SZCZEGÓŁ DACHU NAD WEJŚCIEM NR.2

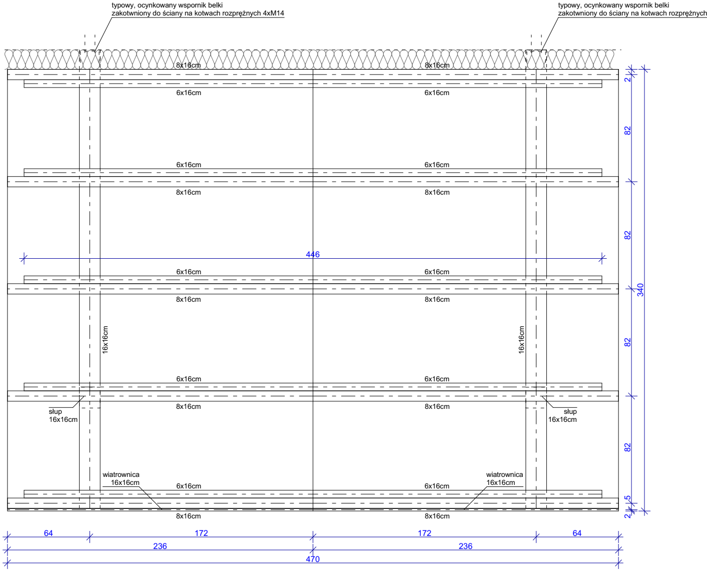
typowy, ocynkowany wspornik belki
zakotwniony do ściany na kotwach rozprężnych 4xM14
typowy, ocynkowany wspornik belki
zakotwniony do ściany na kotwach rozprężnych
8x16cm
8x16cm
6x16cm
6x16cm
6x16cm
6x16cm
8x16cm
8x16cm
446
6x16cm
6x16cm
8x16cm
8x16cm
16x16cm
16x16cm
6x16cm
6x16cm
8x16cm
8x16cm
słup
16x16cm
słup
16x16cm
wiatrownica
16x16cm
wiatrownica
16x16cm
6x16cm
6x16cm
8x16cm
8x16cm
2
82
82
82
82
5
2
340
64
172
172
64
236
236
470

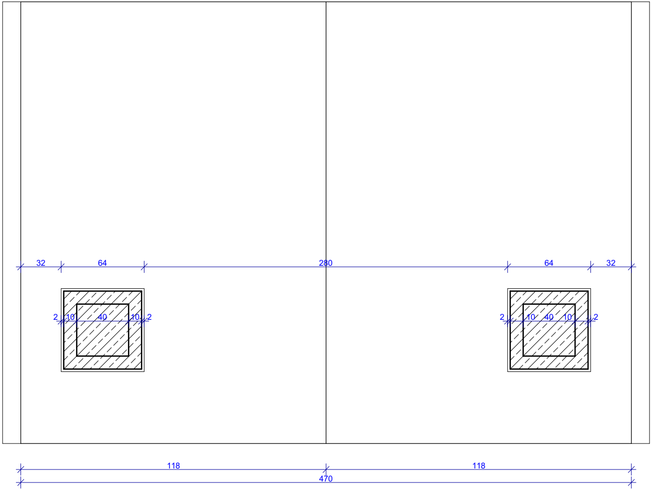
32
64
280
64
32
2
10
40
10
2
2
10
40
10
2
118
118
470

4xM14

rynna RAL7024

deska okapowa- jasny dąb

element montażowy osadzony w trakcie betonowania

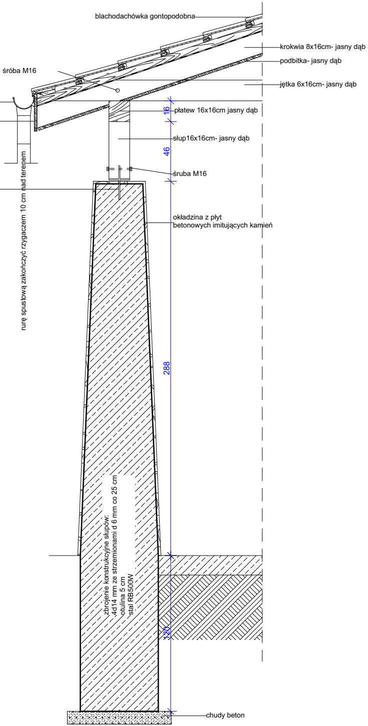
blachodachówka gontopodobna
krokwia 8x16cm- jasny dąb
podbitka- jasny dąb
śróba M16
jętka 6x16cm- jasny dąb
płatew 16x16cm jasny dąb
16
słup16x16cm- jasny dąb
46
śruba M16
rurę spustową zakończyć rzygaczem 10 cm nad terenem
okładzina z płyt
betonowych imitujących kamień
288
zbrojenie konstrukcyjne słupów:
4d14 mm ze strzemionami d 6 mm co 25 cm
otulina 5 cm
stal RB500W
120
chudy beton

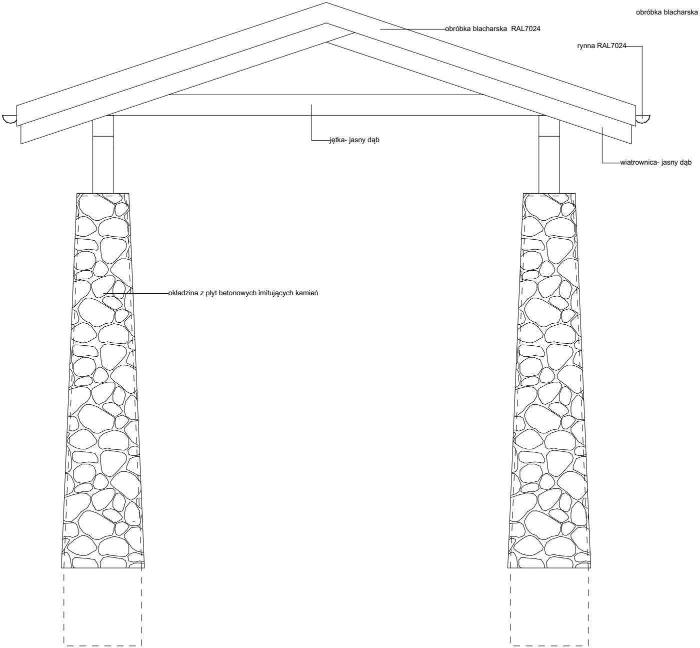
obróbka blacharska
obróbka blacharska RAL7024
rynna RAL7024
jętka- jasny dąb
wiatrownica- jasny dąb
okładzina z płyt betonowych imitujących kamień

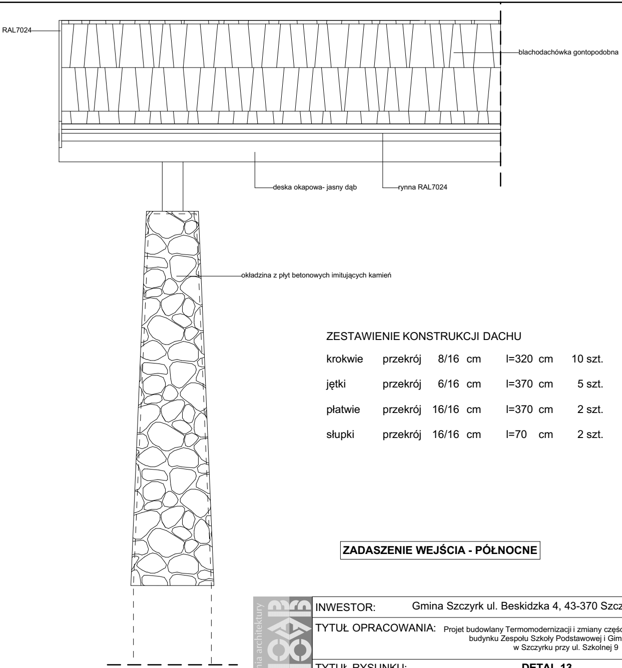
RAL7024
blachodachówka gontopodobna
deska okapowa- jasny dąb
rynna RAL7024
okładzina z płyt betonowych imitujących kamień

ZESTAWIENIE KONSTRUKCJI DACHU

krokwie	przekrój	8/16 cm	l=320 cm	10 szt.	0,41	m^3
jętki	przekrój	6/16 cm	l=370 cm	5 szt.	0,18	m^3
płatwie	przekrój	16/16 cm	l=370 cm	2 szt.	0,19	m^3
słupki	przekrój	16/16 cm	l=70 cm	2 szt.	0,04	m^3

					0,82	m^3

ZADASZENIE WEJŚCIA - PÓŁNOCNE

ArchiCAD sn: 10-6047272

autorska pracownia architektury

INWESTOR: Gmina Szczyrk ul. Beskidzka 4, 43-370 Szczyrk

TYTUŁ OPRACOWANIA: Projet budowlany Termomodernizacji i zmiany części konstrukcji dachu budynku Zespołu Szkoły Podstawowej i Gimnazjum nr 1 w Szczyrku przy ul. Szkolnej 9

TYTUŁ RYSUNKU: **DETAL 13**

	DATA:	IMIE I NAZWISKO:	PODPIS:	SPECJ. I NR UPRAWNIEŃ:	NR RYSUNKU:
PROJEKTOWAŁ:	'2017	mgr inż.arch.Bogusław HORAK		proj. specj. arch. b/o nr 552/01	D26
PROJEKTOWAŁ:	"	mgr inż. arch. Piotr Klimczak			
SPRAWDZIŁ:	"	mgr inż. arch. Alicja HORAK		proj. specj. arch. b/o nr 668/01	