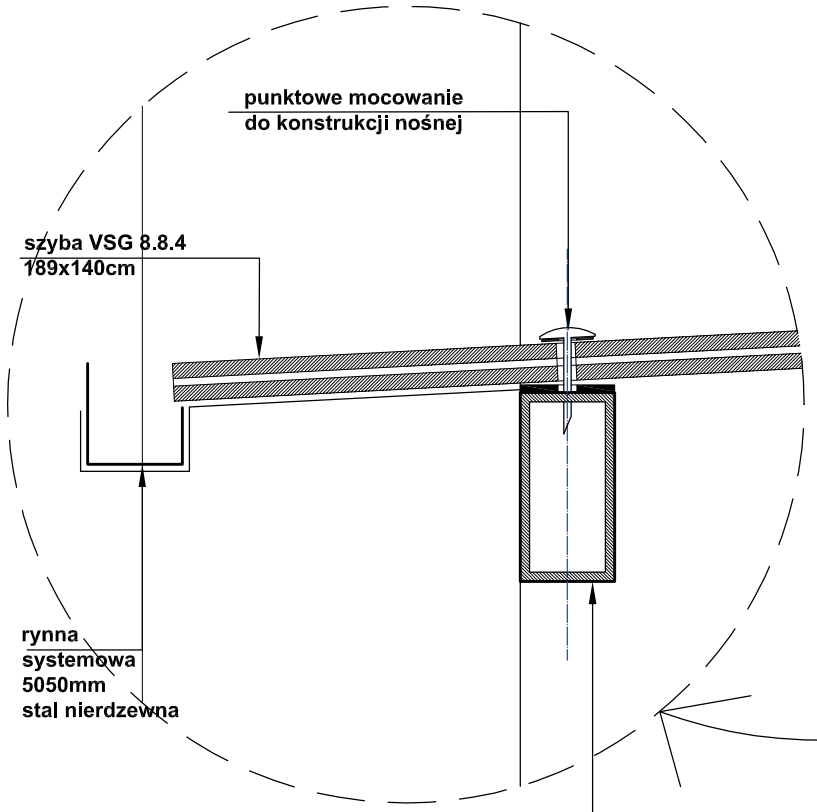

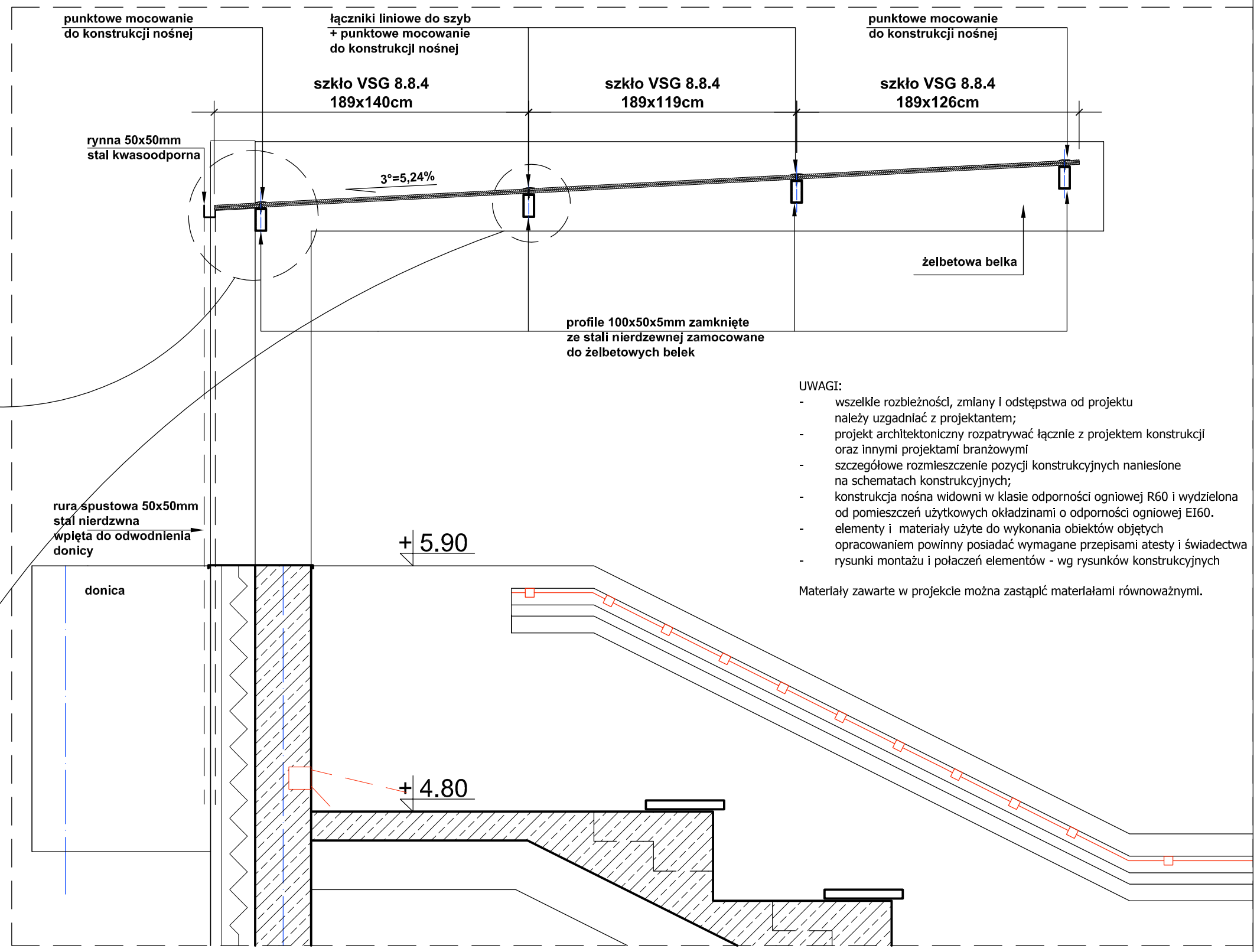

UWAGI:
- wszelkie rozbieżności, zmiany i odstępstwa od projektu należy uzgadniać z projektantem;
- projekt architektoniczny rozpatrywać łącznie z projektem konstrukcji oraz innymi projektami branżowymi
- szczegółowe rozmieszczenie pozycji konstrukcyjnych naniesione na schematach konstrukcyjnych;
- konstrukcja nośna widowni w klasie odporności ogniowej R60 i wydzielona od pomieszczeń użytkowych okładzinami o odporności ogniowej EI60.
- elementy i materiały użyte do wykonania obiektów objętych opracowaniem powinny posiadać wymagane przepisami atesty i świadectwa
- rysunki montażu i połaczeń elementów - wg rysunków konstrukcyjnych

Materiały zawarte w projekcie można zastąpić materiałami równoważnymi.

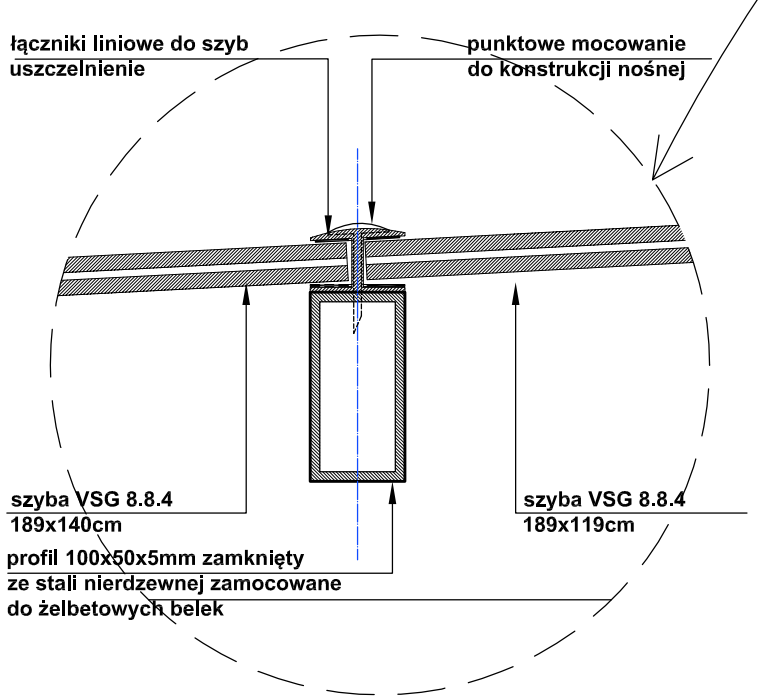

UWAGI:
Otwory w szkle powinny mieć średnicę większą od średnicy śruby mocującej.
Pomiędzy szybami a elementami konstrukcyjnymi - zastosować przekładki gumowe lub silikonowe - wg wybranego przez Wykonawcę systemu.
Łączenie szyb w poziomie - łącznik systemowy liniowy - uszczelniający.
Łączenie szyb w "skosie" (wzdłuż spadku tafli szkalnych) - klej systemowy.
Wymiary szyb - sprawdzić na miejscu budowy przed ich zamówieniem.

Materiały zawarte w projekcie można zastąpić materiałami równoważnymi.

PRACOWNIA PROJEKTOWA ARCHITEKTURY KRAJOBRAZU "JANUSZÓWKA" Bielsko-Biała Rynek 4 tel. (033) 8123913

TEMAT:	**ZAGOSPODAROWANIE TERENU WOKÓŁ AMFITEATRU WRAZ Z PARKINGIEM ORAZ BUDOWA WIDOWNI AMFITEATRU** na działakch nr: 1-1816/1, 1-1816/2, 1-1817/13, 1-8184, 1-1827/3, 1-1827/11, 1-1827/14, 1-2119/5		DIGITALIZACJA PROJEKTU: AutoCAD 2009
INWESTOR:	**Urząd Miasta w Szczyrku, 43-370 Szczyrk, ul. Beskidzka 4**		FAZA: P.W-A
TREŚĆ RYS.:	**SEKTOR A - zadaszenie - przekrój A-A**	PODPIS:	SKALA : **1:20**
WYKONAŁ:	**mgr inż. arch. kraj. Przemysław JANUSZ** **artysta plastyk Rafał KOZŁOWSKI** **mgr Inż. arch. Olga SIOPIS-SICIŃSKA** **nr upr. 13/07/SLOKK** **mgr inż. arch. Barbara KLUZ**		DATA: **02.2010**
SPRAWDZIŁ:			NR RYS.: **35**