PROJEKT TECHNICZNY

INWESTOR	**GMINA SZCZYRK Ul. Beskidzka 4, 43-370 Szczyrk**		
JEDNOSTKA PROJEKTOWA	**EKOTOM TOMASZ NAWIEŚNIAK Ul. Gen. St. Maczka 9/15, 43-310 Bielsko – Biała**		
ZADANIE	**Budowa sieci kanalizacji sanitarnej wraz z przyłączami w rejonie ul. Świerkowej i Modrzewiowej w Szczyrku.**		
NAZWA OPRACOWANIA	**Projekt techniczny sieci kanalizacji sanitarnej wraz z przyłączami do budynków przy ul. Świerkowej w Szczyrku - część 3**		
ADRES	**Jednostka ewidencyjna**	**240201_1 Szczyrk**	
	Obręb ewidencyjny	**0001 Szczyrk**	
	Działki	**Szczyrk: 5681/1, 6110/5, 5682, 6106, 5642/4, 5642/2, 5636, 6115/1, 5637, 5631/1, 5632/1, 5630/1, 5633, 5621/1, 5619, 5609, 6115/8, 5608, 5606, 5600, 5594, 5593, 6105, 5643/2, 5643/1, 5645/1, 5646/1, 5647, 5697/2, 5697/1, 5699/4, 5700/2, 5701, 5621/2**	
BRANŻA	**STADIUM**	**NR PROJEKTU**	**DATA**
Instalacyjna WOD - KAN	**Projekt techniczny**	**P2216**	**26.04.2022r.**
	Imię Nazwisko	**Numer uprawnień**	**Podpis**
PROJEKTOWAŁ	**mgr inż. Tomasz Nawieśniak**	**proj. – wyk. SLK/0660/PWOS/04** w specjalności instalacyjnej w zakresie sieci, instalacji i urządzeń cieplnych, wentylacyjnych gazowych, wodociągowych i kanalizacyjnych	
OPRACOWAŁ	**Michał Jeż**		
SPRAWDZIŁ	**inż. Daniel Godziszka**	**Upr. proj. SLK/4729/PWOS/13** w specjalności instalacyjnej w zakresie sieci, instalacji i urządzeń cieplnych, wentylacyjnych gazowych, wodociągowych i kanalizacyjnych	

Lp.	PROJEKT TECHNICZNY	str.
I.	**CZĘŚĆ OPISOWA.**	
1.	Uprawnienia i zaświadczenia o przynależności do izb projektantów i sprawdzających.	3
2.	Oświadczenie projektantów i sprawdzających.	7
1.	Opis techniczny.	8
II.	**CZĘŚĆ RYSUNKOWA.**	
01.1	Orientacja.	21
02.1	Projekt Zagospodarowania Terenu.	22
02.2	Mapa ewidencyjna.	23
03.1	Profil kanalizacji sanitarnej.	24
03.2	Profil kanalizacji sanitarnej.	25
03.3	Szczegół ułożenia rury kanalizacyjnej w drodze.	26
03.4	Zabezpieczenie rurociągu.	27
04.1	Studnia betonowa Ø 1000 w terenie utwardzonym.	28
04.2	Studnia betonowa Ø 1000 w terenie nieutwardzonym.	29
04.3	Studnia tworzywowa Ø425.	30
04.4	Studnia tworzywowa Ø600.	31
04.5	Studnia kaskadowa Ø1000.	32
04.6	Szczegół włączenia do studni S1.	33
05.1	Zabezpieczenie gazociągu.	34
05.2	Zabezpieczenie wodociągu.	35
05.3	Zabezpieczenie kabli.	36
06.1	Schemat fundamentów żelbetowych pod oparcie rur kanalizacyjnych przy przekroczeniu P1 nad rzeką Żylicą.	37
06.2	Schemat fundamentów żelbetowych pod oparcie rur kanalizacyjnych przy przekroczeniu P2 cieku bez nazwy.	38
06.3	Schemat fundamentów żelbetowych pod oparcie rur kanalizacyjnych przy przekroczeniu P3 cieku bez nazwy.	39
06.4	Poz. Fż-2- Zbrojenie fundamentów żelbetowych.	40
06.5	Poz. Fż-3- Zbrojenie fundamentów żelbetowych.	41
06.6	Poz. Fż-1- Zbrojenie fundamentów żelbetowych.	42
06.7	Poz. Fż-4- Zbrojenie fundamentów żelbetowych.	43
06.8	Poz. Fż-5- Zbrojenie fundamentów żelbetowych.	44
III.	**CZĘŚĆ FORMALNO-PRAWNA.**	
1.	Warunki techniczne, prolongata - AQUA S.A.	45
2.	Warunki techniczne - AQUA S.A.	46
3.	Uzgodnienie projektu - AQUA S.A.	68
4.	Protokół z Narady Koordynacyjnej GK.6630.428.2017SD z dnia 15.11.2017r.	70
5.	Zespół Parków Krajobrazowych OKiDK-Ż.4021.54.2017.MG z dnia 04.10.2017r.	74
6.	Decyzja Urzędu Miasta Szczyrk GKUHiR 7230.112.2017 z dnia 10.11.2017r.	75
7.	Opinia GKUHiR.6724.2.10.2018 z dnia 21.06.2018r. dotycząca użytków ekologicznych.	78
8.	Wody Polskie KR.Z.Z.5.436.3609.2018 z dnia 11.06.2018r.	80
9.	Pozwolenie wodnoprawne KR.ZUZ.5.421.1.21.2018.DW z dnia 04.06.2018 r.	82
10.	Opinia geotechniczna.	87
11.	Orange – uzgodnienie.	95
12.	PSG – uzgodnienie.	96
13.	Tauron – uzgodnienie.	98

ŚLĄSKA OKRĘGOWA IZBA INŻYNIERÓW BUDOWNICTWA

SLK/OKK/7131.7132/0660/04

Katowice, dnia 29 listopada 2004 r.

DECYZJA

Na podstawie art. 24 ust. 1 pkt 2 ustawy z dnia 15 grudnia 2000 r. o samorządach zawodowych architektów, inżynierów budownictwa oraz urbanistów (Dz.U. z 2001 r. Nr 5, poz. 42 z późn. zm.), art. 13 ust. 1 pkt 1 i 2, art. 14 ust. 1 pkt 4 ustawy z dnia 7 lipca 1994 r. Prawo budowlane (Dz.U. z 2000 r. Nr 106, poz. 1126 z późn. zm.) oraz § 9 ust. 1 rozporządzenia Ministra Gospodarki Przestrzennej i Budownictwa z dnia 30 grudnia 1994 r. w sprawie samodzielnych funkcji technicznych w budownictwie (Dz.U. z 1995 r. Nr 8, poz. 38, z późn. zm.) w związku z art. 104 Kodeksu postępowania administracyjnego (Dz.U. z 2000 r. Nr 98, poz. 1071 z późn. zm.)

Okręgowa Komisja Kwalifikacyjna ŚI.OIIB
n a d a j e
Panu(i) Tomaszowi Nawieśniak
Mgr inż. inżynierii środowiska
ur. dnia 15-12-1971 w Bielsku - Białej

UPRAWNIENIA BUDOWLANE
numer ewidencyjny SLK/0660/PWOS/04

do projektowania i kierowania robotami budowlanymi bez ograniczeń w specjalności instalacyjnej w zakresie sieci, instalacji i urządzeń cieplnych, wentylacyjnych, gazowych, wodociągowych i kanalizacyjnych

UZASADNIENIE

Okręgowa Komisja Kwalifikacyjna Śląskiej Okręgowej Izby Inżynierów Budownictwa w Katowicach na podstawie protokołów z postępowania kwalifikacyjnego oraz z przeprowadzonego egzaminu, uchwałą Nr 14/04 z dnia 29 listopada 2004 r. stwierdziła, że Pan(i) **Tomasz Nawieśniak** posiada wymagane prawem: wykształcenie i praktykę zawodową oraz uzyskał(a) pozytywny wynik egzaminu - konieczne do uzyskania uprawnień budowlanych **do projektowania i kierowania robotami budowlanymi bez ograniczeń** w specjalności **instalacyjnej w zakresie sieci, instalacji i urządzeń cieplnych, wentylacyjnych, gazowych, wodociągowych i kanalizacyjnych.**

Szczegółowy zakres uprawnień jest określony na odwrocie niniejszej decyzji.

Pouczenie

1. Zgodnie z art. 12 ust. 7 w/w ustawy Prawo budowlane – podstawę do wykonywania samodzielnych funkcji technicznych w budownictwie stanowi wpis do centralnego rejestru Głównego Inspektora Nadzoru Budowlanego oraz wpis na listę członków właściwej izby samorządu zawodowego.
2. Od niniejszej decyzji służy odwołanie do Krajowej Komisji Kwalifikacyjnej Polskiej Izby Inżynierów Budownictwa w Warszawie, za pośrednictwem Okręgowej Komisji Kwalifikacyjnej ŚI.OIIB w Katowicach w terminie 14 dni od dnia jej doręczenia.

PRZEWODNICZĄCY
OKRĘGOWEJ KOMISJI KWALIFIKACYJNEJ
ŚLĄSKIEJ OKRĘGOWEJ IZBY INŻYNIERÓW BUDOWNICTWA
mgr inż. Zbigniew Dzierżewicz

ŚLĄSKA OKRĘGOWA IZBA INŻYNIERÓW BUDOWNICTWA

PRZEWODNICZĄCY RADY
ŚLĄSKIEJ OKRĘGOWEJ IZBY INŻYNIERÓW BUDOWNICTWA
mgr inż. Stefan Czarniecki

POLSKA IZBA INŻYNIERÓW BUDOWNICTWA

Zaświadczenie

o numerze weryfikacyjnym:

SLK-MXH-5UR-7W8 *

Pan Tomasz Nawieśniak o numerze ewidencyjnym SLK/IS/2770/04

adres zamieszkania ul. Uzdrowiskowa 7, 43-360 Bystra

jest członkiem Śląskiej Okręgowej Izby Inżynierów Budownictwa i posiada wymagane ubezpieczenie od odpowiedzialności cywilnej.

Niniejsze zaświadczenie jest ważne do dnia 2022-12-31.

Zaświadczenie zostało wygenerowane elektronicznie i opatrzone bezpiecznym podpisem elektronicznym weryfikowanym przy pomocy ważnego kwalifikowanego certyfikatu w dniu 2021-12-22 roku przez:

Roman Karwowski, Przewodniczący Rady Śląskiej Okręgowej Izby Inżynierów Budownictwa.

(Zgodnie art. 5 ust 2 ustawy z dnia 18 września 2001 r. o podpisie elektronicznym (Dz. U. 2001 Nr 130 poz. 1450) dane w postaci elektronicznej opatrzone bezpiecznym podpisem elektronicznym weryfikowanym przy pomocy ważnego kwalifikowanego certyfikatu są równoważne pod względem skutków prawnych dokumentom opatrzonym podpisami własnoręcznymi.)

* Weryfikację poprawności danych w niniejszym zaświadczeniu można sprawdzić za pomocą numeru weryfikacyjnego zaświadczenia na stronie Polskiej Izby Inżynierów Budownictwa www.piib.org.pl lub kontaktując się z biurem właściwej Okręgowej Izby Inżynierów Budownictwa.

ŚLĄSKA OKRĘGOWA IZBA INŻYNIERÓW BUDOWNICTWA

SLK/OKK/7131 7132/4729/13 Katowice, dnia 05 czerwca 2013 r.

DECYZJA

Na podstawie art. 12 ust. 2, 3, 4,art. 13, art. 14 ust. 1 pkt. 2 ustawy z dnia 7 lipca 1994 r. Prawo budowlane (Dz.U. z 2010 r. Nr 243, poz. 1623 z późn. zm.), § 15 i § 23 ust. 1 rozporządzenia Ministra Transportu i Budownictwa z dnia 28 kwietnia 2006 r. w sprawie samodzielnych funkcji technicznych w budownictwie (Dz.U. z 2006 r. Nr 83, poz. 578 z późn. zm.) oraz art. 24 ust. 1 pkt 2 ustawy z dnia 15 grudnia 2000 r. o samorządach zawodowych architektów, inżynierów budownictwa oraz urbanistów (Dz.U. z 2001 r. Nr 5, poz. 42 z późn. zm.), po ustaleniu, że zostały spełnione warunki w zakresie przygotowania zawodowego oraz po złożeniu egzaminu na uprawnienia budowlane z wynikiem pozytywnym

Pan Daniel Godziszka
inż. inżynierii środowiska
ur. dnia 10 listopada 1980 w Międzybrodziu Bialskim

otrzymuje

UPRAWNIENIA BUDOWLANE
numer ewidencyjny SLK/4729/PWOS/13
do projektowania i kierowania robotami budowlanymi
w specjalności instalacyjnej w zakresie sieci, instalacji i urządzeń cieplnych, wentylacyjnych, gazowych, wodociągowych i kanalizacyjnych bez ograniczeń

Zakres uprawnień:

- projektowanie obiektu budowlanego i kierowanie robotami budowlanymi związanymi z obiektem budowlanym, takim jak: sieci i instalacje cieplne, wentylacyjne gazowe, wodociągowe i kanalizacyjne z dohorem właściwych urządzeń w projekcie budowlanym oraz ich instalowaniem w procesie budowy lub remontu,
- sprawdzanie projektów budowlanych i sprawowanie nadzoru autorskiego,
- kierowanie wykwalifikowanych elementów budowlanych oraz nadzór i kontrola techniczna wytwarzania tych elementów,
- wykonywanie nadzoru inwestorskiego,
- sprawowanie kontroli technicznej utrzymania obiektów budowlanych z zastrzeżeniem art. 62 ust. 5 ustawy

Na podstawie §15 rozporządzenia Ministra Transportu i Budownictwa z dnia 28 kwietnia 2006 r. w sprawie samodzielnych funkcji technicznych w budownictwie - uprawnienia niniejsze uprawniają do sporządzania projektów zagospodarowania działki lub terenu w zakresie w/w specjalności.

UZASADNIENIE

W wyniku pozytywnego postępowania kwalifikacyjnego i pozytywnego wyniku egzaminu ze znajomości procesu budowlanego oraz praktycznego zastosowania wiedzy technicznej wydanie niniejszych uprawnień budowlanych jest uzasadnione.

Od niniejszej decyzji służy stronom prawo odwołania do Krajowej Komisji Kwalifikacyjnej Polskiej Izby Inżynierów Budownictwa w Warszawie za pośrednictwem Okręgowej Komisji Kwalifikacyjnej ŚlOIIB w Katowicach w terminie 14 dni od dnia jej doręczenia.

Otrzymują:
1. Pan Daniel Godziszka
   Kasperków 5
   34-312 Międzybrodzie Bialskie
2. Okręgowa Rada Izby
3. Główny Inspektor
   Nadzoru Budowlanego
4. a/a.

Skład orzekający OKK

1. mgr inż. Piotr Szatkowski
2. mgr inż. Bolesław Jarkiewicz
3. mgr inż. Zbigniew Dzierżewicz

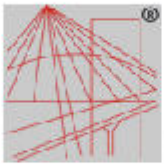

POLSKA
IZBA
INŻYNIERÓW
BUDOWNICTWA

Zaświadczenie

o numerze weryfikacyjnym:

SLK-B5W-HI3-1UQ *

Pan Daniel Godziszka o numerze ewidencyjnym SLK/IS/8295/13
adres zamieszkania ul. Kasperków 6, 34-312 Międzybrodzie Bialskie
jest członkiem Śląskiej Okręgowej Izby Inżynierów Budownictwa i posiada wymagane ubezpieczenie od odpowiedzialności cywilnej.
Niniejsze zaświadczenie jest ważne do dnia 2022-07-31.

Zaświadczenie zostało wygenerowane elektronicznie i opatrzone bezpiecznym podpisem elektronicznym weryfikowanym przy pomocy ważnego kwalifikowanego certyfikatu w dniu 2021-07-02 roku przez:

Roman Karwowski, Przewodniczący Rady Śląskiej Okręgowej Izby Inżynierów Budownictwa.

(Zgodnie art. 5 ust 2 ustawy z dnia 18 września 2001 r. o podpisie elektronicznym (Dz. U. 2001 Nr 130 poz. 1450) dane w postaci elektronicznej opatrzone bezpiecznym podpisem elektronicznym weryfikowanym przy pomocy ważnego kwalifikowanego certyfikatu są równoważne pod względem skutków prawnych dokumentom opatrzonym podpisami własnoręcznymi.)

* Weryfikację poprawności danych w niniejszym zaświadczeniu można sprawdzić za pomocą numeru weryfikacyjnego zaświadczenia na stronie Polskiej Izby Inżynierów Budownictwa www.piib.org.pl lub kontaktując się z biurem właściwej Okręgowej Izby Inżynierów Budownictwa.

OŚWIADCZENIE PROJEKTANTÓW I SPRAWDZAJĄCYCH

Zgodnie z art. 20, ust. 4 ustawy z dnia 07.07.1994r. Prawo budowlane (jednolity tekst Dz. U. z 2020r., poz.1333), oświadczamy, że projekt techniczny dla inwestycji pod nazwą:

Budowy sieci kanalizacji sanitarnej wraz z przyłączami
do budynków przy ul. Świerkowej w Szczyrku - część 3.

Szczyrk: **5681/1, 6110/5, 5682, 6106, 5642/4, 5642/2, 5636, 6115/1, 5637, 5631/1, 5632/1, 5630/1, 5633, 5621/1, 5619, 5609, 6115/8, 5608, 5606, 5600, 5594, 5593, 6105, 5643/2, 5643/1, 5645/1, 5646/1, 5647, 5697/2, 5697/1, 5699/4, 5700/2, 5701, 5621/2**

został wykonany zgodnie z obowiązującymi przepisami oraz zasadami wiedzy technicznej.

TECHNICZNY **PROJEKTOWAŁ**	mgr inż. **TOMASZ NAWIEŚNIAK** nr upr. SLK/0660/PWOS/04
SPRAWDZIŁ	inż. **DANIEL GODZISZKA** nr upr. SLK/4729/PWOS/13

26.04.2022r.

SPIS TREŚCI

1. DANE OGÓLNE. 9

1.1. NAZWA OPRACOWANIA. 9
1.2. ZAMAWIAJĄCY / INWESTOR. 9
1.3. AUTOR OPRACOWANIA. 9

2. OPIS TECHNICZNY DO PROJEKTU BUDOWLANEGO ZGODNIE Z § 11 UST. 2 ROZPORZĄDZENIA MINISTRA INFRASTRUKTURY Z DNIA 3 LIPCA 2003R. W SPRAWIE SZCZEGÓŁOWEGO ZAKRESU I FORMY PROJEKTU BUDOWLANEGO. 9

2.1. PRZEDMIOT I ZAKRES PROJEKTU. 9
2.2. WARUNKI FORMALNO PRAWNE ZAGOSPODAROWANIA TERENU. 9

3. CHARAKTERYSTYKA DANYCH WYJŚCIOWYCH DO PROJEKTOWANIA. 9

3.1. CHARAKTERYSTYKA STANU ISTNIEJĄCEGO. 9
3.2. CHARAKTERYSTYKA WARUNKÓW GRUNTOWO-WODNYCH. 9
3.3. WARUNKI TECHNICZNE WYKONANIA PRZYŁĄCZA KANALIZACJI SANITARNEJ. 9

4. ROZWIĄZANIE PROJEKTOWE – KANALIZACJA SANITARNA. 9

4.1. BILANS ŚCIEKÓW. 9
4.2. JAKOŚĆ ŚCIEKÓW. 9
4.3. WŁĄCZENIE DO ISTNIEJĄCEGO KANAŁU. 9
4.4. TRASA KANALIZACJI. 10
4.5. PRZEJŚCIA PRZEZ POTOK. 10
4.6. ZESTAWIENIE ŚREDNIC I DŁUGOŚCI KANALIZACJI. 10
4.7. ZESTAWIENIE STUDNI. 12
4.8. ZESTAWIENIE DZIAŁEK INWESTYCYJNYCH. 13
4.9. CHARAKTERYSTYKA POSZCZEGÓLNYCH PRZYŁĄCZY: 14

5. FORMA ARCHITEKTONICZNA I FUNKCJA OBIEKTU, SPOSÓB JEGO DOSTOSOWANIA DO KRAJOBRAZU I OTACZAJĄCEJ ZABUDOWY ORAZ SPOSÓB SPEŁNIENIA WYMAGAŃ, O KTÓRYCH MOWA W ART. 5 UST.1, (ZGODNOŚĆ Z PRZEPISAMI BUDOWLANYMI, OBOWIĄZUJĄCYMI POLSKIMI NORMAMI ORAZ ZASADAMI WIEDZY TECHNICZNEJ) ZGODNIE Z § 11.2.PKT.2. 14

6. MATERIAŁY. 15

6.1. RURY KANALIZACYJNE. 15
6.2. STUDNIE KANALIZACYJNE 15

7. W STOSUNKU DO OBIEKTU BUDOWLANEGO LINIOWEGO – ROZWIĄZANIA BUDOWLANE I TECHNICZNO-INSTALACYJNE, NAWIĄZUJĄCE DO WARUNKÓW TERENU WYSTĘPUJĄCYCH WZDŁUŻ JEGO TRASY, ORAZ ROZWIĄZANIA TECHNICZNO – BUDOWLANE W MIEJSCACH CHARAKTERYSTYCZNYCH LUB O SZCZEGÓLNYM ZNACZENIU DLA FUNKCJONOWANIA OBIEKTU ALBO ISTOTNE ZE WZGLĘDÓW BEZPIECZEŃSTWA, Z UWZGLĘDNIENIEM WYMAGANYCH STREF OCHRONNYCH. 15

8. WYTYCZNE REALIZACYJNE 16

8.1. ROBOTY PRZYGOTOWAWCZE. 16
8.2. ZABEZPIECZENIE ISTNIEJĄCEGO UZBROJENIA. 16
8.3. INWENTARYZACJA ISTNIEJĄCYCH URZĄDZEŃ UZBROJENIA TERENU 16
8.4. ROBOTY ZIEMNE I ODWODNIENIE WYKOPÓW 16
8.5. ROBOTY MONTAŻOWE. 16
8.6. PRÓBA SZCZELNOŚCI RURY PVC. 16
8.7. ZASYPANIE RUROCIĄGU, ZAGĘSZCZENIE, GRUNTU. 17

9. ZESTAWIENIE MATERIAŁÓW. 18

10. SPECYFIKACJA MATERIAŁÓW. 18

1. DANE OGÓLNE.

1.1. NAZWA OPRACOWANIA.

„Projekt techniczny sieci kanalizacji sanitarnej wraz z przyłączami do budynków przy ul. Świerkowej w Szczyrku - część 3”.

1.2. ZAMAWIAJĄCY / INWESTOR.

GMINA SZCZYRK
Ul. Beskidzka 4
43-370 Szczyrk

1.3. AUTOR OPRACOWANIA.

EKOTOM Tomasz Nawieśniak
ul. Gen. St. Maczka 9/15
43-310 Bielsko – Biała

2. OPIS TECHNICZNY DO PROJEKTU BUDOWLANEGO ZGODNIE Z § 11 UST. 2 ROZPORZĄDZENIA MINISTRA INFRASTRUKTURY Z DNIA 3 LIPCA 2003R. W SPRAWIE SZCZEGÓŁOWEGO ZAKRESU I FORMY PROJEKTU BUDOWLANEGO.

2.1. PRZEDMIOT I ZAKRES PROJEKTU.

Przedmiotem opracowania jest projekt techniczny sieci kanalizacji sanitarnej wraz z przyłączami do 16 budynków wraz z sięgaczami w Szczyrku przy ul. Świerkowej.

Projektowaną sieć kanalizacji sanitarnej wraz z przyłączami do budynków mieszkalnych wraz z sięgaczami wpięto do istniejącego kanału Dz300 kamionka, znajdującego się naprzeciw ulicy Świerkowej wzdłuż rzeki Żylicy. Aby wykonać kanalizację sanitarną w ulicy Świerkowej należało zaprojektować przekroczenie rzeki Żylicy oraz trzech innych przekroczeń cieku bez nazwy w miejscach poszczególnych przyłączy do budynków.

Opracowanie obejmuje zagadnienia bilansowe, lokalizacyjne i wykonawcze dla w/w sieci oraz zakres wymagany do projektu zagospodarowania terenu.

W projekcie przedstawiono:

- charakterystykę tras projektowanych rurociągów;
- zagadnienia techniczne realizacji sieci.

2.2. WARUNKI FORMALNO PRAWNE ZAGOSPODAROWANIA TERENU.

Przedmiotowa Inwestycja jest inwestycją liniową odprowadzającą ścieki sanitarne z zabudowy mieszkalnej zgodnie z warunkami technicznymi.

Projektowany sposób zagospodarowania terenu: budowa podziemnego rurociągu wraz z uzbrojeniem, w gruncie, zgodnie z obowiązującymi w tym zakresie przepisami i normami dotyczącymi odległości pionowych i poziomych od obiektów i sieci istniejących.

Projektowana sieć oraz przyłącza kanalizacji sanitarnej obejmują działki: pgr. 5681/1, 6110/5, 5682, 6106, 5642/4, 5642/2, 5636, 6115/1, 5637, 5631/1, 5632/1, 5630/1, 5633, 5621/1, 5619, 5609, 6115/8, 5608, 5606, 5600, 5594, 5593, 6105, 5643/2, 5643/1, 5645/1, 5646/1, 5647, 5697/2, 5697/1, 5699/4, 5700/2, 5701, 5621/2.

3. CHARAKTERYSTYKA DANYCH WYJŚCIOWYCH DO PROJEKTOWANIA.

3.1. CHARAKTERYSTYKA STANU ISTNIEJĄCEGO.

Teren objęty zakresem opracowania położony jest w Szczyrku w rejonie ulicy Świerkowej. Kolektor kanalizacji sanitarnej przebiega w działkach drogowych tj.: wzdłuż ulicy Świerkowej na działce pgr. ***6106, 6105*** oraz przekracza rzekę Żylicę po działkach nr pgr.: ***5682, 6110/5, 5681/1***. Kolektor kanalizacji sanitarnej poprowadzono również po działkach prywatnych właścicieli. Na terenie Inwestycji zlokalizowane są obiekty infrastruktury oraz uzbrojenie podziemne.

3.2. CHARAKTERYSTYKA WARUNKÓW GRUNTOWO-WODNYCH.

Projektowany obiekt zaliczono do I kategorii warunków posadowienia obiektów budowlanych na podstawie RMSWiA z dnia 24 września 1998 r. W sprawie ustalenia geotechnicznych warunków posadowienia obiektów budowlanych. Omawiany teren położony jest na terenie Fliszowych Karpat Zewnętrznych. Wykopy pod kanalizację sanitarną prowadzone będą w gruntach kategorii III – IV.

3.3. WARUNKI TECHNICZNE WYKONANIA PRZYŁĄCZA KANALIZACJI SANITARNEJ.

Zgodnie z warunki technicznymi wydanym przez AQUA S.A. odbiornikiem ścieków będzie istniejący kanał sanitarny po przeciwnej stronie ulicy Świerkowej, biegnący wzdłuż rzeki Żylicy Dz300mm Kamionka, posadowiony na działce pgr. ***5681/1.***

4. ROZWIĄZANIE PROJEKTOWE – KANALIZACJA SANITARNA.

4.1. BILANS ŚCIEKÓW.

Ilość ścieków odprowadzana do kanalizacji zgodnie z warunkami technicznymi dołączonymi do projektu.

4.2. JAKOŚĆ ŚCIEKÓW.

Jakość i ilość ścieków odprowadzanych do kanalizacji określona została w warunkach technicznych wydanych przez AQUA S.A. Na omawianym terenie będą powstawały wyłącznie ścieki bytowo-gospodarcze pochodzące głównie z gospodarstw domowych.

4.3. WŁĄCZENIE DO ISTNIEJĄCEGO KANAŁU.

Włączenie projektowanego kanału sanitarnego Dz200mm PVC do istniejącego kolektora Dz300 mm Kamionka należy wykonać poprzez połączenie kaskadowe z istn. Studnią S1 (zgodnie z profilem kanalizacji). Uwaga: rzędną włączenia podano zgodnie z informacją na planie syt. –wys. , przed przystąpieniem do realizacji należy odkopać kanał i ew. skorygować projektowane rzędne kanału pamiętając o zachowaniu min. spadku dla sieci Dz200mmPVC – 0,5%, dla przyłączy Dz160mmPVC - 1,5%.

4.4. TRASA KANALIZACJI.

Trasę kanalizacji sanitarnej zaprojektowano dla poszczególnych działek:

1. przyłącze do budynku nr 5 – wpięcie do projektowanego kanału Dz200mm PVC w ulicy Świerkowej z zabudową nowej studni ***S6 (ø1000mm);***
2. przyłącze do budynku nr 4 - wpięcie do projektowanego kanału Dz200mm PVC w ulicy Świerkowej z zabudową nowej studni ***S7 (ø1000mm);***
3. przyłącze do budynku nr 14 - wpięcie do projektowanego kanału Dz200mm PVC w ulicy Świerkowej z zabudową nowej studni ***S9 (ø1000mm).*** Projektowane przekroczenie P2 cieku bez nazwy.
4. przyłącze do budynku na działce nr pgr.: 5631/1 - wpięcie do projektowanego kanału Dz200mm PVC w ulicy Świerkowej z zabudową nowej studni ***S10 (φ1000mm);***
5. przyłącze do budynku nr 18 - wpięcie do projektowanego kanału Dz200mm PVC w ulicy Świerkowej z zabudową nowej studni ***S11 (φ1000mm).*** Projektowane przekroczenie P2 cieku bez nazwy.
6. przyłącze do budynku nr 13 - wpięcie do projektowanego kanału Dz200mm PVC w ulicy Świerkowej z zabudową nowej studni ***S11 (φ1000mm);***
7. przyłącze do budynku nr 15 - wpięcie do projektowanego kanału Dz200mm PVC w ulicy Świerkowej z zabudową nowej studni ***S12 (φ1000mm);***
8. przyłącze do budynku na działce nr pgr.:5619 - wpięcie do projektowanego kanału Dz200mm PVC w ul. Świerkowej z zabudową nowej studni ***S13 (φ1000mm);***
9. sięgacz do działki nr pgr.:5618 - wpięcie do projektowanego kanału Dz200mm PVC w ul. Świerkowej z zabudową nowej studni ***S13(φ1000mm);***
10. sięgacz do działki nr pgr.: 5616/1 (ul. Świerkowa 24)-wpięcie do projektowanego kanału Dz200mm PVC w ulicy Świerkowej z zabudową nowej studni ***S14 (φ1000mm);***
11. Sięgacz do działki nr pgr.:5610 -wpięcie do projektowanego kanału Dz200mm PVC w ul. Świerkowej z zabudową nowej studni ***S15(φ1000mm);***
12. przyłącze do budynku nr 26 - wpięcie do projektowanego kanału Dz200mm PVC w ul. Świerkowej z zabudową nowej studni ***S15 (φ1000mm).*** Projektowane przekroczenie P4 cieku bez nazwy.
13. przyłącze do budynku nr 28 - wpięcie do projektowanego kanału Dz200mm PVC w ulicy Świerkowej z zabudową nowej studni ***S16 (φ1000mm);***
14. sięgacz do działki nr pgr.: 5602 (ul. Świerkowa 30) - wpięcie do projektowanego kanału Dz200mm PVC w ulicy Świerkowej z zabudową nowej studni ***S17 (φ1000mm);***
15. sięgacz do działki nr pgr.: 5604/1 (ul. Świerkowa 23) - wpięcie do projektowanego kanału Dz200mm PVC w ulicy Świerkowej z zabudową nowej studni ***S17 (φ1000mm);***
16. przyłącze do budynku nr 25A - wpięcie do projektowanego kanału Dz200mm PVC w ulicy Świerkowej z zabudową nowej studni ***S19(φ1000mm);***
17. przyłącze do budynku nr 6 - wpięcie do projektowanego kanału Dz200mm PVC w ulicy Świerkowej z zabudową nowej studni ***S2.2 (φ600mm);***
18. przyłącze do budynku nr 4 - wpięcie do projektowanego kanału Dz200mm PVC w ulicy Świerkowej z zabudową nowej studni ***S2.4 (φ600mm);***
19. przyłącze do budynku nr 7 - wpięcie do projektowanego kanału Dz200mm PVC w ulicy Świerkowej z zabudową nowej studni ***S2.6 (φ600mm);***
20. przyłącze do budynku nr 9 - wpięcie do projektowanego kanału Dz200mm PVC w ulicy Świerkowej z zabudową nowej studni ***S2.7 (φ600mm);***
21. przyłącze do budynku na działce nr pgr.: 5697/2 - wpięcie do projektowanego kanału Dz200mm PVC w ulicy Świerkowej z zabudową nowej studni ***S2.9 (φ1000mm);***
22. przyłącze do budynku nr 17 - wpięcie do projektowanego kanału Dz200mm PVC w ulicy Świerkowej z zabudową nowej studni ***S2.13 (φ600mm);***

4.5. PRZEJŚCIA PRZEZ POTOK.

Aby wykonać kanalizację sanitarną w ulicy Świerkowej należało zaprojektować przekroczenie rzeki Żylicy oraz trzech innych przekroczeń cieku bez nazwy w miejscach poszczególnych przyłączy do budynków:

1. ***Przekroczenie P1(w km 15+243, wsp. geo. N: 49□42'24,48", E: 19□0'29,57") odcinek od S1-S2*** nad rzeką Żylicą w rejonie ulicy Świerkowej w Szczyrku rurą ochronną stalową DN 457,0 x 10 mm o długości 26 m. Projektuje się docieplenie rury przewodowej w rurze ochronnej warstwą otuliny 3x10 m o współczynniku przenikania ciepła λ=0,015 W/m. Przekroczenie to ma za zdanie doprowadzenie kanalizacji sanitarnej Dz200 PVC do jednorodzinnej zabudowy mieszkaniowej zlokalizowanej przy ulicy Świerkowej w Szczyrku.

2. ***Przekroczenie P2 (w km 0+122, wsp. geo. N:49□42'26,76", E:19□0'25,94") odcinek od S9-S9.2*** nad ciekiem bez nazwy (stanowiący lewobrzeżny dopływ do rzeki Żylicy) przy ulicy Świerkowej w Szczyrku rurą ochronną stalową DN 273x5,0mm o długości L=9 m. Projektuje się docieplenie rury przewodowej w rurze ochronnej warstwą otuliny 3x10 m o współczynniku przenikania ciepła λ=0,015 W/m. Przekroczenia to ma za zadanie doprowadzenie przyłącza kanalizacji sanitarnej Dz160 PVC do posesji nr 14.

3. ***Przekroczenie P3 (w km 0+155, wsp. geo. N: 49□42'27,68", E: 19□0'24,86") odcinek od S11-S11.1*** nad ciekiem bez nazwy (stanowiący lewobrzeżny dopływ do rzeki Żylicy) przy ulicy Świerkowej w Szczyrku rurą ochronną stalową DN 273x5,0mm o długości L=9 m. Projektuje się docieplenie rury przewodowej w rurze ochronnej warstwą otuliny 3x10 m o współczynniku przenikania ciepła λ=0,015 W/m. Dodatkowo odcinek kanału poza rurą ochronną, w miejscu gdzie przykrycie gruntem jest poniżej 1,2 m, należy dociepłić otuliną styropianową. Przekroczenie to ma za zadanie doprowadzenie przyłącza kanalizacji sanitarnej Dz160 PVC do posesji nr 18.

4. ***Przekroczenie P4 (w km 0+242, wsp. geo. N: 49□42'30,12", E: 19□0'22,31") odcinek od S15-S15.2*** nad zarurowanym ciekiem bez nazwy (istniejące zarurowanie na długości wjazdu do posesji nr 26) przy ulicy Świerkowej w Szczyrku rurą ochronną stalową DN 273x5,0mm o długości L=8,0 m. Projektuje się docieplenie instalacji sanitarnej na długości rury ochronnej Ø273 L=8 m, przy pomoc otuliny styropianowej, grubości 3,5 cm montowanej na rurze ochronnej Przekroczenie to ma za zadanie doprowadzenie przyłącza kanalizacji sanitarnej Dz160 PVC do posesji nr 26.

UWAGA! W miejscach gdzie projektuje się przejście kanalizacją nad korytami potoków, na rurach ochronnych należy wykonać zabezpieczenie przed dostępem osób niepowołanych- zgodnie z rys.03.1 i 03.3.

4.6. ZESTAWIENIE ŚREDNIC I DŁUGOŚCI KANALIZACJI.

W tabeli poniżej zestawiono długości projektowanego kanału sanitarnego.
TABELA nr 3.6.1. Rury przewodowe.

Lp	*Średnica nominalna*	*Średnica zewnętrzna*	*Grubość ścianki*	*materiał*	*Klasa sztywności obwodowej*	*Długość*
	[mm]	*[mm]*	*[mm]*		*[kN/m^2]/ [N/m^2]*	*[m]*
1	DN200	200	5,9	PVC (lite)	SN8, SDR34 [kN/m^2]	478,50
2	DN200	200	7,7	PVC (lite)	SN12, SDR31	28,00
3	DN200	220,5	5,3	GRP	SN10 000 [N/m^2]	76,90
4	DN160 (przyłącze do granicy działki)	160	4,7	PVC (lite)	SN8, SDR34 [kN/m^2]	62,60
5	DN160 (przyłącze granicy działki do pierwszej studni od strony budynku budynku)	160	4,7	PVC (lite)	SN8, SDR34 [kN/m^2]	**237,80**
					ŁĄCZNIE	**883,80 m**

TABELA nr 3.6.2. Rury ochronne na sieci.

Lp	Średnica nominalna	Średnica zewnętrzna	Grubość ścianki	materiał	Długość
	[mm]	[mm]	[mm]		[m]
1	DN450	457,0	10,0	STAL	26,00
2	DN350	376,9	6,3	GRP	57,00
				ŁĄCZNIE	83,00

TABELA nr 3.6.3. Rury ochronne do granicy działki.

Lp	Średnica nominalna	Średnica zewnętrzna	Grubość ścianki	materiał	Długość
	[mm]	[mm]	[mm]		[m]
1	DN250	273,0	5,0	STAL	16,00
				ŁĄCZNIE	16,00

Rury ochronne należy zabezpieczyć antykorozyjnie, przy użyciu powłoki ochronnej- trójwarstwowej izolacji polietylenowej lub polipropylenowej.

TABELA nr 3.6.4. Rury ochronne (od granicy działki do 1 studzienki od strony budynku).

Lp	Średnica nominalna	Średnica zewnętrzna	Grubość ścianki	materiał	Długość
	[mm]	[mm]	[mm]		[m]
1	DN250	273,0	5,0	STAL	8,00
				ŁĄCZNIE	8,00

Rury ochronne należy zabezpieczyć antykorozyjnie, przy użyciu powłoki ochronnej- trójwarstwowej izolacji polietylenowej lub polipropylenowej.

TABELA nr 3.6.5. Izolacja cieplna dla rur przewodowych ułożonych w rurach ochronnych.

Lp	Rura przewodowa	materiał	Grubość izolacji cieplnej λ=0,015 W/mK	Długość izolacji	Powierzchnia izolacji
	[mm]		[mm]	[m]	[m^2]
1	Ø200 PVC	TWORZYWO	3x10 [mm]	26,00	54,00
2	Ø220,5 GRP	TWORZYWO	3x10 [mm]	57,00	130,00
3	Ø160 PVC	TWORZYWO	3x10 [mm]	16,00	27,50
				ŁĄCZNIE:	211,50

Z uwagi na małą głębokość posadowienia kanalizacji w drodze na odcinkach S2-S3, S3-S4 oraz S2-S2.1 projektuje się zabudowę rury przewodowej Ø220,5x5,3 GRP w rurze ochronnej Ø376,9x6,3 GRP, którą należy posadowić na odpowiedniej podbudowie oraz obetonować, zgodnie z rysunkiem szczegółowym 03.2. Dobór materiałów oraz sposób posadowienia kanału w drodze został uprzednio uzgodniony z producentem rur. W celu zabezpieczenia rur przed przemarzaniem, proponuje się zastosowanie specjalnej maty o współczynniku przewodzenia λ=0,015 W/mK. Przedstawione wyżej rozwiązania zostały uzgodnione z dysponentem sieci AQUA S.A.

Poniżej zestawiono rury przewodowe oraz ochronne, na odcinkach których należy zastosować powyższe rozwiązania.
TABELA nr 3.6.6.

Lp	Odcinek	Rura przewodowa	Długość	Rura ochronna	Długość
		[mm]	[m]	[mm]	[m]
1	S2-S3	Ø220,5x5,3 GRP SN10 000 [N/m^2]	14,10	Ø376,9x6,3 GRP SN10 000 [N/m^2]	13,00
2	S3-S4	Ø220,5x5,3 GRP SN10 000 [N/m^2]	15,20	Ø376,9x6,3 GRP SN10 000 [N/m^2]	8,00
3	S2-S2.1	Ø220,5x5,3 GRP SN10 000 [N/m^2]	47,60	Ø376,9x6,3 GRP SN10 000 [N/m^2]	36,00
		ŁĄCZNIE:	76,90 [mb]	**ŁĄCZNIE:**	57,00 [mb]

TABELA nr 3.6.7. Manszety uszczelniające (sieć)

Lp	Rura przewodowa	Rura ochronna	Manszeta uszczelniająca
	[mm]	[mm]	szt.
1	Ø220,5x5,3 GRP	Ø376,9x6,3 GRP	2
		ŁĄCZNIE	3

TABELA nr 3.6.8. Manszety uszczelniające (przyłącza- zakres do granicy działki)

Lp	Rura przewodowa	Rura ochronna	Manszeta uszczelniająca
	[mm]	[mm]	szt.
1	Ø160 PVC	Ø273 STAL	3
		ŁĄCZNIE	3

TABELA nr 3.6.9. Manszety uszczelniające (przyłącza- zakres od granicy działki do budynku).

Lp	*Rura przewodowa*	*Rura ochronna*	*Manszeta uszczelniająca*
	[mm]	*[mm]*	*szt.*
1	Ø160 PVC	Ø273 STAL	2
		ŁĄCZNIE	2

TABELA nr 3.5.10. Płozy (sieć i przyłącza- zakres do granicy działki).

Lp	*Zakres*	*Rura przewodowa*	*Rura ochronna*	*Długość Rury ochronnej*	*Płozy ilość*
		[mm]	*[mm]*	*[m]*	*szt.*
1	S1-S2	Ø200 PVC	Ø457 x10 STAL	24	19
2	S2-S3	Ø220,5x5,3 GRP	Ø376,9x6,3 GRP	13	12
4	S3-S4	Ø220,5x5,3 GRP	Ø376,9x6,3 GRP	8	8
5	S2-S2.1	Ø220,5x5,3 GRP	Ø376,9x6,3 GRP	36	26
6	S9-S9.1	Ø160 PVC	Ø273x5 STAL	9	9
7	S11-S11.1	Ø160 PVC	Ø273x5 STAL	7	8
				ŁĄCZNIE	82

TABELA nr 3.5.11. Płozy (przyłącza- zakres od granicy działki).

Lp	*Zakres*	*Rura przewodowa*	*Rura ochronna*	*Długość Rury ochronnej*	*Płozy ilość*
		[mm]	*[mm]*	*[m]*	*szt.*
1	S15.1-S15.2	Ø160 PVC	Ø273,0x5 STAL	8	8
				ŁĄCZNIE	8

TABELA nr 3.5.12. Korki do rur kanalizacyjnych (sięgacze do granicy działki).

Lp	*Kształtki*	*Średnica*	*ilość*
		[mm]	*szt.*
1	Korek do rur PVC	Ø160	5
		ŁĄCZNIE	5

4.7. ZESTAWIENIE STUDNI.

W tabeli poniżej zestawiono studnie kanalizacyjne.
TABELA nr 3.7.1.

Nr. studni	*Średnica [mm]*	*Materiał*	*Klasa włazu*	*Głębokość [m]*	*Kineta typ*
S1 (istn. włączeniowa)	1000	betonowa (kaskadowa)	D400	2,68	-
S2	1000	betonowa	D400	0,67	T
S3	1000	betonowa	D400	0,65	I (37°)
S4	600	tworzywowa	D400	2,02	I (53°)
S5	1000	betonowa	D400	2,09	I (35°)
S6	1000	betonowa (kaskadowa)	D400	2,16	I (0°)
S7	600	tworzywowa	D400	2,3	I (13°)
S8	600	tworzywowa	D400	2,26	I (18°)
S9	1000	Betonowa	D400	2,55	I (8°)
S10	1000	Betonowa	D400	2,63	I (4°)
S11	1000	Betonowa	D400	2,53	I (0°)
S12	1000	betonowa (kaskadowa)	D400	2,47	I (0°)
S13	1000	betonowa (kaskadowa)	D400	2,98	I (7°)
S14	1000	betonowa	D400	2,61	I (14°)
S15	1000	betonowa (kaskadowa)	D400	2,26	I (0°)
S16	1000	betonowa (kaskadowa)	D400	3,9	I (0°)
S17	1000	betonowa (kaskadowa)	D400	3,08	I (0°)
S18	600	tworzywowa	D400	2,21	I (74°)
S19	600	tworzywowa	D400	1,97	I (11°)
S2.1	1000	betonowa	D400	1,44	I (90°)
S2.2	600	tworzywowa	B125	2,23	I (25°)

S2.3	600	tworzywowa	B125	1,93	I (22°)
S2.4	1000	betonowa	B125	1,81	I (26°)
S2.5	600	tworzywowa	B125	2,15	I (25°)
S2.6	600	tworzywowa	B125	1,85	I (3°)
S2.7	1000	betonowa	B125	1,77	I (12°)
S2.8	1000	betonowa	B125	2,25	I (37°)
S2.9	1000	betonowa	B125	2,15	I (69°)
S2.10	600	tworzywowa	B125	2,3	I (6°)
S2.11	600	tworzywowa	B125	2,16	I (0°)
S2.12	600	tworzywowa	B125	2,01	I (0°)
S2.13	600	tworzywowa	B125	2	I (0°)
S2.2.1	425	tworzywowa	B125	1,45	I (90°)
S2.4.1	425	tworzywowa	B125	2,04	I (0°)
S2.7.1	425	tworzywowa	D400	1,57	I (12°)
S2.9.1	425	tworzywowa	B125	1,5	I (90°)
S2.9.2	425	tworzywowa	B125	1,48	I (90°)
S2.13.2	425	tworzywowa	B125	2,07	I (90°)
S6.2	425	tworzywowa	B125	2	I (33°)
S7.2	425	tworzywowa	D400	1,98	I (0°)
S9.2	425	tworzywowa	B125	1,85	I (19°)
S9.3 (istn.)	425	tworzywowa	-	1,56	-
S9.4 (istn.)	425	tworzywowa	-	1,43	-
S10.2	425	tworzywowa	D400	1,84	I (56°)
S10.1.1	425	tworzywowa	B125	1,6	I (57°)
S11.2	425	tworzywowa	B125	1,22	I (90°)
S11.3	425	tworzywowa	B125	1,58	I (90°)
S11.B	425	tworzywowa	B125	2,23	I (20°)
S11.C	425	tworzywowa	B125	1,75	I (32°)
S12.2	425	tworzywowa	B125	1,5	I (0°)
S13.2	425	tworzywowa	B125	1,79	I (0°)
S15.2	425	tworzywowa	D400	1,48	I (60°)
S15.3	425	tworzywowa	B125	1,57	I (68°)
S16.2	425	tworzywowa	D400	2,31	I (0°)
S16.3	425	tworzywowa	B125	1,48	I (90°)
S19.2	425	tworzywowa	D400	2,03	I (90°)

4.8. ZESTAWIENIE DZIAŁEK INWESTYCYJNYCH.

TABELA nr 3.8.1.

Lp.	*NR DZIAŁKI*	*WŁAŚCICIEL*	*SIEDZIBA*
1	5681/1	Skarb Państwa Wody Publiczne	Państwowe Gospodarstwo Wodne Wody Polskie Zarząd Zlewni w Żywcu ul. Bracka 30, 34-300 Żywiec
2	5682	Skarb Państwa	Państwowe Gospodarstwo Wodne Wody Polskie Zarząd Zlewni w Żywcu ul. Bracka 30, 34-300 Żywiec
3	6110/5	Skarb Państwa Władający: Regionalny Zarząd Gospodarki Wodnej	Ul. Marszałka Józefa Piłsudskiego 22 31-109 Kraków
4	6115/1	Skarb Państwa Wody Publiczne	Państwowe Gospodarstwo Wodne Wody Polskie Zarząd Zlewni w Żywcu ul. Bracka 30, 34-300 Żywiec
5	6106	Skarb Państwa, Powiatowy Zarząd Dróg Władający: Urząd Miasta Szczyrk	Ul. Beskidzka 4, 43-370 Szczyrk
6	6115/8	Skarb Państwa Wody Publiczne	Państwowe Gospodarstwo Wodne Wody Polskie Zarząd Zlewni w Żywcu ul. Bracka 30, 34-300 Żywiec
7	6105	Skarb Państwa, Powiatowy Zarząd Dróg Władający: Urząd Miasta Szczyrk	Ul. Beskidzka 4, 43-370 Szczyrk
8	5594	Węgrzynkiewicz Jarosław	Ul. Myśliwska 87, 43-370 Szczyrk
9	5593	Ficek Mirella	ul. Świerkowa 25a, 43-370 Szczyrk
10	5642/4	Więzik Iwona	ul. Świerkowa 5, 43-370 Szczyrk
11	5643/2	Przybyła Henryk – nie żyje Przybyła Anna *Spadkobierca:* Przybyła Anna	ul. Wierzbowa 6, 43-370 Szczyrk
12	5642/2	Gorzawski Dariusz	ul. Wierzbowa 4, 43-370 Szczyrk
13	5643/1	Gorzawski Dariusz	ul. Wierzbowa 4, 43-370 Szczyrk
14	5645/1	Wieczorek Antoni – nie żyje Wieczorek Anna – nie żyje *Spadkobiercy:* Wieczorek Dorota, Wieczorek Henryk	Ul. Świerkowa 7,, 43-370 Szczyrk

15	5646/1	Więzik Jacek	Ul. Świerkowa 9, 43-370 Szczyrk
16	5647	Mastyka Alicja (z domu Więzik)	Ul. Świerkowa 9, 43-370 Szczyrk
17	5701	Marek Antoni, Marek Zofia	Ul. Jodłowa 16, 43-370 Szczyrk
18	5699/4	Paweł Bosek	Ul. Blokowa 47, 43-300 Bielsko-Biała
19	5700/2	Przybyła Antoni	Ul. Orzechowa 7, 43-370 Szczyrk
20	5630/1	Magiera Wiktoria, Magiera Zygmunt	Ul. Świerkowa 13, 43-370 Szczyrk
21	5621/1	Gorący Damian	Ul. Kopernika 33d m.22, 95-015 Głowno
22	5697/1	1.Kolabiński Adam 2.Kolabińska Antonina	1.ul. Świerkowa 17, 43-370 Szczyrk 2.ul. Woźna 1033, 43-374 Buczkowice
23	5697/2	1.Kolabiński Adam 2.Kolabińska Antonina	1.ul. Świerkowa 17, 43-370 Szczyrk 2.ul. Woźna 1033, 43-374 Buczkowice
24	5631/1	1.Kolabiński Adam 2.Kolabińska Antonina	1.ul. Świerkowa 17, 43-370 Szczyrk 2.ul. Woźna 1033, 43-374 Buczkowice
25	5621/2	1.Kolabiński Adam 2.Kolabińska Antonina	1.ul. Świerkowa 17, 43-370 Szczyrk 2.ul. Woźna 1033, 43-374 Buczkowice
26	5619	Kolabińska Antonina	Ul. Woźna 1033, 43-374 Buczkowice
27	5600	Babiarz Czesława	Ul. Morskie Oko 21 m.51, 43-300 Bielsko –Biała
28	5606	Chyliński Marek, Chylińska Ilona	Ul. Literatów 21, 40-558 Katowice
29	5636	Słodczyk Ewa	Ul. Ładna 8, 43-300 Bielsko -Biała
30	5637	Słodczyk Ewa	Ul. Ładna 8, 43-300 Bielsko -Biała
31	5632/1	Wiądzkowicz Mariusz , Wiądzkowicz Anna	Ul. Sportowa 66, 95-082 Dobroń
32	5633	Wiądzkowicz Mariusz, Wiądzkowicz Anna	Ul. Sportowa 66, 95-082 Dobroń
33	5609	Knapik Piotr, Knapik Małgorzata	Ul. Słowików 23, 40-534 Katowice
34	5608	Knapik Piotr	Ul. Słowików 23, 40-534 Katowice

4.9. CHARAKTERYSTYKA POSZCZEGÓLNYCH PRZYŁĄCZY:

W tabeli poniżej zestawiono przyłącza do poszczególnych budynków:

Tabela nr 3.9.1

Lp	*nr działki*	*Rodzaj włączenia*	*Długość przyłącza do granicy działki*	*Długość inst. wewn. do budynku –od granicy działki*	*średnica*
1	**5642/4**	Studnia Betonowa **(S6)**	2,30 m	7,00 m	φ160PVC
2	**5643/1**	Studnia tworzywowa **(S7)** Studnia Betonowa **(S2.4)**	1,40 m 0,00 m	32,60 m 19,30 m	φ160PVC φ160PVC
3	**5637**	Studnia Betonowa **(S9)**	9,50 m	0,60 m 20,60 m (wykorzystanie istniejącego przyłącza)	160PVC φ110PVC
4	**5631/1**	Studnia Betonowa **(S10)**	1,90 m	17,40 m	φ160PVC
5	**5630/1**	Studnia Betonowa **(S11)**	1,20 m	26,66 m	φ160PVC
6	**5633**	Studnia Betonowa **(S11)**	10,00 m	14,40 m	φ160PVC
7	**5621/1**	Studnia Betonowa **(S12)**	1,70 m	13,70 m	φ160PVC
8	**5619**	Studnia Betonowa **(S13)**	2,50 m	3,10 m	φ160PVC
9	**5618**	Studnia Betonowa **(S13)**	3,40 m	0,00 m	φ160PVC
10	**5616/1**	Studnia Betonowa **(S14)**	3,10 m	0,00 m	φ160PVC
11	**5608**	Studnia Betonowa **(S15)**	2,91 m	42,50 m	φ160PVC
12	**5610**	Studnia Betonowa **(S15)**	2,10 m	0,00 m	φ160PVC
13	**5606**	Studnia Betonowa **(S16)**	2,80 m	14,00 m	φ160PVC
14	**5602**	Studnia Betonowa **(S17)**	3,40 m	0,00 m	φ160PVC
15	**5604/1**	Studnia Betonowa **(S17)**	1,50 m	0,00 m	φ160PVC
16	**5593**	Studnia Tworzywowa **(S19)**	11,40 m	14,00 m	φ160PVC
17	**5643/2**	Studnia Tworzywowa **(S2.2)**	0,00 m	13,90 m	φ160PVC
18	**5645/1**	Studnia Tworzywowa **(S2.6)**	0,00 m	2,70 m	φ160PVC
19	**5646/1**	Studnia Betonowa **(S2.7)**	0,00 m	20,80 m	φ160PVC
20	**5697/2**	Studnia Betonowa **(S2.9)**	0,00 m	35,40 m	φ160PVC
21	**5621/2**	Studnia Tworzywowa **(S2.13)**	1,50 m	9,80 m	φ160PVC

- Dla budynku przy ul. Świerkowej 4 (pgr. 5643/1), na życzenie Inwestora, zaprojektowano dwa warianty przyłącza sanitarnego. W trakcie realizacji inwestycji wykonana zostanie jedna z przedstawionych opcji.
- Wszystkie istniejące osadniki na ścieki sanitarne na terenie wykonywanych przyłączy należy przeznaczyć do likwidacji.
- Właściciele posesji do granic których zaprojektowano wyłącznie sięgacze, nie wyrazili chęci podłączenia do sieci sanitarnej.

5. FORMA ARCHITEKTONICZNA I FUNKCJA OBIEKTU, SPOSÓB JEGO DOSTOSOWANIA DO KRAJOBRAZU I OTACZAJĄCEJ ZABUDOWY ORAZ SPOSÓB SPEŁNIENIA WYMAGAŃ, O KTÓRYCH MOWA W ART. 5 UST.1, (ZGODNOŚĆ Z PRZEPISAMI BUDOWLANYMI, OBOWIĄZUJĄCYMI POLSKIMI NORMAMI ORAZ ZASADAMI WIEDZY TECHNICZNEJ) ZGODNIE Z § 11.2.PKT.2.

Część kanalizacyjną wykonano zgodnie z obowiązującymi przepisami w zakresie budowy rurociągów, a w szczególności:

- PN-B-01700:1999 Wodociągi i Kanalizacja. Urządzenia i sieć zewnętrzna. Oznaczenia graficzne.
- PN-84/B-01701 Instalacje wewnętrzne wodociągowe i kanalizacyjne. Oznaczenia na rysunkach.

- PN-B-10702:1999 Wodociągi i kanalizacja. Zbiorniki. Wymagania i badania.
- PN-B-10736:1999 Wykopy otwarte dla przewodów wodociągowych i kanalizacyjnych. Roboty ziemne. Warunki techniczne wykonania.
- PN-B-10736:1999 Roboty ziemne. Wykopy otwarte dla przewodów wodociągowych i kanalizacyjnych. Warunki techniczne wykonania.
- PN-C-89221:1998/Az1:2004 Rury z tworzyw sztucznych. Rury drenarskie karbowane z nie zmiękczonego polichlorku winylu (PVC-U) (zmiana Az1:2004).
- PN-91/M-34501 Gazociągi i instalacje gazownicze. Skrzyżowania gazociągów z przeszkodami terenowymi wymagania.

Wszystkie prace należy prowadzić przy zachowaniu przepisów BHP zawartych w szczególności w :

- DZ.U. nr 22/53 poz.89 – „BHP" – transport ręczny.
- DZ.U. nr 2/67 – Warunki techniczne wykonania i odbioru robót betonowych i żelbetowych w zakresie gospodarki wodnej
- DZ.U. nr 13/72 – W sprawie bezpieczeństwa i higieny pracy przy wykonaniu robót budowlano-montażowych i rozbiórkowych.
- BN-83/8836-02 – Roboty ziemne – przewody podziemne, roboty ziemne wymagania i badania przy odbiorze.
- PN-68/B-06050 – Roboty ziemne budowlane – wymogi w zakresie wykonania i badania oraz w Warunkach Technicznych wykonania i odbioru robót budowlano montażowych.
- „Warunki Techniczne Wykonania i Odbioru Rurociągów z Tworzyw Sztucznych " – Polska Korporacja Techniki Sanitarnej, Grzewczej i Klimatyzacji, Warszawa 1994].

6. MATERIAŁY.

6.1. RURY KANALIZACYJNE.

Do budowy kanalizacji sanitarnej należy stosować:

- **rury kanalizacyjne kielichowe z uszczelką gumową wykonane** z tworzywa sztucznego **(rury kanalizacyjne z PVC – lite dla średnic Dz160, Dz200).** Klasa sztywności obwodowej min. **SN8 kN/m2 SDR34 kl.S i SN12 kN/m^2 SDR31** zgodne z normą PN-EN 1401:1999 - w zależności od warunków na budowie należy stosować rury o długościach 1, 3 lub 5m.
- Do budowy kanalizacji sanitarnej stosowane będą **rury GRP** – system rur z żywic poliestrowych wzmacnianych ciągłym i ciętym włóknem szklanym z wypełniaczem kwarcowym, produkowane w technologii nawojowej. Klasa sztywności obwodowej min. SN10 000 N/m2. Standardowa długość rury wynosi 6m.

W miejscach gdzie przykrycie terenu jest mniejsze niż 1,2m należy zastosować docieplenie rur poprzez otulinę/ łupinę styropianową odporną na działanie wody, nie podlegającą degradacji. Można ją dodatkowo zabezpieczyć folią budowlaną. Inne rozwiązania dla docieplenia rur należy stosować w miejscach przedstawionych w projekcie oraz zgodnie z rysunkiem szczegółowym (rys.03.2).

6.2. STUDNIE KANALIZACYJNE.

Na trasie kanalizacji sanitarnej stosowane będą studnie:

Studnia żelbetowa DN 1000– wg normy PN-EN 1917:2004, włazowa, średnica wewnętrzna 1000 średnica wejścia: 600mm, średnica wewnętrzna: 1000 mm, zastosowana na sieci (kolektorze) kanalizacji sanitarnej na zmianach kierunku, przełączeniu kanałów i trudno dostępnych miejscach. Projektowane elementy studni betonowych łączone na uszczelki gumowe EPDM, przejście szczelne przez ściany studni betonowych wykonać w tulejach ochronnych. Włączenia do studni betonowych wykonać za pomocą przejście szczelne tulejowe. Studnia betonowa wyposażona jest w właz z żeliwa szarego φ600 wg PN-87/H-74051/2 oraz stopnie złazowe wg PN-64/H-74086. Studnia kanalizacyjna musi posiadać klasę odporności chemicznej AX3. Jako zwieńczenie studni w terenie utwardzonym należy zastosować właz żeliwny klasy D400 wraz z pierścieniem odciążający, natomiast w terenie nieutwardzonym właz żeliwny klasy B125 (bez pierścienia odciążającego).

Studnia żelbetowa DN 1000 KASKADOWA– wg normy PN-EN 1917:2004

Wykaz studni betonowych z klasami włazów oraz typami kinet przedstawiono w tabeli 3.6.

Studnie tworzywowa DN600 - Studnie kanalizacyjne na trasie kanalizacji sanitarnej zaprojektowano jako studnie tworzywową o średnicy DN600 (niewłazową). Kinety studni zaprojektowano jako przepływowe, zgodnie z załączonym profilem kanalizacji oraz tabelą 3.6. Rury karbowane produkowane z polipropylenu o średnicy ϕ600 stanowią kominy studzienek. Jako zwieńczenie studni w terenie utwardzonym należy zastosować włazy żeliwne klasy D400, wsparte na żelbetowym pierścieniu odciążającym i teleskopowym adapterze do włazów, natomiast w terenie nieutwardzonym stosować włazy klasy A15 i B125 (bez pierścieni odciążających).

Studnia tworzywowa DN425 - Studnie kanalizacyjną na trasie kanalizacji sanitarnej zaprojektowano jako studnie tworzywową o średnicy DN425 (niewłazową). Kinetę studni zaprojektowano jako przepływową, zgodnie z załączonym profilem kanalizacji oraz tabelą 3.6. Rura karbowana produkowana z polipropylenu o średnicy ϕ425 stanowi komin studzienki. Jako zwieńczenie studni w terenie utwardzonym należy zastosować włazy żeliwne klasy D400, wsparte na żelbetowym pierścieniu odciążającym i teleskopowym adapterze do włazów, natomiast w terenie nieutwardzonym stosować włazy klasy A15 i B125 (bez pierścieni odciążających).

Wykaz studni tworzywowych z klasami włazów oraz typami kinet przedstawiono w tabeli 3.7.1

W drodze ul. Świerkowa na całej długości stosować pierścienie odciążające oraz włazy z żeliwa szarego D400 z pierścieniem odciążającym. Włazy winny być zabezpieczone przed kradzieżą zabezpieczeniem.

Włączenie projektowanej kanalizacji sanitarnej do istniejącej kanalizacji możliwe będzie po wykonaniu przeglądu kanału kamerą oraz pozytywnym odbiorze Inspektora Aqua S.A. wykonanej kanalizacji.

Rozwiązania i materiały użyte do budowy powinny być akceptowane przez Aqua S.A.

7. W STOSUNKU DO OBIEKTU BUDOWLANEGO LINIOWEGO – ROZWIĄZANIA BUDOWLANE I TECHNICZNO-INSTALACYJNE, NAWIĄZUJĄCE DO WARUNKÓW TERENU WYSTĘPUJĄCYCH WZDŁUŻ JEGO TRASY, ORAZ ROZWIĄZANIA TECHNICZNO – BUDOWLANE W MIEJSCACH CHARAKTERYSTYCZNYCH LUB O SZCZEGÓLNYM ZNACZENIU DLA FUNKCJONOWANIA OBIEKTU ALBO ISTOTNE ZE WZGLĘDÓW BEZPIECZEŃSTWA, Z UWZGLĘDNIENIEM WYMAGANYCH STREF OCHRONNYCH.

Projektowaną siec i przyłącza do budynków zaprojektowano w sposób uwzględniający istniejące zagospodarowanie terenu. Przebieg trasy sieci i przyłączy pokazano na rysunkach w części rysunkowej projektu. Dla projektowanej sieci i przyłącza strefa ochronna wynosi 1,0m w każdą stronę od obiektu budowlanego.

8. WYTYCZNE REALIZACYJNE.

Wykonawca jest zobowiązany do zabezpieczenia placu budowy, utrzymania ruchu pieszych oraz wykonania i utrzymania oznakowania robót, w okresie od rozpoczęcia do odbioru końcowego robót. Na czas prowadzenia robót Wykonawca zainstaluje i będzie obsługiwał urządzenia zabezpieczające ruch (zapory, znaki, itp.) zapory zostaną wyposażone w żółte światła pulsacyjne, znaki drogowe wykonane z folii odblaskowej. Koszt oznakowania i zabezpieczenia budowy pokrywa Wykonawca. Wykonawca odpowiada za oznakowanie i bezpieczeństwo ruchu na odcinku prowadzonych robót oraz za stan oznakowania objazdu. Za uszkodzenia i wypadki związane z nieprawidłowym oznakowaniem i prowadzeniem robót odpowiedzialność ponosi Wykonawca robót.

8.1. ROBOTY PRZYGOTOWAWCZE.

Trasę projektowanej sieci oraz przyłączy wytyczyć na podstawie planu zagospodarowania terenu uwzględniając faktyczny przebieg przewodów podziemnych na podstawie wykonanych przekopów kontrolnych. Usytuowanie trasy kanału w terenie gdzie brak jest stałych punktów dowiązania wymaga wytyczenia geodezyjnego.

8.2. ZABEZPIECZENIE ISTNIEJĄCEGO UZBROJENIA.

Wszelkie prace w pobliżu istniejącego uzbrojenia podziemnego należy prowadzić zgodnie z obowiązującymi normami państwowymi i branżowymi oraz warunkami określonymi w uzgodnieniach. Uzbrojenie podziemne na czas prowadzenia robót oraz docelowo należy zabezpieczyć pod nadzorem przedstawiciela zakładu użytkującego przewód znajdujący się w sąsiedztwie prowadzonych robót.

8.3. INWENTARYZACJA ISTNIEJĄCYCH URZĄDZEŃ UZBROJENIA TERENU.

Poszczególne przewody uzbrojenia terenu przedstawione na planie zagospodarowania terenu określone zostały przez użytkowników orientacyjnie. W związku z powyższym przed przystąpieniem do robót konieczne jest wykonanie odkrywek kontrolnych dla dokładnego zlokalizowania przewodów podziemnych znajdujących się na trasie przyłączy.

Wszystkie roboty w pobliżu urządzeń należy prowadzić pod nadzorem użytkownika danego uzbrojenia. W przypadku znaczących różnic w usytuowaniu poziomym i wysokościowym przewodów w stosunku do założonych w projekcie może zajść konieczność korekty niwelety projektowanego rurociągu. Może to również dotyczyć usytuowania poziomego trasy. Uściślenie przebiegu trasy rurociągu na pewnych fragmentach jest możliwe dopiero po stwierdzeniu faktycznego przebiegu uzbrojenia podziemnego w porozumieniu z Inspektorem Nadzoru. Warunki wykonywania prac w sąsiedztwie istniejącego uzbrojenia terenu precyzują uzgodnienia branżowe dołączone do projektu.

8.4. ROBOTY ZIEMNE I ODWODNIENIE WYKOPÓW.

Zaprojektowano montaż rurociągów w wykopie, przy szerokości dna 1,0-1,2 m. Na odcinkach na których rurociąg nowy i stary znajdują się w bezpośredniej bliskości należy liczyć się z poszerzeniem wykopu.

W zależności od stopnia nawodnienia należy stosować typowe przy robotach ziemnych sposoby odwodnień. W przypadku dużego napływu wód gruntowych przewidziano odwodnienie pompowe z drenowaniem dna wykopu za pomocą sączków. Rzeczywiste warunki w zakresie wód gruntowych będą podlegać weryfikacji podczas trwania prac wykonawczych.

Wykopy należy wykonywać jako wąsko przestrzenne, z pełnym deskowaniem. Dopuszcza się w uzgodnieniu z Inspektorem Nadzoru deskowane ażurowe dylami stalowymi oraz wykonywanie wykopu z wykorzystaniem deskowań systemowych pogrążalnych.

Wymagane jest barierkowanie wykopu na całej długości – rurociąg będzie układany na terenie osiedla mieszkaniowego. W celu dojścia do posesji należy wykonać tymczasowe kładki.

Zaprojektowano następujący tryb przygotowania podłoża:

Wykopy mechaniczne należy prowadzić na poziomie 30 cm powyżej rzędnej dna wykopu, dalej prowadzić wykopy ręcznie przygotowując przestrzeń pod podsypkę.

W przypadku naruszenia gruntu rodzimego poniżej ustalonego poziomu, skruszony grunt należy usunąć z wykopu, a przestrzeń wolną wypełnić dobrze zagęszczonym piaskiem. W przypadku natrafienia na warstwę gruntu organicznego należy ją wybrać aż do gruntu stałego, a przestrzeń wypełnić dobrze zagęszczonym piaskiem, żwirem lub tłuczniem.

Podłoże (podsypka piaskowa) powinno być tak wyprofilowane aby rura spoczywała na nim jedną czwarta powierzchni (założono wyprofilowanie do kąta opasania 90°). Wymagana grubość podsypki 20 cm. Jako podsypkę należy stosować piasek gruboziarnisty, który nie powinien być zmrożony i nie może zawierać ostrych kamieni lub innego rodzaju łamanego materiału. Okład urobku powinien być wykonywany tylko po jednej stronie wykopu w odległości co najmniej 0,60m od krawędzi wykopu poza klinem odłamu wykopu.

8.5. ROBOTY MONTAŻOWE.

Układanie kanału powinno być dostosowane do czynników, które wpływają na funkcjonowanie, wytrzymałość i okres użytkowania rurociągu. Czynniki te są określone przez głębokość układania, obciążenie rury, warunki gruntowe, podłoże i inne warunki lokalizacyjne. Układanie odcinka przewodu może odbywać się tylko na przygotowanym podłożu. Na podłożu tym należy wykonać podsypkę piaskową pod kolektor o grubości 20 cm. Na zagęszczonej podsypce należy ułożyć rury kanalizacyjne.

Należy przy tym zwrócić uwagę, aby osie odcinków przewodu pokrywały się, zaś przy połączeniu kielichowym bosy koniec rury wszedł do miejsca oznaczonego na niej. Montaż rurociągów należy wykonać zgodnie z instrukcją montażu dostarczoną przez producenta. Przewód PVC powinien być montowany w zasadzie w wykopie.

Montaż rurociągu należy wykonywać przy temperaturach zewnętrznych w granicach +5 do +30°C. Rury należy układać od najniższego punktu kanału w kierunku przeciwnym do spadku. Przewód po ułożeniu powinien ściśle przylegać do podłoża na całej swej długości w co najmniej ¼ jego obwodu – kąt opasania 90°. Złącza powinny pozostać odsłonięte, z pozostawieniem wystarczającej przestrzeni po obu stronach, do czasu przeprowadzenia próby szczelności przewodu. Połączenie kielichowe lub inne przed zasypaniem należy owinąć folią z tworzywa sztucznego w celu zabezpieczenia przed ścieraniem uszczelki w czasie pracy przewodu, także upewnić się, czy rura nie wspiera się na kielichu.

Podczas prac wykonawczych musi być zwrócona szczególna uwaga na zabezpieczenie rur przed przemieszczeniem się podczas wypełniania wykopu, zagęszczania gruntu i przejeżdżania ciężkiego sprzętu wykonawcy. Po zainstalowaniu kolektorów należy wykonać próbę szczelności i odbiór techniczny pod nadzorem Inspektora Nadzoru.

8.6. PRÓBA SZCZELNOŚCI RURY PVC.

Po zainstalowaniu kanałów należy wykonać próbę szczelności i odbiór techniczny pod nadzorem Inspektora Nadzoru. Próby szczelności należy przeprowadzić zgodnie ze szczegółowymi wymaganiami podanymi odpowiednio w normach PN-92/B-10735 oraz PN-92/B- 10727.

Przed zasypaniem wykopów należy wykonać próbę szczelności kanalizacji na eksfiltrację przy określonym ciśnieniu wody wewnątrz przewodu, odcinkami co 50 m pomiędzy studzienkami rewizyjnymi. Studzienki umożliwiają zejście na poziom kanałów i zamknięcie ich tymczasowymi zamknięciami mechanicznymi (korki), lub pneumatycznymi (worki), dla napełnienia przewodu wodą i dokonania próby szczelności. Następnie należy wykonać obsypkę piaskową 30 cm ponad wierzch rury.

8.7. ZASYPANIE RUROCIĄGU, ZAGĘSZCZENIE, GRUNTU.

Wykonanie zasypki należy przeprowadzić natychmiast po odbiorze i zakończeniu posadowienia rurociągu. Zasyp rurociągu w wykopie składa się z dwóch warstw:

- warstwy ochronnej rury – obsypki,
- warstwy wypełniającej do powierzchni terenu lub wymaganej rzędnej.

Zasyp kanału przeprowadza się w trzech etapach:

- etap I – wykonanie warstwy ochronnej rury z wyłączeniem odcinków na złączach,
- etap II – po próbie szczelności złącz rur wykonanie warstwy ochronnej w miejscach połączeń,
- etap III – zasyp wykopu gruntem rodzimym, warstwami z jednoczesnym zagęszczeniem i ewentualną rozbiórkę odeskowań i rozpór ścian wykopu,

Warstwa ochronna, obsypka.

Warstwę ochronną rury wykonuje się z piasku sypkiego drobno-, średnio- lub gruboziarnistego bez grud i kamieni. Wykonanie obsypki:

- obsypkę prowadzić do uzyskania zagęszczonej warstwy o grubości minimum 0,3 m nad rurą,
- obsypkę wykonywać warstwami do 1/3 średnicy rury, zagęszczając każdą warstwę,
- dla zapewnienia całkowitej stabilności koniecznym jest aby materiał obsypki szczelnie wypełniał przestrzeń pod rurą,
- zagęszczenie każdej warstwy obsypki należy wykonywać tak, by rura miała odpowiednie podparcie po bokach,
- stopień zagęszczenia obsypki powinien określać projekt,
- bardzo ważne jest zagęszczenie – podbicie gruntu w tzw. pachach przewodu, które należy wykonać przy użyciu pobijaków drewnianych,

Zalecenia dotyczące stopnia zagęszczenia obsypki zależą od przeznaczenia terenu nad rurociągiem:

- dla przewodów umieszczonych pod drogami powinien być nie mniejszy niż 95% zmodyfikowanej wartości modułu Proctora,
- około 90% w przypadku wykopów powyżej 4 metrów,
- 85% w pozostałych przypadkach lecz zgodny z wytycznymi podanymi w projekcie,

W trakcie wykonywania obsypki zaleca się umieszczać nad wykonywaną siecią sanitarną specjalną taśmę sygnalizacyjną. Do czasu prowadzenia prób szczelności złącza powinny być odkryte.

Zasyp wykopu.

Zasypanie wykopów należy rozpocząć po wykonaniu pełnej obsypki, dokonaniu jej kontroli i stopnia zagęszczenia obsypki oraz po pozytywnym wyniku próby szczelności przyłączanych kanalizacji. Zasypywanie należy wykonać ostrożnie, aby nie uszkodzić styków izolacji. Niedopuszczalne jest chodzenie po kanale na odcinku strefy niebezpiecznej.

Materiał jaki można użyć do zasypki to materiał pochodzący z wykopu (grunt rodzimy) lub inny odpowiadający wymaganiom gruntu stosowanego do zasypu gruntów wg zaleceń zawartych w projekcie technicznym. Średnica ziaren materiału użytego do zasypania wykopu nie powinna przekraczać 30mm. Nie powinno się zrzucać do wykopu kamieni i odłamków skał, gruzu o ostrych krawędziach i większych rozmiarach, które spadając do wykopu mogą uszkodzić rurociąg w wyniku przebicia warstwy ochronnej obsypki i uderzenia w rurę. Grunt nie może być zmarznięty i zbrylowany, dlatego też przed zasypaniem wykopu odkład gruntu powinien być szczegółowo sprawdzony.

Dla kanałów w drogach należy wykonać zasypkę piaskiem lub pospółkę w zależności od uzgodnień z administratorem drogi do wysokości warstwy konstrukcyjnej drogi lub do poziomu terenu istniejącego.

Zasypka zwykle wykonywana jest mechanicznie i należy prowadzić ją warstwami, z zagęszczaniem co 20 cm. Zagęszczenie podłoża należy kontynuować do osiągnięcia wskaźnika zagęszczenia zgodnie z normą BN-77/8931-12:

- wskaźnik zagęszczenia materiału zasypowego zabudowywanego w korpus drogi Is= 0.92,
- Wskaźnik zagęszczenia materiału zasypowego zabudowywanego poza drogą Is= 0.85,

Dopuszcza się określenie wskaźnika zagęszczenia metodą obciążeń płytowych. Przy określeniu modułów odkształcenia należy spełnić warunek I≤ 2,2 E2 ≥ 60 Mpa.

Jeżeli wartość wskaźnika zagęszczenia nie może być osiągnięta przez bezpośrednie zagęszczenie gruntów rodzimych, to należy podjąć środki w celu ulepszenia gruntu podłoża, umożliwiającego uzyskanie wymaganych wartości wskaźnika zagęszczenia. Możliwe do zastosowania środki proponuje Wykonawca i przedstawia do akceptacji Inspektorowi nadzoru.

Wilgotność gruntu w czasie jego zagęszczania powinna być zbliżona do optymalnej:

- w gruntach niespoistych +2% i -2%,
- w gruntach mało i średnio spoistych +0% i -2%,
- w mieszaninach popiołowo – żużlowych +2% i -4%,

Gdy jest mniejsza niż 0,8 wilgotności optymalnej - zagęszczaną warstwę polewać wodą, gdy większa niż 1,2 - przesuszyć grunt w sposób naturalny lub użyć środków zaakceptowanych przez Kierownika budowy (np. przez dodanie wapna palonego, zastosowanie warstwy drenującej umożliwiając odpływ nadmiaru wody lub ulepszenie dodatkiem wapna hydratyzowanego bądź popiołów lotnych). Przed przystąpieniem do wykonania dalszych warstw należy zgłosić do odbioru podłoże drogi wpisem do Dziennika Budowy.

Odwodnienie pasa robót: niezależnie od budowy urządzeń, stanowiących elementy systemów odwadniających ujętych w dokumentacji projektowej, wykonawca powinien, o ile wymagają tego warunki terenowe wykonać urządzenia, które zapewnią odprowadzenie wód opadowych i gruntowych poza obszar robót ziemnych tak aby zabezpieczyć grunt przed przewilgoceniem i nawadnianiem. Wykonawca ma obowiązek takiego wykonania robót ziemnych, aby powierzchniom gruntu nadać w całym okresie trwania robót spadki, zapewniające prawidłowe odwodnienie. Jeżeli w skutek zaniedbania Wykonawcy grunty ulegną nawodnieniu, które spowoduje ich długotrwałą nieprzydatność, Wykonawca ma obowiązek usunięcia tych gruntów i zastąpienia ich gruntami przydatnymi na własny koszt bez jakichkolwiek dodatkowych opłat za te czynności, jak również za dowieziony grunt.

Grubość warstw zagęszczanego w nasypie gruntu należy określić doświadczalnie przy próbnym zagęszczeniu stosowanym sprzętem, a orientacyjnie nie powinna przekraczać:

- przy zagęszczaniu ręcznym – 15 cm,
- przy zagęszczaniu walcami – 20 cm,
- przy zagęszczaniu walcami wibracyjnymi, wibratorami lub ubijakami mech. - 40cm,
- Jednocześnie z zasypywaniem kanału należy stopniowo prowadzić rozbiórkę umocnienia,

Zaleca się wykonywanie robót przy sprzyjających warunkach pogodowych. Po ukończeniu zasypywania wykopu, teren należy przywrócić do stanu pierwotnego, teren po wykopach należy zrekultywować.

Plantowanie i humusowanie terenu.

Teren znajdujący się w bezpośrednim sąsiedztwie robót należy uzupełnić humusem, splantować, wyrównać i obsiać trawą. Teren pod zieleń musi być oczyszczony z gruzu i zanieczyszczeń. Ziemia urodzajna powinna być rozścielona równą warstwą i wymieszana z kompostem i nawozami mineralnymi oraz starannie wyrównana, przed siewem nasion trawy należy wałować wałem gładkim a potem wałem z kolczatką lub zagrabić, siew powinien być dokonany w dni bezwietrzne.

Odtworzenie rowów przydrożnych.

Istniejące rowy przydrożne jeżeli uzgodnienia nie stanowią inaczej należy doprowadzić do stanu pierwotnego.

Na etapie realizacji sieci kanalizacji sanitarnej wymienić należy następujące przewidywane rodzaje zagrożeń dla środowiska, wynikających z prowadzenia robót budowlanych:

- **Emisja hałasu** o zwiększonym natężeniu w trakcie realizacji kanalizacji, występująca głównie przy pracy transportu samochodowego oraz maszyn i urządzeń na budowie, nie przekraczająca 95 dBA.
- **Drgania mechaniczne, wstrząsy, infradźwięki i ultradźwięki** towarzyszące zjawisku hałasu wytwarzane przez pojazdy i maszyny pracujące przy realizacji wykopów i pracach montażowych.
- **Zanieczyszczenia gazowe i pyłowe** wprowadzane do atmosfery, pochodzące ze spalania benzyny i ropy w silnikach samochodów pracujących przy realizacji wykopów i pracach montażowych, a także wynikające z prowadzenia robót ziemnych i składowania kruszywa wykorzystywanego podczas budowy (pył), rozgrzewania mas bitumicznych przy odtwarzaniu nawierzchni dróg.
- **Odpady** związane z pracami ziemnymi, wytwarzane np. przy rozbiórkach nawierzchni asfaltowych, skrawki niewykorzystanych rur, odpady opakowaniowe, odpady związane z użytkowaniem sprzętu budowlanego, odpady powstające w części socjalnej pracowników budowy (puszki, butelki, papiery itp.).
- **Ścieki socjalne, technologiczne, opadowe** powstające przy:
  - próbach szczelności,
  - spłukiwaniu/zraszaniu nawierzchni utwardzonych (dróg asfaltowych, chodników),
  - celach bytowo-socjalnych.

Na etapie eksploatacji projektowanych rurociągów nie przewiduje się znaczących ilości wprowadzanych substancji lub energii do środowiska.

9. ZESTAWIENIE MATERIAŁÓW.

Zestawienie materiałów:

TABELA nr 8.1

Lp	NAZWA	ILOŚĆ [szt/m]	UWAGI:
1	Rura kanalizacyjna PVC lita kl. S – SN8 SDR34 Dz200mm	478,50 m	PN-EN1401-1:1999
2	Rura kanalizacyjna PVC lita kl. S – SN12 SDR31 Dz200mm	28,00 m	PN-EN1401-1:1999
3	Rura kanalizacyjna GRP Dn 200mm	76,90 m	PN-EN179, PN-EN 14364
4	Rura kanalizacyjna PVC lita kl. S – SN8 SDR34 Dz160mm - przyłącza	62,60 m	PN-EN1401-1:1999
5	Rura kanalizacyjna PVC lita kl. S – SN8 SDR34 Dz160mm - instalacje san. wewn.	237,80 m	PN-EN1401-1:1999
6	Studnia systemowa DN425mm tworzywowa 425 z kinetą systemową z nastawnymi kielichami, włazem teleskopowym oraz z pierścieniem odciążającym kl. A15 (1,5)	24 szt.	PN-EN13598-2:2009
7	Studnia betonowa PSJ z podstawą o średnicy wewnętrznej φ1000mm produkowaną wg normy PN-EN1917:2002, o wysokiej jakości betonu C35/45	12 szt.	PN- EN1917:2002
8	Studnia betonowa KASKADOWA PSJ z podstawą o średnicy wewnętrznej φ1000mm produkowaną wg normy PN-EN1917:2002, o wysokiej jakości betonu C35/45	7 szt.	PN-EN1917:2002
9	Studnia systemowa DN600mm tworzywowa 600 z kinetą systemową z nastawnymi kielichami oraz żelbetowym pierścieniem odciążającym i włazem teleskopowym kl. D400 (40T)	13 szt.	PN-EN13598-2:2009

10. SPECYFIKACJA MATERIAŁÓW.

W tabeli poniżej przedstawiono specyfikację materiałów dla projektowanej kanalizacji sanitarnej:

TABELA nr 9.1

Mb	Pkt	X	Y	RTi	RTp	Typ	Rodz	Dn	RZ1	RZ2	Gł.	H1	H2	Hs	st
0	S1	6572730,55	5508274,08	543,42	543,42	Studnia	Kaskadowa	1	543,44	540,48	2,96	0	0	2,69	8
28	S2	6572713,79	5508296,52	543,6	543,6	Studnia	betonowa	1	543,6	542,93	0,67	0	0	0,4	1
42,05	S3	6572723,85	5508306,33	543,65	543,65	Studnia	betonowa	1	543,65	543	0,65	0	0	0,38	1
57,31	S4	6572726,22	5508321,4	545,1	545,1	Studnia	tworzywowa	0,6	545,1	543,08	2,02	0	0	0	0
72,82	S5	6572715,44	5508332,55	545,4	545,4	Studnia	betonowa	1	545,4	543,31	2,09	0	0,5	1,26	5
83,67	S6	6572704,78	5508334,57	547,7	547,7	Studnia	betonowa	1	547,7	545,54	2,16	0	0,25	1,58	6
98,76	S7	6572689,78	5508336,2	551,1	551,1	Studnia	tworzywowa	0,6	551,1	548,8	2,3	0	0	0	0
118,23	S8	6572671,36	5508342,49	553,98	553,98	Studnia	tworzywowa	0,6	553,98	551,72	2,26	0	0	0	0
152,88	S9	6572643,62	5508363,27	559,12	559,12	Studnia	betonowa	1	559,12	556,57	2,55	0	1,5	0,72	7

177,37	S10	6572626,15	5508380,43	562,63	562,63	Studnia	Betonowa	1	562,63	560	2,63	0	1,75	0,55	7
191,68	S11	6572616,6	5508391,08	564,68	564,68	Studnia	Betonowa	1	564,68	562,15	2,53	0	1,5	0,7	7
216,17	S12	6572599,6	5508408,71	568,29	568,29	Studnia	Kaskadowa	1	568,29	565,82	2,47	0	0,75	1,39	7
243,94	S13	6572580,43	5508428,8	573,67	573,67	Studnia	Kaskadowa	1	573,67	570,69	2,98	0	0,5	2,15	8
268,92	S14	6572565,33	5508448,7	578,52	578,52	Studnia	betonowa	1	578,52	575,91	2,61	0	1	1,28	7
273,96	S15	6572562,26	5508452,69	579,53	579,53	Studnia	Kaskadowa	1	579,53	577,27	2,26	0	0,25	1,68	6
311,25	S16	6572539,74	5508482,41	587,86	587,86	Studnia	Kaskadowa	1	587,86	583,96	3,9	0	1,75	1,82	12
328,02	S17	6572529,5	5508495,7	590,86	590,86	Studnia	Kaskadowa	1	590,86	587,78	3,08	0	0,5	2,25	9
350,25	S18	6572515,42	5508512,9	595	595	Studnia	tworzywowa	0,6	595	592,79	2,21	0	0	0	0
364,47	S19	6572502,32	5508507,35	596,9	596,9	Studnia	tworzywowa	0,6	596,9	594,92	1,98	0	0	0	0
47,56	S2.1	6572674,4	5508269,86	544,61	544,61	Studnia	betonowa	1	544,61	543,17	1,44	0	0,5	0,61	3
65,9	S2.2	6572663,1	5508284,29	548,15	548,15	Studnia	tworzywowa	0,6	548,15	545,92	2,23	0	0	0	0
73,24	S2.3	6572656,55	5508287,63	548,95	548,95	Studnia	tworzywowa	0,6	548,95	547,02	1,93	0	0	0	0
91,85	S2.4	6572644,37	5508301,69	550,97	550,97	Studnia	betonowa	1	550,97	549,16	1,81	0	1	0,48	4
102,17	S2.5	6572634,88	5508305,73	552,5	552,5	Studnia	tworzywowa	0,6	552,5	550,35	2,15	0	0	0	0
111,76	S2.6	6572628,52	5508312,91	553,3	553,3	Studnia	tworzywowa	0,6	553,3	551,45	1,85	0	0	0	0
126,33	S2.7	6572619,36	5508324,25	554,6	554,6	Studnia	betonowa	1	554,6	552,83	1,77	0	0,75	0,69	4
154,88	S2.8	6572597,29	5508342,36	557,8	557,8	Studnia	betonowa	1	557,8	555,55	2,25	0	1,5	0,42	6
160,09	S2.9	6572592,68	5508339,93	557,8	557,8	Studnia	betonowa	1	557,8	555,65	2,15	0	1,25	0,57	5
176,7	S2.10	6572580,21	5508350,9	560,44	560,44	Studnia	tworzywowa	0,6	560,44	558,14	2,3	0	0	0	0
193,2	S2.11	6572569,04	5508363,05	562,77	562,77	Studnia	tworzywowa	0,6	562,77	560,62	2,16	0	0	0	0
209,66	S2.12	6572557,77	5508375,05	565,1	565,1	Studnia	tworzywowa	0,6	565,1	563,09	2,01	0	0	0	0
218,83	S2.13	6572551,71	5508381,92	566	566	Studnia	tworzywowa	0,6	566	564	2	0	0	0	0
11,47	S2.2.1	6572672,5	5508290,86	548,3	548,3	Studnia	tworzywowa	0,425	548,3	546,85	1,45	0	0	0	0
13,94	S2.2.2	6572671,06	5508292,87	548,3	548,3	Budynek	Prawy	0,5	548,3	547,3	1	0	0	0	0
17,27	S2.4.1	6572658,42	5508311,74	552,48	552,48	Studnia	tworzywowa	0,425	552,48	550,45	2,04	0	0	0	0
19,29	S2.4.2	6572660,01	5508312,97	552,66	552,66	Budynek	Prawy	0,5	552,66	551,66	1	0	0	0	0
2,69	S2.6.1	6572630,54	5508314,7	553,46	553,46	Budynek	Prawy	0,5	553,46	552,46	1	0	0	0	0
17,45	S2.7.1	6572632,96	5508335,18	556,1	556,1	Studnia	tworzywowa	0,425	556,1	554,53	1,57	0	0	0	0
20,82	S2.7.2	6572635,98	5508336,69	556,1	556,1	Budynek	Prawy	0,5	556,1	555,1	1	0	0	0	0
23,08	S2.9.1	6572574,7	5508325,45	557,7	557,7	Studnia	tworzywowa	0,425	557,7	556,2	1,5	0	0	0	0
34,42	S2.9.2	6572567,59	5508334,29	558,47	558,47	Studnia	tworzywowa	0,425	558,47	556,99	1,48	0	0	0	0
35,45	S2.9.3	6572568,39	5508334,92	558,47	558,47	Budynek	Prawy	0,5	558,47	557,47	1	0	0	0	0
1,47	S2.13.1	6572552,96	5508382,69	567,8	567,8	Granica	działki	0,16	567,8	564,72	3,08	0	0	0	0
10,37	S2.13.2	6572560,55	5508387,33	567,5	567,5	Studnia	tworzywowa	0,425	567,5	565,43	2,07	0	0	0	0
11,35	S2.13.3	6572560,06	5508388,17	567,5	567,5	Budynek	Prawy	0,5	567,5	566,5	1	0	0	0	0
2,34	S6.1	6572704,12	5508332,32	548,5	548,5	Granica	działki	0,16	548,5	546,57	1,93	0	0	0	0
8,27	S6.2	6572702,44	5508326,63	549,4	549,4	Studnia	tworzywowa	0,425	549,4	547,4	2	0	0	0	0
9,32	S6.3	6572701,63	5508325,95	549,4	549,4	Budynek	Prawy	0,5	549,4	548,4	1	0	0	0	0
1,45	S7.1	6572688,63	5508335,32	551,1	551,1	Granica	działki	0,16	551,1	549,46	1,64	0	0	0	0
22,19	S7.2	6572672,09	5508322,8	552,27	552,27	Studnia	tworzywowa	0,425	552,27	550,29	1,98	0	0	0	0
33,98	S7.3	6572662,7	5508315,67	552,17	552,17	Budynek	Prawy	0,5	552,17	551,17	1	0	0	0	0
9,51	S9.1	6572650,49	5508369,85	560,15	560,15	Granica	działki	0,16	560,15	558,29	1,86	0	0	0	0
10,13	S9.2	6572650,94	5508370,28	560,15	560,15	Studnia	tworzywowa	0,425	560,15	558,3	1,85	0	0	0	0
21,44	S9.3	6572656,05	5508380,37	560,07	560,07	Studnia	tworzywowa	0,425	560,07	558,51	1,56	0	0	0	0
27,3	S9.4	6572660,56	5508384,12	560,02	560,02	Studnia	tworzywowa	0,425	560,02	558,6	1,43	0	0	0	0
30,71	S9.5	6572660,45	5508387,52	560	560	Budynek	Prawy	0,5	560	559	1	0	0	0	0
1,91	S10.1	6572624,5	5508379,45	562,42	562,42	Granica	działki	0,16	562,42	560,23	2,19	0	0	0	0
7,13	S10.2	6572620,02	5508376,8	562,15	562,15	Studnia	tworzywowa	0,425	562,15	560,31	1,84	0	0	0	0
10,91	S10.3	6572616,77	5508374,86	562,15	562,15	Budynek	Prawy	0,5	562,15	561,15	1	0	0	0	0

5,96	S10.1.1	6572614,57	5508379,22	562,15	562,15	Studnia	tworzywowa	0,425	562,15	560,55	1,6	0	0	0	0
8,44	S10.1.2	6572612,49	5508377,87	562,15	562,15	Budynek	Prawy	0,5	562,15	561,15	1	0	0	0	0
9,96	S11.1	6572623,86	5508397,89	565,01	565,01	Granica	działki	0,16	565,01	563,74	1,27	0	0	0	0
13,31	S11.2	6572626,26	5508400,24	565,01	565,01	Studnia	tworzywowa	0,425	565,01	563,79	1,22	0	0	0	0
23,05	S11.3	6572619,45	5508407,19	566,73	566,73	Studnia	tworzywowa	0,425	566,73	565,15	1,58	0	0	0	0
24,43	S11.4	6572620,45	5508408,14	566,73	566,73	Budynek	Prawy	0,5	566,73	565,73	1	0	0	0	0
1,22	S11.A	6572615,47	5508390,62	564,68	564,68	Granica	działki	0,16	564,68	562,37	2,31	0	0	0	0
9,88	S11.B	6572607,42	5508387,42	564,78	564,78	Studnia	tworzywowa	0,425	564,78	562,54	2,24	0	0	0	0
26,04	S11.C	6572591,27	5508387,09	564,62	564,62	Studnia	tworzywowa	0,425	564,62	562,87	1,75	0	0	0	0
27,77	S11.D	6572589,82	5508386,14	564,52	564,52	Budynek	Prawy	0,5	564,52	563,52	1	0	0	0	0
1,74	S12.1	6572598,08	5508407,84	568,29	568,29	Granica	działki	0,16	568,29	566,09	2,2	0	0	0	0
13,42	S12.2	6572587,95	5508402,04	568,06	568,06	Studnia	tworzywowa	0,425	568,06	566,56	1,5	0	0	0	0
15,4	S12.3	6572586,22	5508401,07	568,06	568,06	Budynek	Prawy	0,5	568,06	567,06	1	0	0	0	0
2,45	S13.1	6572578,36	5508427,49	573,67	573,67	Granica	działki	0,16	573,67	571,62	2,05	0	0	0	0
3,95	S13.2	6572577,09	5508426,68	573,44	573,44	Studnia	tworzywowa	0,425	573,44	571,64	1,8	0	0	0	0
5,64	S13.3	6572575,66	5508425,78	573,18	573,18	Budynek	Prawy	0,5	573,18	572,18	1	0	0	0	0
3,38	S13.A	6572582	5508431,79	573,7	573,7	Granica	działki	0,16	573,7	571,85	1,85	0	0	0	0
3,11	S14.1	6572567,92	5508450,42	578,52	578,52	Granica	działki	0,16	578,52	576,57	1,95	0	0	0	0
2,91	S15.1	6572564,31	5508454,75	579,53	579,53	Granica	działki	0,16	579,53	577,92	1,61	0	0	0	0
29,74	S15.2	6572583,24	5508473,78	580,73	580,73	Studnia	tworzywowa	0,425	580,73	578,45	2,28	0	0	0	0
43,34	S15.3	6572579,6	5508486,87	581,64	581,64	Studnia	tworzywowa	0,425	581,64	580,07	1,57	0	0	0	0
45,41	S15.4	6572581,24	5508488,15	581,64	581,64	Budynek	Prawy	0,5	581,64	580,64	1	0	0	0	0
2,14	S15.A	6572560,44	5508451,57	579,53	579,53	Granica	działki	0,16	579,53	577,5	2,03	0	0	0	0
2,77	S16.1	6572541,71	5508484,35	587,91	587,91	Granica	działki	0,16	587,91	585,6	2,31	0	0	0	0
4,42	S16.2	6572542,89	5508485,51	587,94	587,94	Studnia	tworzywowa	0,425	587,94	585,63	2,31	0	0	0	0
15,58	S16.3	6572550,85	5508493,33	587,27	587,27	Studnia	tworzywowa	0,425	587,27	585,79	1,48	0	0	0	0
16,84	S16.4	6572549,97	5508494,23	587,2	587,2	Budynek	Prawy	0,5	587,2	586,2	1	0	0	0	0
3,4	S17.1	6572530,47	5508498,96	590,86	590,86	Granica	działki	0,16	590,86	588,03	2,83	0	0	0	0
1,47	S17.A	6572528,34	5508494,8	590,86	590,86	Granica	działki	0,16	590,86	588	2,86	0	0	0	0
11,42	S19.1	6572492,85	5508500,98	599,4	599,4	Granica	działki	0,16	599,4	597,14	2,26	0	0	0	0
16,86	S19.2	6572488,33	5508497,94	599,98	599,98	Studnia	tworzywowa	0,425	599,98	597,95	2,03	0	0	0	0
25,45	S19.3	6572483,11	5508504,75	600,9	600,9	Budynek	Prawy	0,5	600,9	599,9	1	0	0	0	0

Komentarz oznaczeń:
Dn – wymiar węzła
RZ1 – rzędna górna
RZ2 – rzędna dolna
Gł – głębokość studni

ZAKRES OPRACOWANIA

Załączone materiały stanowią własność firmy EKOTOM i strzeżone są prawami autorskimi. Ani umysłowe prawa własnościowe, ani dane, ani know-how, ani tajemnice interesu oraz licencja dotycząca ich używania nie jest odstąpiona, zarówno pośrednio jak i bezpośrednio. Wszystkie dane dotyczą wyłącznie adresata, przekazane w celu ich oceny, których to informacji nie wolno reprodukować, przekazać osobom trzecim, oprócz tego nie można ich wykorzystywać do produkcji lub innych celów albo też upoważnić kogoś do tego, bez jednoznacznego, pisemnego zezwolenia firmy EKOTOM. Przyjęcie tego dokumentu należy rozumieć jako przyjęcie powyżej wymienionych warunków.

EKOTOM
TOMASZ NAWIEŚNIAK
www.ekotom.com.pl, e-mail: ekotom@ekotom.com.pl
43-310 Bielsko – Biała ul. Gen. St. Maczka 9/15
tel: (33) 496 84 94, kom: 601 859 729

Inwestor:
GMINA SZCZYRK
ul. Beskidzka 4
43-370 Szczyrk

Adres inwestycji:	43-370 Szczyrk, ul. Świerkowa		nr proj.:	P2216
			branża:	wod.-kan.
Zadanie:	Budowa sieci kanalizacji sanitarnej wraz z przyłączami w rejonie ul. Świerkowej i Modrzewiowej w Szczyrku cześć 3.		faza:	PT
Nazwa rysunku:	ORIENTACJA		data:	26.04.2022
projektował:	mgr inż. Tomasz Nawieśniak (SLK/0660/PWOS/04)	podpis:	skala:	1:10000
opracował:	Michał Jeż	podpis:	format:	210x297
sprawdził:	inż. Daniel Godziszka (SLK/4729/PWOS/13)	podpis:	rysunek:	01.1

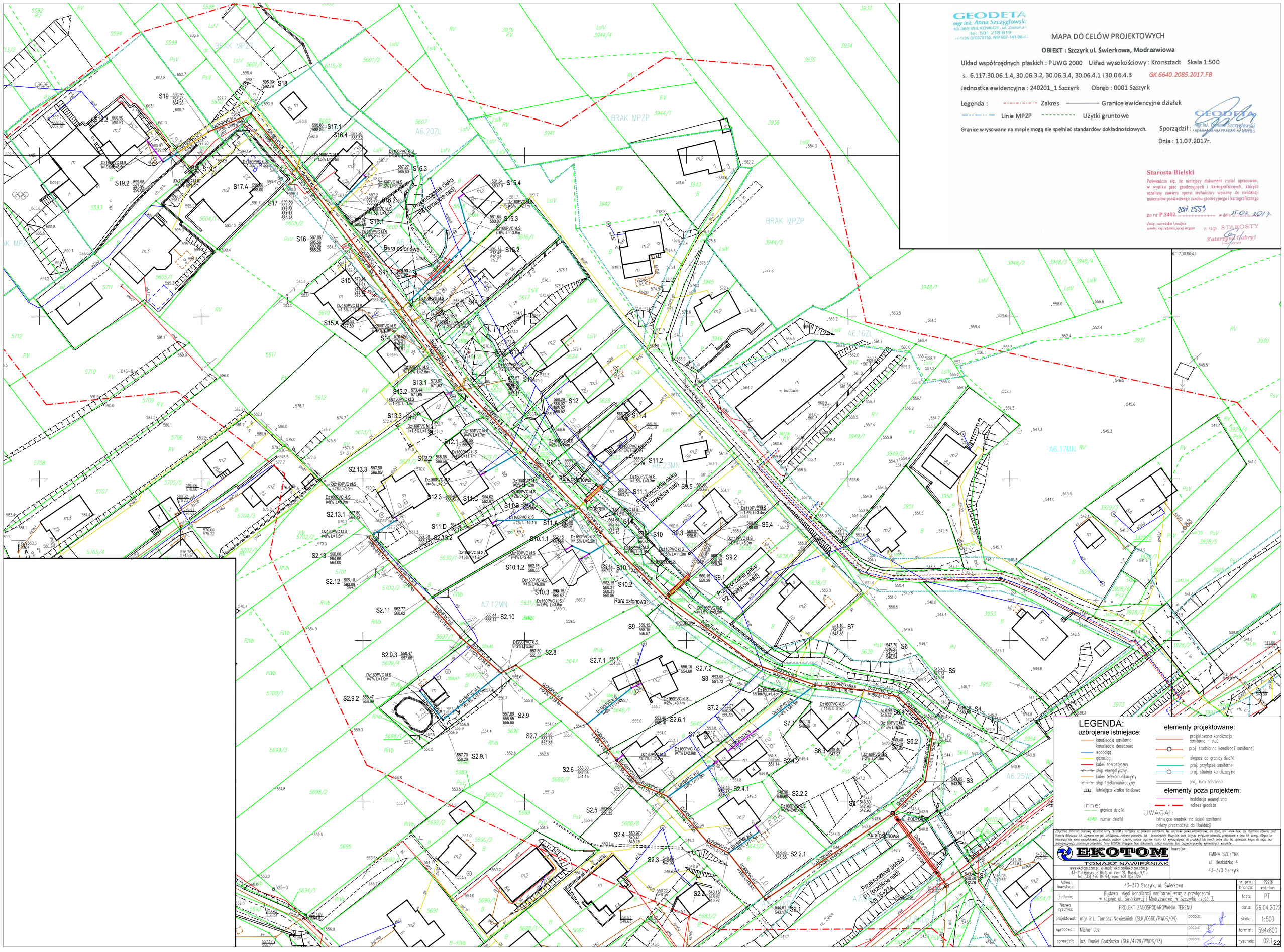

GEODETA
mgr inż. Anna Szczygłowska
43-365 WILKOWICE, ul. Zielona 5
tel. 501 218 819
REGON 070379755, NIP 937-141-96-43

MAPA DO CELÓW PROJEKTOWYCH

OBIEKT : Szczyrk ul. Świerkowa, Modrzewiowa

Układ współrzędnych płaskich : PUWG 2000 Układ wysokościowy : Kronsztadt Skala 1:500

s. 6.117.30.06.1.4, 30.06.3.2, 30.06.3.4, 30.06.4.1 i 30.06.4.3 GK.6640.2085.2017.FB

Jednostka ewidencyjna : 240201_1 Szczyrk Obręb : 0001 Szczyrk

Legenda : Zakres — Granice ewidencyjne działek

Linie MPZP — Użytki gruntowe

Granice wrysowane na mapie mogą nie spełniać standardów dokładnościowych.

Sporządził : GEODETA mgr inż. Tomasz Szczygłowski uprawnienia GUGiK nr 20785

Dnia : 11.07.2017r.

Starosta Bielski

Poświadcza się, że niniejszy dokument został opracowany w wyniku prac geodezyjnych i kartograficznych, których rezultaty zawiera operat techniczny wpisany do ewidencji materiałów państwowego zasobu geodezyjnego i kartograficznego

za nr P.2402. 2017.2559 w dniu 25.07.2017

Imię, nazwisko i podpis osoby reprezentującej organ

z up. STAROSTY
Katarzyna Gabryś
inspektor

LEGENDA:

uzbrojenie istniejace:

- kanalizacja sanitarna
- kanalizacja deszczowa
- wodociąg
- gazociąg
- kabel energetyczny
- słup energetyczny
- kabel telekomunikacyjny
- słup telekomunikacyjny
- istniejąca kratka ściekowa

elementy projektowane:

- projektowana kanalizacja sanitarna – sieć
- proj. studnia na kanalizacji sanitarnej
- sięgacz do granicy działki
- proj. przyłącze sanitarne
- proj. studnia kanalizacyjna
- proj. rura ochronna

elementy poza projektem:

- instalacja wewnętrzna
- zakres geodeta

inne:
- granica działki
- 4048 numer działki

UWAGA!:
Istniejące osadniki na ścieki sanitarne należy przeznaczyć do likwidacji

Załączone materiały stanowią własność firmy EKOTOM i strzeżone są prawami autorskimi. Ani umysłowe prawa własnościowe, ani dane, ani know-how, ani tajemnice interesu oraz licencje dotyczące ich używania nie jest odstąpiona, zarówno pośrednio jak i bezpośrednio. Wszystkie dane dotyczą wyłącznie adresata, przekazane w celu ich oceny, których to informacji nie wolno reprodukować, przekazać osobom trzecim, oprócz tego nie można ich wykorzystywać do produkcji lub innych celów albo też upoważnić kogoś do tego, bez jednoznacznego, pisemnego zezwolenia firmy EKOTOM. Przyjęcie tego dokumentu należy rozumieć jako przyjęcie powyżej wymienionych warunków.

EKOTOM
TOMASZ NAWIEŚNIAK
www.ekotom.com.pl, e-mail: ekotom@ekotom.com.pl
43-310 Bielsko – Biała ul. Gen. St. Maczka 9/15
tel: (33) 496 84 94, kom: 601 859 729

Inwestor:
GMINA SZCZYRK
ul. Beskidzka 4
43-370 Szczyrk

Adres inwestycji:	43-370 Szczyrk, ul. Świerkowa	nr proj.:	P2216
		branża:	wod.-kan.
Zadanie:	Budowa sieci kanalizacji sanitarnej wraz z przyłączami w rejonie ul. Świerkowej i Modrzewiowej w Szczyrku część 3.	faza:	PT
Nazwa rysunku:	PROJEKT ZAGOSPODAROWANIA TERENU	data:	26.04.2022
projektował:	mgr inż. Tomasz Nawieśniak (SLK/0660/PWOS/04) podpis:	skala:	1:500
opracował:	Michał Jeż podpis:	format:	594x800
sprawdził:	inż. Daniel Godziszka (SLK/4729/PWOS/13) podpis:	rysunek:	02.1

LEGENDA:

elementy projektowane:

- projektowana kanalizacja sanitarna – sieć
- proj. studnia na kanalizacji sanitarnej
- sięgacz do granicy działki
- proj. przyłącze sanitarne
- proj. studnia kanalizacyjna
- proj. rura ochronna

inne:

- granica działki
- 4048 numer działki

elementy poza projektem:

- instalacja wewnętrzna

Załączone materiały stanowią własność firmy EKOTOM i chronione są prawami autorskimi. Art umyślnie prawa własnościowe, am dane, am know-how, am tajemnice interesu oraz licencja dotyczące ich używania nie jest odstąpiona, zarówno pośrednio jak i bezpośrednio. Wszystkie dane dotyczą wyłącznie adresata, przekazane w celu ich oceny, którym to informacji nie wolno reprodukować, przekazać osobom trzecim, oprócz tego nie można ich wykorzystywać do produkcji lub innych celów albo też upoważnić kogoś do tego, bez jednoznacznego, pisemnego zezwolenia firmy EKOTOM. Przyjęcie tego dokumentu należy rozumieć jako przyjęcie powyżej wymienionych warunków.

EKOTOM
TOMASZ NAWIEŚNIAK
www.ekotom.com.pl, e-mail: ekotom@ekotom.com.pl
43-310 Bielsko – Biała ul. Gen. St. Maczka 9/15
Tel: (33) 496 84 94, kom: 601 859 729

Inwestor:
GMINA SZCZYRK
ul. Beskidzka 4
43-370 Szczyrk

Adres inwestycji:	43-370 Szczyrk, ul. Świerkowa	nr proj.: branża:	P2216 wod.-kan.
Zadanie:	Budowa sieci kanalizacji sanitarnej wraz z przyłączami w rejonie ul. Świerkowej i Modrzewiowej w Szczyrku część 3.	faza:	PT
Nazwa rysunku:	MAPA EWIDECYJNA	data:	26.04.2022
projektował:	mgr inż. Tomasz Nawieśniak (SLK/0660/PWOS/04) podpis:	skala:	1:500
opracował:	Michał Jeż podpis:	format:	594x800
sprawdził:	inż. Daniel Godziszka (SLK/4729/PWOS/13) podpis:	rysunek:	02.2

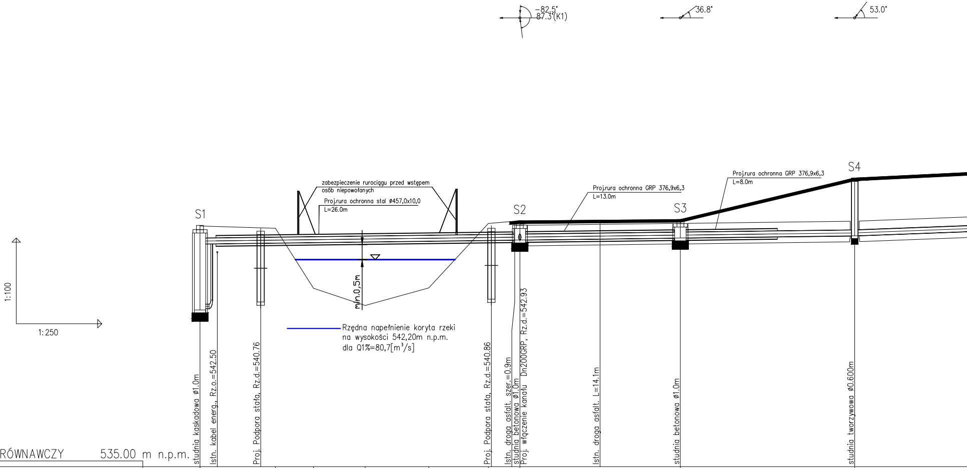
-82.5°
87.3°(K1)
36.8°
53.0°
S1
S2
S3
S4
1:100
1:250
zabezpieczenie rurociągu przed wstępem osób niepowołanych
Proj.rura ochronna stal ø457,0x10,0
L=26.0m
Proj.rura ochronna GRP 376,9x6,3
L=13.0m
Proj.rura ochronna GRP 376,9x6,3
L=8.0m
min.0,5m
Rzędna napełnienie koryta rzeki
na wysokości 542,20m n.p.m.
dla Q1%=80,7[m³/s]
studnia kaskadowa ø1.0m
Istn. kabel energ., Rz.o.=542.50
Proj. Podpora stała, Rz.d.=540.76
Proj. Podpora stała, Rz.d.=540.86
Istn. droga asfalt. szer.=0.9m
studnia betonowa ø1.0m
Proj. włączenie kanału Dn200GRP, Rz.d.=542.93
Istn. droga asfalt. L=14.1m
studnia betonowa ø1.0m
studnia tworzywowa ø0.600m

POZIOM PORÓWNAWCZY 535.00 m n.p.m.

RZĘDNA TERENU ISTN.	543.42		543.34	541.24	540.64	541.25	543.51	543.60		543.65	545.10	
RZĘDNA DNA KANAŁU	540.48 542.79	542.80	542.82				542.92	542.93	542.97	543.00	543.08	
NAZIOM	2.94 0.43							0.47		0.45	1.82	
ZAGŁĘBIENIE DNA KANAŁU	2.94 0.63							0.67		0.65	2.02	
SPADKI, DŁUGOŚCI	0.5%									57.3m	1.5%	
ŚREDNICA, MATERIAŁ	Dz200PVC SN12 L=28.0m							Dn200GRP L=29.3m				
ODLEGŁOŚCI	0.0	1.5	5.3		28.0		25.5	28.0	35.0 14.1	42.1 15.2	57.3	15.5
HEKTOMETRY	S1 0							S2		S3	S4	

Generator rysunkowy 7.33.4 (www.epi-graf.com.pl)

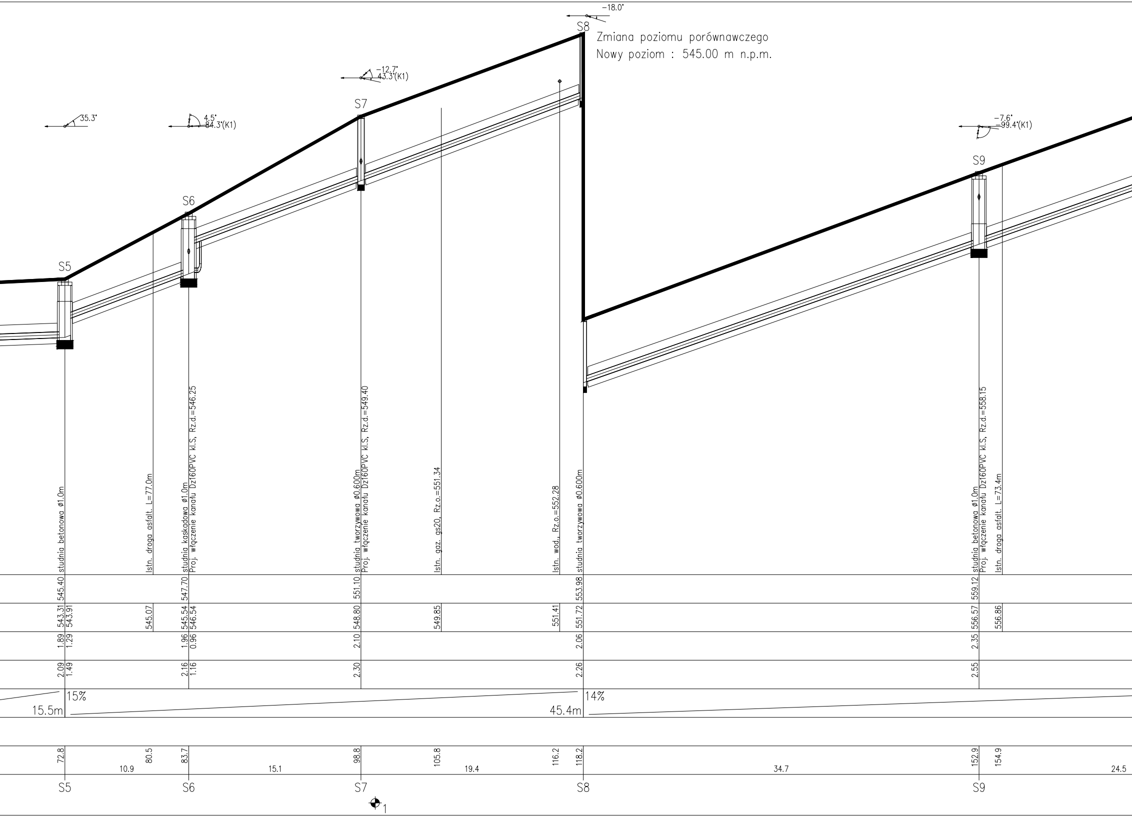
−18.0°
S8
Zmiana poziomu porównawczego
Nowy poziom : 545.00 m n.p.m.
−12.7°
43.3°(K1)
S7
35.3°
4.5°
84.3°(K1)
S6
S5
−7.6°
99.4°(K1)
S9
studnia betonowa ø1.0m
Istn. droga asfalt. L=77.0m
studnia kaskadowa ø1.0m
Proj. włączenie kanału Dz160PVC kl.S, Rz.d.=546.25
studnia tworzywowa ø0.600m
Proj. włączenie kanału Dz160PVC kl.S, Rz.d.=549.40
Istn. gaz. gs20, Rz.o.=551.34
Istn. wod., Rz.o.=552.28
studnia tworzywowa ø0.600m
studnia betonowa ø1.0m
Proj. włączenie kanału Dz160PVC kl.S, Rz.d.=558.15
Istn. droga asfalt. L=73.4m
545.40
547.70
551.10
553.98
559.12
543.31
543.91
545.07
545.54
546.54
548.80
549.85
551.41
551.72
556.57
556.86
1.89
1.29
1.96
0.96
2.10
2.06
2.35
2.09
1.49
2.16
1.16
2.30
2.26
2.55
15%
15.5m
45.4m
14%
72.8
80.5
83.7
98.8
105.8
116.2
118.2
152.9
154.9
10.9
15.1
19.4
34.7
24.5
S5
S6
S7
S8
S9
1

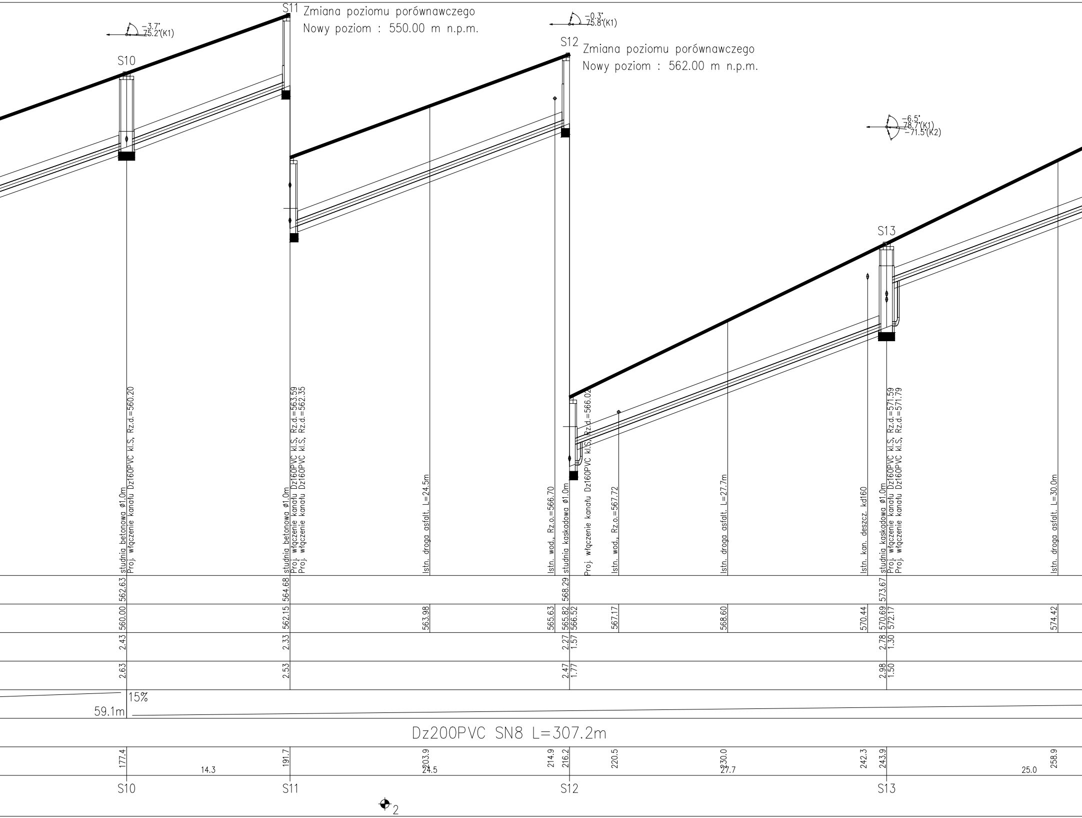
S10
S11
S12
S13
Zmiana poziomu porównawczego
Nowy poziom : 550.00 m n.p.m.
Zmiana poziomu porównawczego
Nowy poziom : 562.00 m n.p.m.
-3.7°
75.2°(K1)
-0.3°
75.8°(K1)
-6.5°
78.7°(K1)
-71.5°(K2)
studnia betonowa ø1.0m
Proj. włączenie kanału Dz160PVC kl.S, Rz.d.=560.20
studnia betonowa ø1.0m
Proj. włączenie kanału Dz160PVC kl.S, Rz.d.=563.59
Proj. włączenie kanału Dz160PVC kl.S, Rz.d.=562.35
Istn. droga asfalt. L=24.5m
Istn. wod., Rz.o.=566.70
studnia kaskadowa ø1.0m
Proj. włączenie kanału Dz160PVC kl.S, Rz.d.=566.02
Istn. wod., Rz.o.=567.72
Istn. droga asfalt. L=27.7m
Istn. kan. deszcz. kd160
studnia kaskadowa ø1.0m
Proj. włączenie kanału Dz160PVC kl.S, Rz.d.=571.59
Proj. włączenie kanału Dz160PVC kl.S, Rz.d.=571.79
Istn. droga asfalt. L=30.0m
562.63
564.68
568.29
573.67
560.00
562.15
563.98
565.63
565.82
566.52
567.17
568.60
570.44
570.69
572.17
574.42
2.43
2.33
2.27
1.57
2.78
1.30
2.63
2.53
2.47
1.77
2.98
1.50
15%
59.1m
Dz200PVC SN8 L=307.2m
177.4
14.3
191.7
203.9
24.5
214.9
216.2
220.5
230.0
27.7
242.3
243.9
25.0
258.9
S10
S11
S12
S13
2

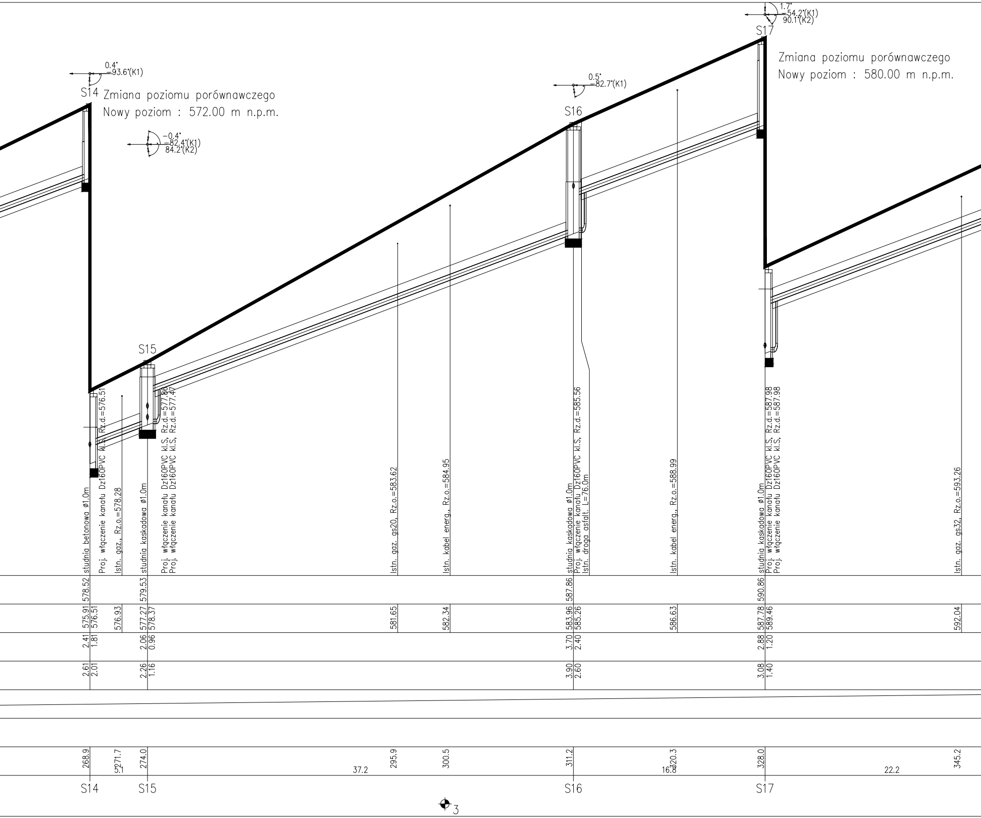
0.4°
93.6°(K1)
S14
Zmiana poziomu porównawczego
Nowy poziom : 572.00 m n.p.m.
-0.4°
82.4°(K1)
84.2°(K2)
0.5°
82.7°(K1)
S16
1.7°
54.2°(K1)
90.1°(K2)
S17
Zmiana poziomu porównawczego
Nowy poziom : 580.00 m n.p.m.
S15
studnia betonowa ø1.0m
Proj. włączenie kanału Dz160PVC kl.S, Rz.d.=576.51
Istn. gaz., Rz.o.=578.28
studnia kaskadowa ø1.0m
Proj. włączenie kanału Dz160PVC kl.S, Rz.d.=577.86
Proj. włączenie kanału Dz160PVC kl.S, Rz.d.=577.47
Istn. gaz. gs20, Rz.o.=583.62
Istn. kabel energ., Rz.o.=584.95
studnia kaskadowa ø1.0m
Proj. włączenie kanału Dz160PVC kl.S, Rz.d.=585.56
Istn. droga asfalt. L=76.0m
Istn. kabel energ., Rz.o.=588.99
studnia kaskadowa ø1.0m
Proj. włączenie kanału Dz160PVC kl.S, Rz.d.=587.98
Proj. włączenie kanału Dz160PVC kl.S, Rz.d.=587.98
Istn. gaz. gs32, Rz.o.=593.26
578.52
579.53
587.86
590.86
575.91
576.51
576.93
577.27
578.37
581.65
582.34
583.96
585.26
586.63
587.78
589.46
592.04
2.41
1.81
2.06
0.96
3.70
2.40
2.88
1.20
2.61
2.01
2.26
1.16
3.90
2.60
3.08
1.40
268.9
271.7
5.1
274.0
37.2
295.9
300.5
311.2
320.3
16.8
328.0
22.2
345.2
S14
S15
S16
S17
3

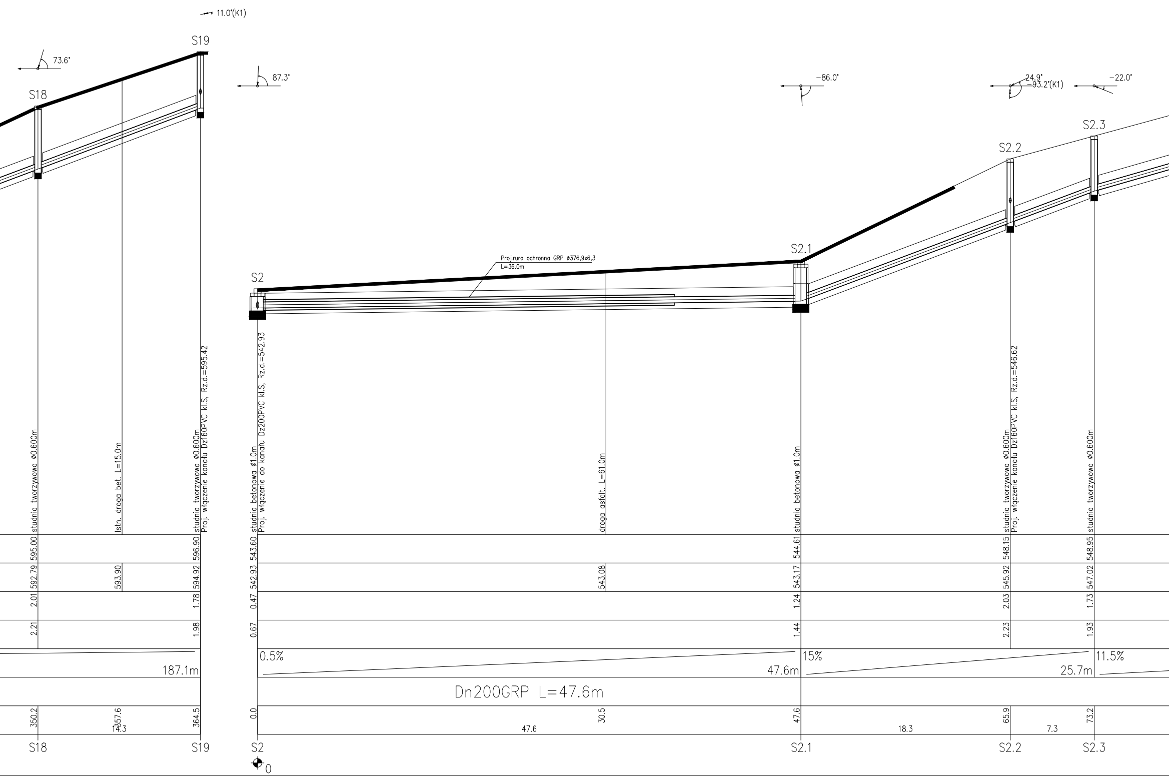
11.0°(K1)
73.6°
S19
S18
87.3°
−86.0°
24.9°
−93.2°(K1)
−22.0°
S2.3
S2.2
S2.1
S2
Proj.rura ochronna GRP ø376,9x6,3
L=36.0m
studnia tworzywowa ø0.600m
Istn. droga bet. L=15.0m
studnia tworzywowa ø0.600m
Proj. włączenie kanału Dz160PVC kl.S, Rz.d.=595.42
studnia betonowa ø1.0m
Proj. włączenie do kanału Dz200PVC kl.S, Rz.d.=542.93
droga asfalt. L=61.0m
studnia betonowa ø1.0m
studnia tworzywowa ø0.600m
Proj. włączenie kanału Dz160PVC kl.S, Rz.d.=546.62
studnia tworzywowa ø0.600m
595.00
596.90
543.60
544.61
548.15
548.95
592.79
593.90
594.92
542.93
543.08
543.17
545.92
547.02
2.01
1.78
0.47
1.24
2.03
1.73
2.21
1.98
0.67
1.44
2.23
1.93
187.1m
0.5%
47.6m
15%
25.7m
11.5%
Dn200GRP L=47.6m
350.2
357.6
14.3
364.5
0.0
47.6
30.5
47.6
18.3
65.9
7.3
73.2
S18
S19
S2
0
S2.1
S2.2
S2.3

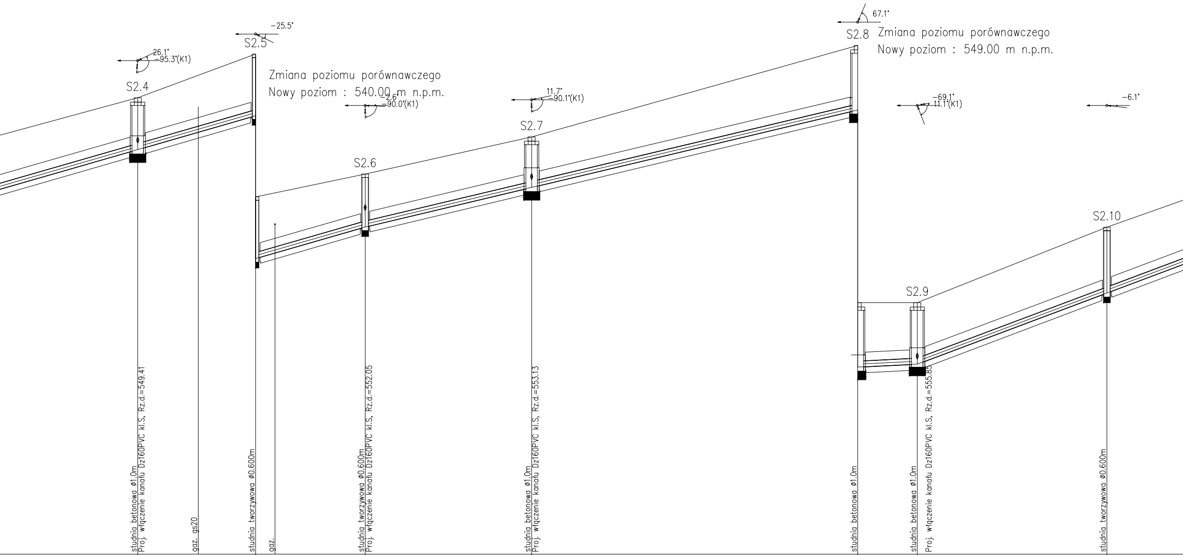

S2.4
26.1°
−95.3°(K1)
S2.5
−25.5°
Zmiana poziomu porównawczego
Nowy poziom : 540.00 m n.p.m.
−2.6°
−90.0°(K1)
S2.6
11.7°
−90.1°(K1)
S2.7
67.1°
S2.8
Zmiana poziomu porównawczego
Nowy poziom : 549.00 m n.p.m.
−69.1°
11.1°(K1)
−6.1°
S2.9
S2.10

S2.4		S2.5		S2.6	S2.7	S2.8	S2.9	S2.10
studnia betonowa ø1.0m Proj. włączenie kanału Dz160PVC kl.S, Rz.d.=549.41	gaz. gs20	studnia tworzywowa ø0.600m	gaz.	studnia tworzywowa ø0.600m Proj. włączenie kanału Dz160PVC kl.S, Rz.d.=552.05	studnia betonowa ø1.0m Proj. włączenie kanału Dz160PVC kl.S, Rz.d.=553.13	studnia betonowa ø1.0m	studnia betonowa ø1.0m Proj. włączenie kanału Dz160PVC kl.S, Rz.d.=555.85	studnia tworzywowa ø0.600m
550.97		552.50		553.30	554.60	557.80	557.80	560.44
549.16	549.77	550.35	550.54	551.45	552.83	555.55	555.65	558.14
1.61		1.95		1.65	1.57	2.05	1.95	2.10
1.81		2.15		1.85	1.77	2.25	2.15	2.30

38.5m 9.5% 43.1m 2% 5.2m 15%

Dz200PVC SN8 L=171.3m

	S2.4		S2.5		S2.6		S2.7		S2.8		S2.9		S2.10
18.6	91.8	10.4 97.1	102.2	103.9 9.6	111.8	14.5	126.3	28.6	154.9	5.2	160.1	16.6	176.7

S2.4 S2.5 S2.6 S2.7 S2.8 S2.9 S2.10

1

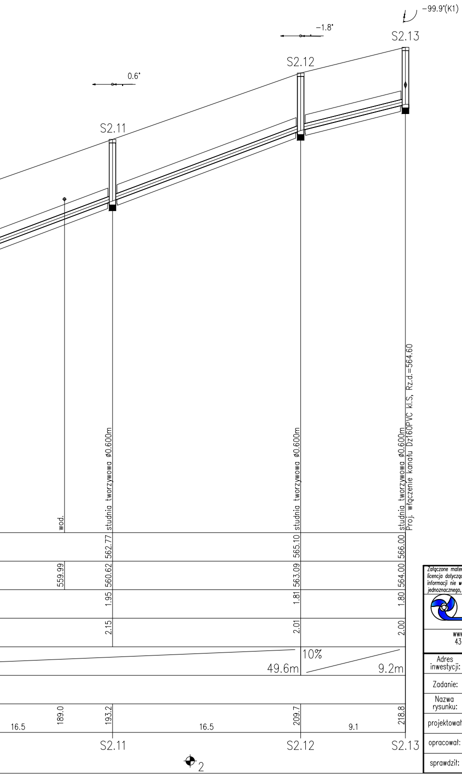

-99.9°(K1)
-1.8°
0.6°
S2.13
S2.12
S2.11
wod.
studnia tworzywowa ø0.600m
studnia tworzywowa ø0.600m
studnia tworzywowa ø0.600m
Proj. włączenie kanału Dz160PVC kl.S, Rz.d.=564.60
562.77
565.10
566.00
559.99
560.62
563.09
564.00
1.95
1.81
1.80
2.15
2.01
2.00
10%
49.6m
9.2m
189.0
193.2
209.7
218.8
16.5
16.5
9.1
S2.11
S2.12
S2.13
2

SZCZEGÓŁ WŁĄCZENIA DO STUDZIENKI NA PROJEKTOWANYM KANALE

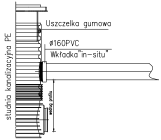

studnia kanalizacyjna PE
Uszczelka gumowa
ø160PVC
Wkładka"in-situ"
według profilu

Włączenia kanału do studni tworzywowych należy wykonać za pomocą wkładki „in-situ".
Włączenia kanału do studni betonowych należy wykonać za pomocą przejścia szczelnego tulejowego.

UWAGA!:

Dla projektowanego przyłącza sanitarnego przy ul. Świerkowej 7, przewiduje się wykonanie rewizji na instalcji sanitranej wewnątrz budynku mieszkalnego.

UWAGA!:

1. *PRACE W REJONIE SKRZYŻOWAŃ PROWADZIĆ RĘCZNIE POD NADZOREM WŁAŚCICIELA UZBROJENIA, ZGODNIE Z WARUNKAMI OKREŚLONYMI W UZGODNIENIU I PROJEKCIE*
2. *PRZED WYKONANIEM KAŻDEGO ODCINKA WYKONAĆ WYKOPY KONTROLNE I USTALIĆ SKRZYŻOWANIA Z UZBROJENIEM ORAZ RZĘDNE WŁĄCZENIA DO STUDNI I BUDYNKÓW ISTNIEJĄCYCH*
3. *NIE WYKLUCZA SIĘ ISTNIENIA UZBROJENIA NIE WYKAZANEGO NA PLANACH SYT-WYS. KAŻDORAZOWO WYKOPEM KONTROLNYM SPRAWDZIĆ LOKALIZACJĘ UZBROJENIA ISTN.*
4. *RURY KANALIZACYJNE POSADOWIONE NA POZIOMIE PRZEMARZANIA NALEŻY DOCIEPLIĆ*

Załączone materiały stanowią własność firmy EKOTOM i strzeżone są prawami autorskimi. Ani umysłowe prawa własnościowe, ani dane, ani know-how, ani tajemnice interesu oraz licencja dotycząca ich używania nie jest odstąpiona, zarówno pośrednio jak i bezpośrednio. Wszystkie dane dotyczą wyłącznie adresata, przekazane w celu ich oceny, których to informacji nie wolno reprodukować, przekazać osobom trzecim, oprócz tego nie można ich wykorzystywać do produkcji lub innych celów albo też upoważnić kogoś do tego, bez jednoznacznego, pisemnego zezwolenia firmy EKOTOM. Przyjęcie tego dokumentu należy rozumieć jako przyjęcie powyżej wymienionych warunków.

EKOTOM
TOMASZ NAWIEŚNIAK
www.ekotom.com.pl, e-mail: ekotom@ekotom.com.pl
43-310 Bielsko - Biała ul. Gen. St. Maczka 9/15
tel: (33) 496 84 94, kom: 601 859 729

Inwestor:
GMINA SZCZYRK
ul. Beskidzka 4
43-370 Szczyrk

Adres inwestycji:	43-370 Szczyrk, ul. Świerkowa		nr proj.:	P2216
			branża:	wod.-kan.
Zadanie:	Budowa sięci kanalizacji sanitarnej wraz z przyłączami w rejonie ul. Świerkowej i Modrzewiowej w Szczyrku cześć 3.		faza:	PT
Nazwa rysunku:	PROFIL KANALIZACJI SANITARNEJ		data:	26.04.2022
projektował:	mgr inż. Tomasz Nawieśniak (SLK/0660/PWOS/04)	podpis:	skala:	1:100/250
opracował:	Michał Jeż	podpis:	format:	297x2650
sprawdził:	inż. Daniel Godziszka (SLK/4729/PWOS/13)	podpis:	rysunek:	03.1

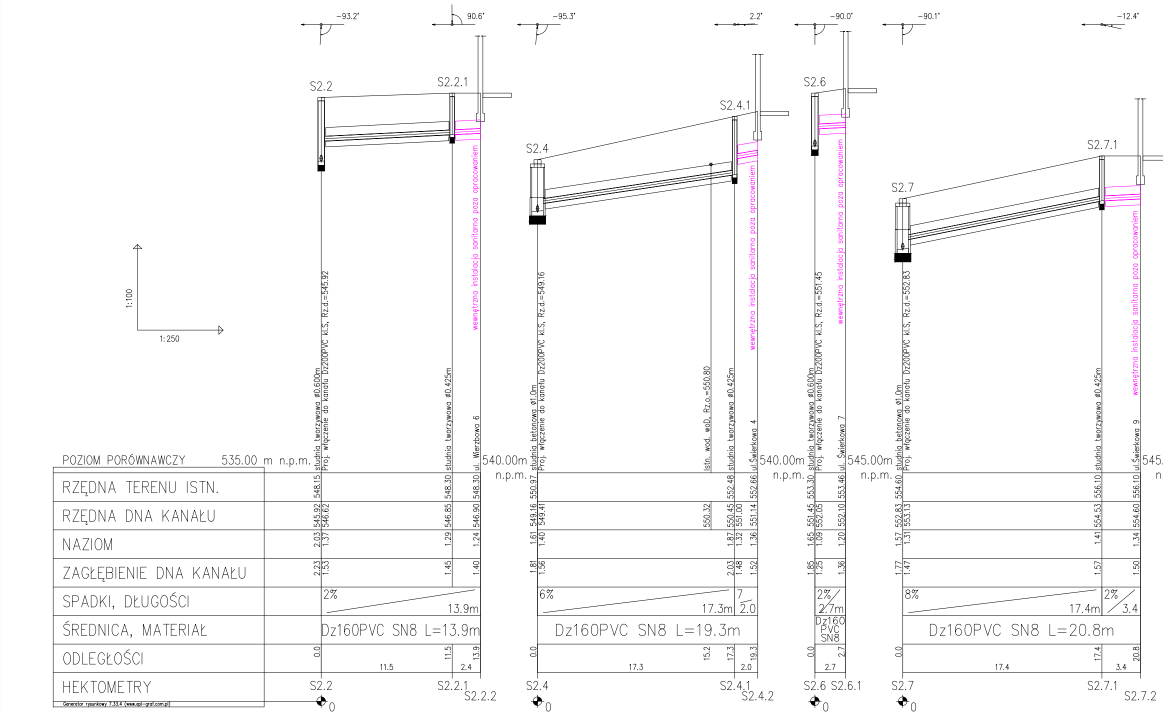

−93.2°
90.6°
−95.3°
2.2°
−90.0°
−90.1°
−12.4°
S2.2
S2.2.1
S2.4
S2.4.1
S2.6
S2.7
S2.7.1
wewnętrzna instalacja sanitarna poza opracowaniem
wewnętrzna instalacja sanitarna poza opracowaniem
wewnętrzna instalacja sanitarna poza opracowaniem
wewnętrzna instalacja sanitarna poza opracowaniem
1:100
1:250
studnia tworzywowa ø0.600m
Proj. włączenie do kanału Dz200PVC kl.S, Rz.d.=545.92
studnia tworzywowa ø0.425m
ul. Wierzbowa 6
studnia betonowa ø1.0m
Proj. włączenie do kanału Dz200PVC kl.S, Rz.d.=549.16
Istn. wod. woD, Rz.o.=550.80
studnia tworzywowa ø0.425m
ul.Świerkowa 4
studnia tworzywowa ø0.600m
Proj. włączenie do kanału Dz200PVC kl.S, Rz.d.=551.45
ul. Świerkowa 7
studnia betonowa ø1.0m
Proj. włączenie do kanału Dz200PVC kl.S, Rz.d.=552.83
studnia tworzywowa ø0.425m
ul.Świerkowa 9
POZIOM PORÓWNAWCZY 535.00 m n.p.m.
540.00m n.p.m.
540.00m n.p.m.
545.00m n.p.m.
545.
n.
Generator rysunkowy 7.33.4 (www.epi-graf.com.pl)

HEKTOMETRY	S2.2 ⊕ 0	S2.2.1	S2.2.2
RZĘDNA TERENU ISTN.	548.15	548.30	548.30
RZĘDNA DNA KANAŁU	545.92 546.62	546.85	546.90
NAZIOM	2.03 1.37	1.29	1.24
ZAGŁĘBIENIE DNA KANAŁU	2.23 1.53	1.45	1.40
SPADKI, DŁUGOŚCI	2% 13.9m		
ŚREDNICA, MATERIAŁ	Dz160PVC SN8 L=13.9m		
ODLEGŁOŚCI	0.0	11.5 (11.5)	13.9 (2.4)

HEKTOMETRY	S2.4 ⊕ 0		S2.4.1	S2.4.2
RZĘDNA TERENU ISTN.	550.97		552.48	552.66
RZĘDNA DNA KANAŁU	549.16 549.41	550.32	550.45 551.00	551.14
NAZIOM	1.61 1.40		1.87 1.32	1.36
ZAGŁĘBIENIE DNA KANAŁU	1.81 1.56		2.03 1.48	1.52
SPADKI, DŁUGOŚCI	6% 17.3m		7 2.0	
ŚREDNICA, MATERIAŁ	Dz160PVC SN8 L=19.3m			
ODLEGŁOŚCI	0.0	15.2	17.3 (17.3)	19.3 (2.0)

HEKTOMETRY	S2.6 ⊕ 0	S2.6.1
RZĘDNA TERENU ISTN.	553.30	553.46
RZĘDNA DNA KANAŁU	551.45 552.05	552.10
NAZIOM	1.65 1.09	1.20
ZAGŁĘBIENIE DNA KANAŁU	1.85 1.25	1.36
SPADKI, DŁUGOŚCI	2% 2.7m	
ŚREDNICA, MATERIAŁ	Dz160 PVC SN8	
ODLEGŁOŚCI	0.0	2.7 (2.7)

HEKTOMETRY	S2.7 ⊕ 0	S2.7.1	S2.7.2
RZĘDNA TERENU ISTN.	554.60	556.10	556.10
RZĘDNA DNA KANAŁU	552.83 553.13	554.53	554.60
NAZIOM	1.57 1.31	1.41	1.34
ZAGŁĘBIENIE DNA KANAŁU	1.77 1.47	1.57	1.50
SPADKI, DŁUGOŚCI	8% 17.4m	2% 3.4	
ŚREDNICA, MATERIAŁ	Dz160PVC SN8 L=20.8m		
ODLEGŁOŚCI	0.0	17.4 (17.4)	20.8 (3.4)

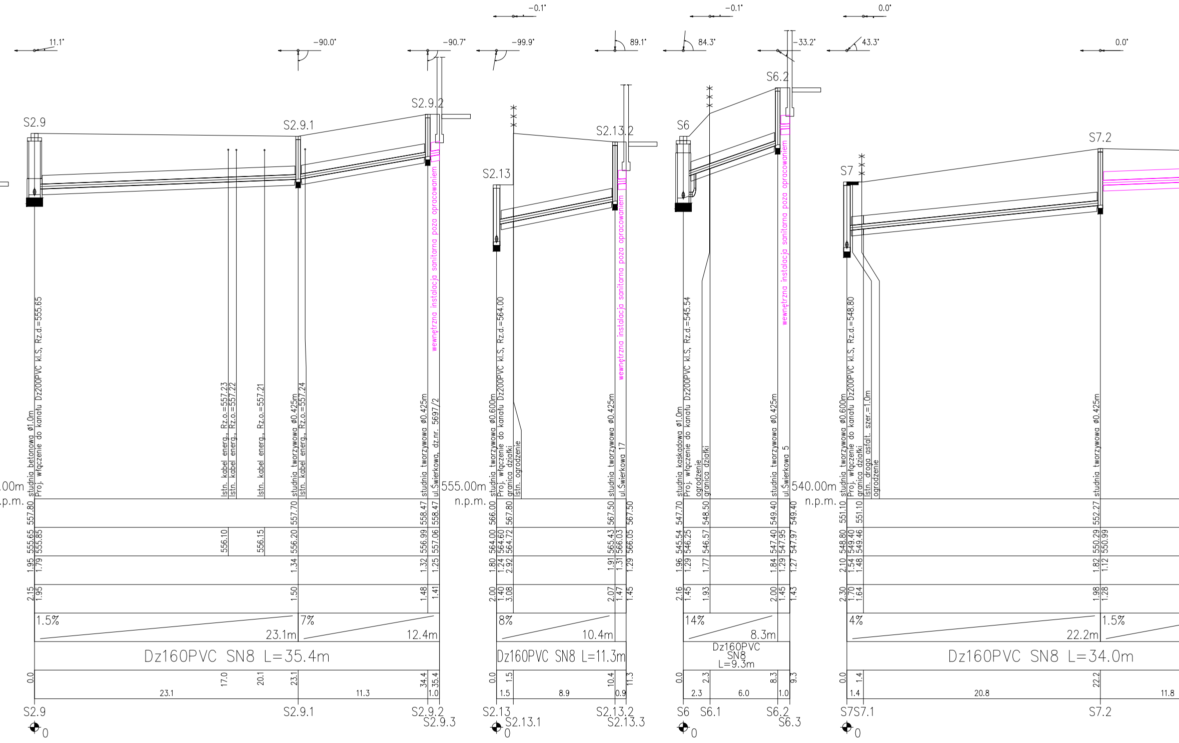
S2.9
S2.9.1
S2.9.2
S2.9.3
S2.13
S2.13.1
S2.13.2
S2.13.3
S6
S6.1
S6.2
S6.3
S7
S7.1
S7.2
11.1°
-90.0°
-90.7°
-99.9°
-0.1°
89.1°
-0.1°
84.3°
-33.2°
0.0°
43.3°
0.0°
studnia betonowa ø1.0m
Proj. włączenie do kanału Dz200PVC kl.S, Rz.d.=555.65
Istn. kabel energ., Rz.o.=557.23
Istn. kabel energ., Rz.o.=557.22
Istn. kabel energ., Rz.o.=557.21
studnia tworzywowa ø0.425m
Istn. kabel energ., Rz.o.=557.24
ul.Świerkowa, dz.nr. 5697/2
wewnętrzna instalacja sanitarna poza opracowaniem
studnia tworzywowa ø0.600m
Proj. włączenie do kanału Dz200PVC kl.S, Rz.d.=564.00
granica działki
Istn. ogrodzenie
ul.Świerkowa 17
studnia kaskadowa ø1.0m
Proj. włączenie do kanału Dz200PVC kl.S, Rz.d.=545.54
ogrodzenie
ul.Świerkowa 5
Proj. włączenie do kanału Dz200PVC kl.S, Rz.d.=548.80
Istn. droga asfalt. szer.=1.0m
.00m
.p.m.
555.00m
n.p.m.
540.00m
n.p.m.
557.80
555.65 555.85
1.95 1.79
2.15 1.95
556.10
556.15
557.70
556.20
1.34
1.50
558.47 558.47
556.99 557.06
1.32 1.25
1.48 1.41
566.00 567.80
564.00 564.60 564.72
1.80 1.24 2.92
2.00 1.40 3.08
567.50 567.50
565.43 566.03 566.05
1.91 1.31 1.29
2.07 1.47 1.45
547.70 548.50
545.54 546.25 546.57
1.96 1.29 1.77
2.16 1.45 1.93
549.40 549.40
547.40 547.95 547.97
1.84 1.29 1.27
2.00 1.45 1.43
551.10 551.10
548.80 549.40 549.46
2.10 1.54 1.48
2.30 1.70 1.64
552.27
550.29 550.99
1.82 1.12
1.98 1.28
1.5%
23.1m
7%
12.4m
8%
10.4m
14%
8.3m
4%
22.2m
1.5%
Dz160PVC SN8 L=35.4m
Dz160PVC SN8 L=11.3m
Dz160PVC SN8 L=9.3m
Dz160PVC SN8 L=34.0m
0.0
17.0
20.1
23.1
34.4
35.4
23.1
11.3
1.0
0.0
1.5
10.4
11.3
1.5
8.9
0.9
0.0
2.3
8.3
9.3
2.3
6.0
1.0
0.0
1.4
22.2
1.4
20.8
11.8
0

]

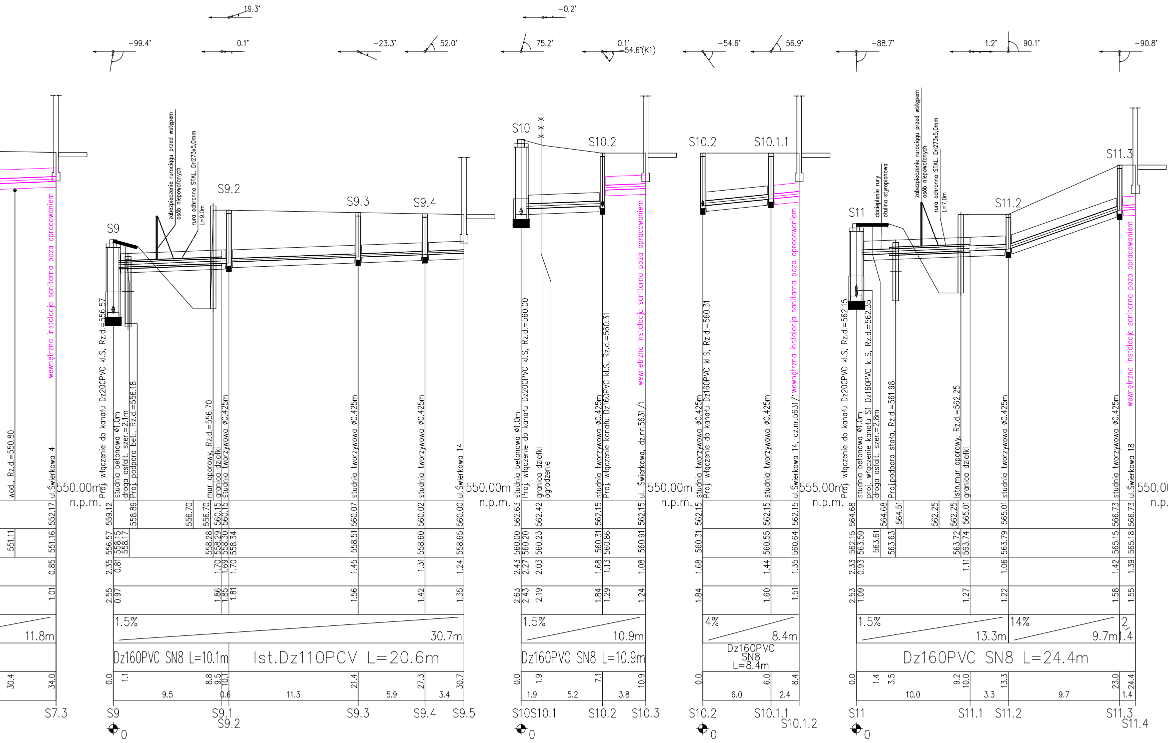
19.3°
-0.2°
-99.4°
0.1°
-23.3°
52.0°
75.2°
0.1°
-54.6°(K1)
-54.6°
56.9°
-88.7°
1.2°
90.1°
-90.8°
S9
S9.2
S9.3
S9.4
S10
S10.2
S10.2
S10.1.1
S11
S11.2
S11.3
zabezpieczenie rurociągu przed wstępem osób niepowołanych
rura ochronna STAL. Dn273x5,0mm L=9.0m
docieplenie rury otulina styropianowa
rura ochronna STAL. Dn273x5,0mm L=7.0m
wewnętrzna instalacja sanitarna poza opracowaniem
wod., Rz.d.=550.80
ul.Świerkowa 4
550.00m n.p.m.
Proj. włączenie do kanału Dz200PVC kl.S, Rz.d.=556.57
studnia betonowa ø1.0m
droga asfalt. szer.=2.1m
Proj. podpora bet., Rz.d.=556.18
mur oporowy, Rz.d.=556.70
granica działki
studnia tworzywowa ø0.425m
studnia tworzywowa ø0.425m
studnia tworzywowa ø0.425m
ul.Świerkowa 14
550.00m n.p.m.
studnia betonowa ø1.0m
Proj. włączenie do kanału Dz200PVC kl.S, Rz.d.=560.00
granica działki
ogrodzenie
studnia tworzywowa ø0.425m
Proj. włączenie kanału Dz160PVC kl.S, Rz.d.=560.31
ul. Świerkowa, dz.nr.5631/1
550.00m n.p.m.
studnia tworzywowa ø0.425m
Proj. włączenie do kanału Dz160PVC kl.S, Rz.d.=560.31
studnia tworzywowa ø0.425m
ul.Świerkowa 14, dz.nr.5631/1
555.00m n.p.m.
Proj. włączenie do kanału Dz200PVC kl.S, Rz.d.=562.15
studnia betonowa ø1.0m
proj. włączenie kanału S1 Dz160PVC kl.S, Rz.d.=562.35
droga asfalt. szer.=2.8m
Proj.podpora stała, Rz.d.=561.98
Istn.mur oporowy, Rz.d.=562.25
granica działki
studnia tworzywowa ø0.425m
studnia tworzywowa ø0.425m
ul.Świerkowa 18
550.00m n.p.
552.17
551.16
551.11
0.85
1.01
11.8m
30.4
34.0
S7.3
559.12
558.89
556.70
556.70
560.15
560.15
560.07
560.02
560.00
556.57
558.15
558.17
558.28
558.29
558.30
558.34
558.51
558.60
558.65
2.35
0.81
1.70
1.69
1.70
1.45
1.31
1.24
2.55
0.97
1.86
1.85
1.81
1.56
1.42
1.35
1.5%
30.7m
Dz160PVC SN8 L=10.1m
Ist.Dz110PCV L=20.6m
0.0
1.1
8.8
9.5
10.1
21.4
27.3
30.7
9.5
0.6
11.3
5.9
3.4
S9
S9.1
S9.2
S9.3
S9.4
S9.5
0
562.63
562.42
562.15
562.15
560.00
560.20
560.23
560.31
560.86
560.91
2.43
2.27
2.03
1.68
1.13
1.08
2.63
2.43
2.19
1.84
1.29
1.24
1.5%
10.9m
Dz160PVC SN8 L=10.9m
0.0
1.9
7.1
10.9
1.9
5.2
3.8
S10
S10.1
S10.2
S10.3
0
562.15
562.15
562.15
560.31
560.55
560.64
1.68
1.44
1.35
1.84
1.60
1.51
4%
8.4m
Dz160PVC SN8 L=8.4m
0.0
6.0
8.4
6.0
2.4
S10.2
S10.1.1
S10.1.2
0
564.68
564.68
564.51
562.25
562.25
565.01
565.01
566.73
566.73
562.15
563.59
563.61
563.63
563.72
563.74
563.79
565.15
565.18
2.33
0.93
1.11
1.06
1.42
1.39
2.53
1.09
1.27
1.22
1.58
1.55
1.5%
13.3m
14%
9.7m
2
1.4
Dz160PVC SN8 L=24.4m
0.0
1.4
3.5
9.2
10.0
13.3
23.0
24.4
10.0
3.3
9.7
1.4
S11
S11.1
S11.2
S11.3
S11.4
0

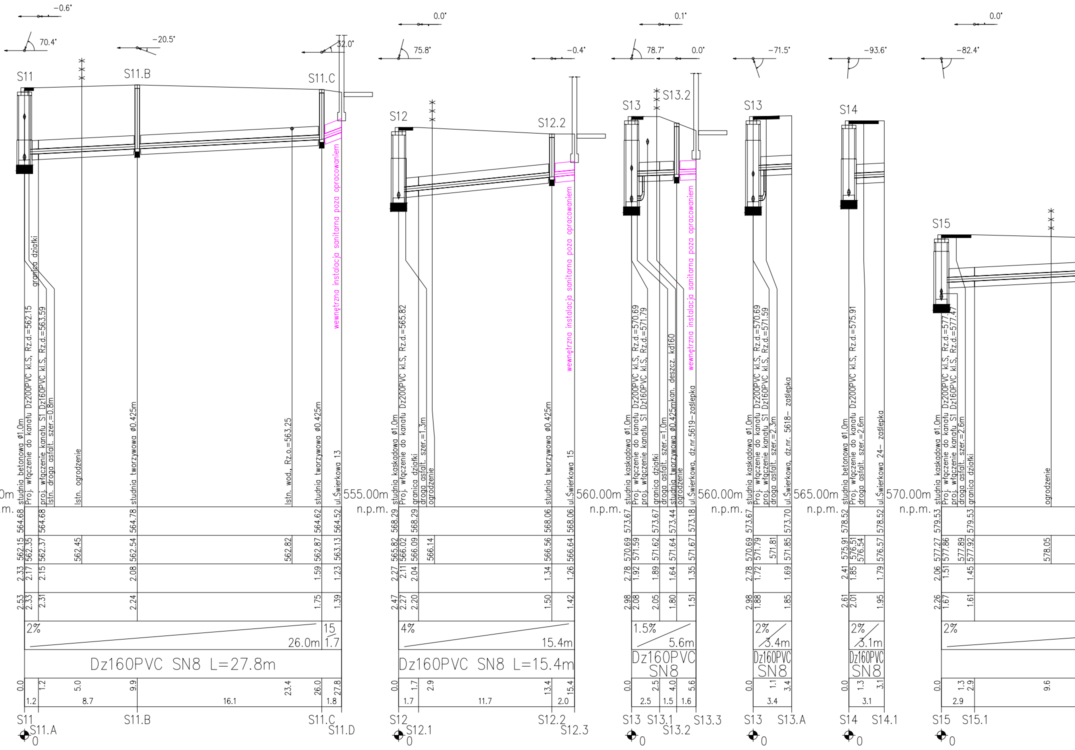
S11
S11.B
S11.C
S12
S12.2
S13
S13.2
S13
S14
S15
-0.6°
70.4°
-20.5°
32.0°
0.0°
75.8°
-0.4°
0.1°
78.7°
0.0°
-71.5°
-93.6°
-82.4°
0.0°
studnia betonowa ø1.0m
Proj. włączenie do kanału Dz200PVC kl.S, Rz.d.=562.15
proj. włączenie kanału S1 Dz160PVC kl.S, Rz.d.=563.59
Istn. droga asfalt. szer.=0.8m
granica działki
Istn. ogrodzenie
studnia tworzywowa ø0.425m
Istn. wod., Rz.o.=563.25
studnia tworzywowa ø0.425m
ul.Świerkowa 13
wewnętrzna instalacja sanitarna poza opracowaniem
555.00m n.p.m.
studnia kaskadowa ø1.0m
Proj. włączenie do kanału Dz200PVC kl.S, Rz.d.=565.82
granica działki
droga asfalt. szer.=1.3m
ogrodzenie
studnia tworzywowa ø0.425m
ul.Świerkowa 15
wewnętrzna instalacja sanitarna poza opracowaniem
560.00m n.p.m.
studnia kaskadowa ø1.0m
Proj. włączenie do kanału Dz200PVC kl.S, Rz.d.=570.69
proj. włączenie kanału S1 Dz160PVC kl.S, Rz.d.=571.79
granica działki
droga asfalt. szer.=1.0m
studnia tworzywowa ø0.425m kan. deszcz. kd160
ogrodzenie
ul.Świerkowa, dz.nr.5619-zaślepka
wewnętrzna instalacja sanitarna poza opracowaniem
560.00m n.p.m.
studnia kaskadowa ø1.0m
Proj. włączenie do kanału Dz200PVC kl.S, Rz.d.=570.69
proj. włączenie kanału S1 Dz160PVC kl.S, Rz.d.=571.59
droga asfalt. szer.=2.3m
ul.Świerkowa, dz.nr. 5618- zaślepka
565.00m n.p.m.
studnia betonowa ø1.0m
Proj. włączenie do kanału Dz200PVC kl.S, Rz.d.=575.91
droga asfalt. szer.=2.6m
ul.Świerkowa 24- zaślepka
570.00m n.p.m.
studnia kaskadowa ø1.0m
Proj. włączenie do kanału Dz200PVC kl.S, Rz.d.=577.
proj. włączenie kanału S1 Dz160PVC kl.S, Rz.d.=577.47
droga asfalt. szer.=2.6m
granica działki
ogrodzenie
564.68 564.68 564.78 564.62 564.52
562.15 562.35 562.37 562.45 562.54 562.82 562.87 563.13
2.33 2.17 2.15 2.08 1.59 1.23
2.53 2.33 2.31 2.24 1.75 1.39
2% 26.0m 15 1.7
Dz160PVC SN8 L=27.8m
0.0 1.2 5.0 9.9 23.4 26.0 27.8
1.2 8.7 16.1 1.8
568.29 568.29 568.06 568.06
565.82 566.02 566.09 566.14 566.56 566.64
2.27 2.11 2.04 1.34 1.26
2.47 2.27 2.20 1.50 1.42
4% 15.4m
Dz160PVC SN8 L=15.4m
0.0 1.7 2.9 13.4 15.4
1.7 11.7 2.0
573.67 573.67 573.44 573.18
570.69 571.59 571.62 571.64 571.67
2.78 1.92 1.89 1.64 1.35
2.98 2.08 2.05 1.80 1.51
1.5% 5.6m
Dz160PVC SN8
0.0 2.5 4.0 5.6
2.5 1.5 1.6
573.67 573.70
570.69 571.79 571.81 571.85
2.78 1.72 1.69
2.98 1.88 1.85
2% 3.4m
Dz160PVC SN8
0.0 1.1 3.4
3.4
578.52 578.52
575.91 576.51 576.54 576.57
2.41 1.85 1.79
2.61 2.01 1.95
2% 3.1m
Dz160PVC SN8
0.0 1.3 3.1
3.1
579.53 579.53
577.27 577.86 577.89 577.92 578.05
2.06 1.51 1.45
2.26 1.67 1.61
2%
0.0 1.3 2.9 9.6
2.9
S11 S11.A S11.B S11.C S11.D
S12 S12.1 S12.2 S12.3
S13 S13.1 S13.2 S13.3
S13 S13.A
S14 S14.1
S15 S15.1
0

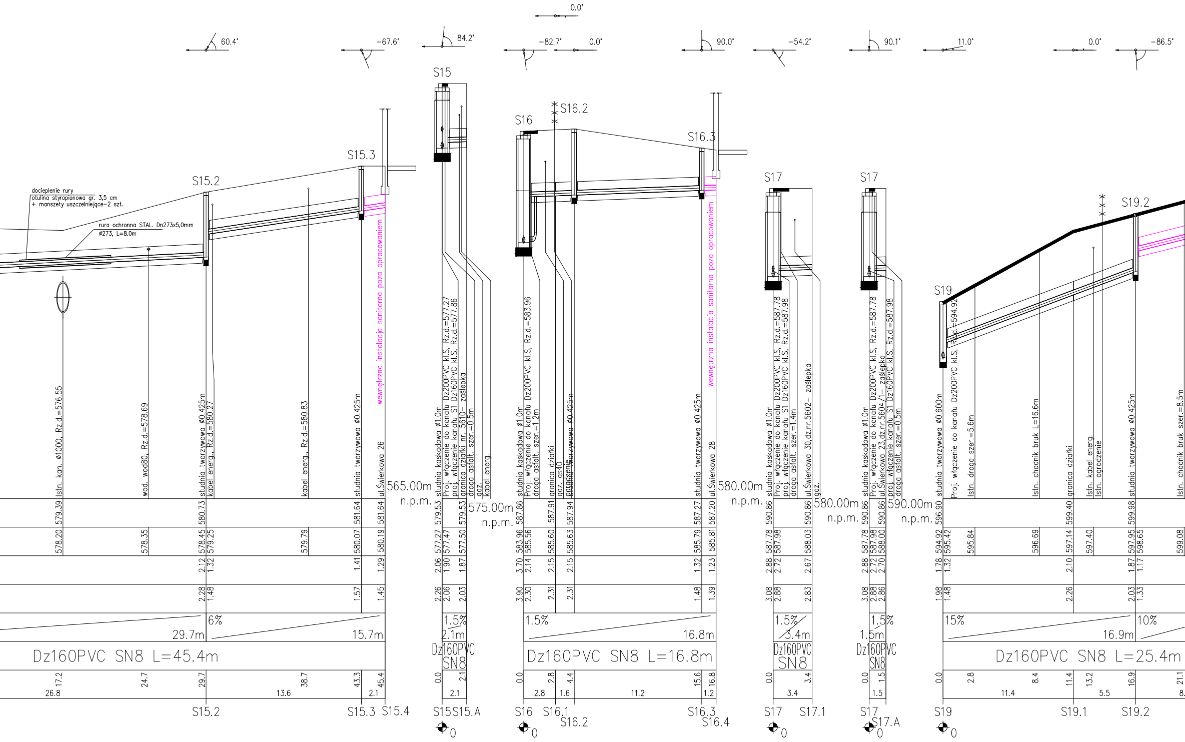
60.4°
-67.6°
84.2°
0.0°
-82.7°
0.0°
90.0°
-54.2°
90.1°
11.0°
0.0°
-86.5°
S15
S16
S16.2
S16.3
S15.3
S15.2
S17
S17
S19
S19.2
docieplenie rury
otulina styropianowa gr. 3,5 cm
+ manszety uszczelniejqce–2 szt.
rura ochronna STAL. Dn273x5,0mm
ø273, L=8.0m
wewnętrzna instalacja sanitarna poza opracowaniem
Istn. kan. ø1000, Rz.d.=576.55
wod. wod80, Rz.d.=578.69
studnia tworzywowa ø0.425m
kabel energ., Rz.d.=580.27
kabel energ., Rz.d.=580.83
studnia tworzywowa ø0.425m
ul.Świerkowa 26
565.00m n.p.m.
studnia kaskadowa ø1.0m
Proj. włączenie do kanału Dz200PVC kl.S, Rz.d.=577.27
proj. włączenie kanału S1 Dz160PVC kl.S, Rz.d.=577.86
granica działki nr. 5610– zaślepka
droga asfalt. szer.=0.5m
gaz.
kabel energ.
575.00m n.p.m.
studnia kaskadowa ø1.0m
Proj. włączenie do kanału Dz200PVC kl.S, Rz.d.=583.96
droga asfalt. szer.=1.2m
granica działki
gaz. gs40
ogrodzenie
studnia tworzywowa ø0.425m
studnia tworzywowa ø0.425m
ul.Świerkowa 28
580.00m n.p.m.
studnia kaskadowa ø1.0m
Proj. włączenie do kanału Dz200PVC kl.S, Rz.d.=587.78
proj. włączenie kanału S1 Dz160PVC kl.S, Rz.d.=587.98
droga asfalt. szer.=1.4m
ul.Świerkowa 30,dz.nr.5602– zaślepka
gaz.
580.00m n.p.m.
studnia kaskadowa ø1.0m
Proj. włączenie do kanału Dz200PVC kl.S, Rz.d.=587.78
ul.Świerkowa 23,dz.nr.5604/1– zaślepka
proj. włączenie kanału S1 Dz160PVC kl.S, Rz.d.=587.98
droga asfalt. szer.=0.5m
590.00m n.p.m.
studnia tworzywowa ø0.600m
Proj. włączenie do kanału Dz200PVC kl.S, Rz.d.=594.92
Istn. droga szer.=5.6m
Istn. chodnik bruk L=16.6m
granica działki
Istn. kabel energ.
Istn. ogrodzenie
studnia tworzywowa ø0.425m
Istn. chodnik bruk szer.=8.5m
579.39 580.73 581.64 581.64
578.20 578.35 578.45 579.25 579.79 580.07 580.19
2.12 1.32 1.41 1.29
2.28 1.48 1.57 1.45
579.53 579.53
577.27 577.47 577.50
2.06 1.90 1.87
2.26 2.06 2.03
587.86 587.91 587.94 587.27 587.20
583.96 585.56 585.60 585.63 585.79 585.81
3.70 2.14 2.15 2.15 1.32 1.23
3.90 2.30 2.31 2.31 1.48 1.39
590.86 590.86
587.78 587.98 588.03
2.88 2.72 2.67
3.08 2.88 2.83
590.86 590.86
587.78 587.98 588.00
2.88 2.72 2.70
3.08 2.88 2.86
596.90 599.40 599.98
594.92 595.42 595.84 596.69 597.14 597.40 597.95 598.65 599.08
1.78 1.32 2.10 1.87 1.17
1.98 1.48 2.26 2.03 1.33
6% 29.7m
15.7m
1.5% 2.1m
1.5% 16.8m
1.5% 3.4m
1.5% 1.5m
15% 16.9m
10%
Dz160PVC SN8 L=45.4m
Dz160PVC SN8
Dz160PVC SN8 L=16.8m
Dz160PVC SN8
Dz160PVC SN8
Dz160PVC SN8 L=25.4m
17.2 24.7 29.7 38.7 43.3 45.4
26.8 13.6 2.1
0.0 2.1
2.1
0.0 2.8 4.4 15.6 16.8
2.8 1.6 11.2 1.2
0.0 3.4
3.4
0.0 1.5
1.5
0.0 2.8 8.4 11.4 13.2 16.9 21.1
11.4 5.5 8.
S15.2
S15.3 S15.4
S15 S15.A
S16 S16.1 S16.2
S16.3 S16.4
S17 S17.1
S17 S17.A
S19
S19.1
S19.2
0
0
0
0
0

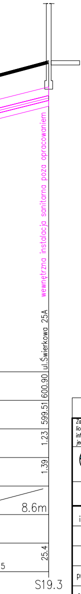
wewnętrzna instalacja sanitarna poza opracowaniem
ul.Świerkowa 25A
600.90
599.51
1.23
1.39
8.6m
25.4
5
S19.3

SZCZEGÓŁ WŁĄCZENIA DO STUDZIENKI NA PROJEKTOWANYM KANALE

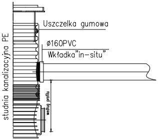
Uszczelka gumowa
ø160PVC
Wkładka"in-situ"
studnia kanalizacyjna PE
według profilu

Włączenia kanału do studni tworzywowych należy wykonać za pomocą wkładki „in-situ".
Włączenia kanału do studni betonowych należy wykonać za pomocą przejścia szczelnego tulejowego.

UWAGA!:

Dla projektowanego przyłącza sanitarnego przy ul. Świerkowej 7, przewiduje się wykonanie rewizji na instalcji sanitranej wewnątrz budynku mieszkalnego.

UWAGA!:

1. *PRACE W REJONIE SKRZYŻOWAŃ PROWADZIĆ RĘCZNIE POD NADZOREM WŁAŚCICIELA UZBROJENIA, ZGODNIE Z WARUNKAMI OKREŚLONYMI W UZGODNIENIU I PROJEKCIE*
2. *PRZED WYKONANIEM KAŻDEGO ODCINKA WYKONAĆ WYKOPY KONTROLNE I USTALIĆ SKRZYŻOWANIA Z UZBROJENIEM ORAZ RZĘDNE WŁĄCZENIA DO STUDNI I BUDYNKÓW ISTNIEJĄCYCH*
3. *NIE WYKLUCZA SIĘ ISTNIENIA UZBROJENIA NIE WYKAZANEGO NA PLANACH SYT-WYS. KAŻDORAZOWO WYKOPEM KONTROLNYM SPRAWDZIĆ LOKALIZACJĘ UZBROJENIA ISTN.*
4. *RURY KANALIZACYJNE POSADOWIONE NA POZIOMIE PRZEMARZANIA NALEŻY DOCIEPLIĆ*

▬	wewnętrzna instalacja sanitarna poza opracowaniem

Załączone materiały stanowią własność firmy EKOTOM i strzeżone są prawami autorskimi. Ani umysłowe prawa własnościowe, ani dane, ani know-how, ani tajemnice interesu oraz licencja dotycząca ich używania nie jest odstąpiona, zarówno pośrednio jak i bezpośrednio. Wszystkie dane dotyczą wyłącznie adresata, przekazane w celu ich oceny, których to informacji nie wolno reprodukować, przekazać osobom trzecim, oprócz tego nie można ich wykorzystywać do produkcji lub innych celów albo też upoważnić kogoś do tego, bez jednoznacznego, pisemnego zezwolenia firmy EKOTOM. Przyjęcie tego dokumentu należy rozumieć jako przyjęcie powyżej wymienionych warunków.

EKOTOM
TOMASZ NAWIEŚNIAK
www.ekotom.com.pl, e-mail: ekotom@ekotom.com.pl
43-310 Bielsko - Biała ul. Gen. St. Maczka 9/15
tel: (33) 496 84 94, kom: 601 859 729

Inwestor:

GMINA SZCZYRK
ul. Beskidzka 4
43-370 Szczyrk

Adres inwestycji:	43-370 Szczyrk, ul. Świerkowa		nr proj.:	P2216
			branża:	wod.-kan.
Zadanie:	Budowa sieci kanalizacji sanitarnej wraz z przyłączami w rejonie ul. Świerkowej i Modrzewiowej w Szczyrku część 3.		faza:	PT
Nazwa rysunku:	PROFIL KANALIZACJI SANITARNEJ		data:	26.04.2022
projektował:	mgr inż. Tomasz Nawieśniak (SLK/0660/PWOS/04)	podpis:	skala:	1:100/250
opracował:	Michał Jeż	podpis:	format:	297x2200
sprawdził:	inż. Daniel Godziszka (SLK/4729/PWOS/13)	podpis:	rysunek:	03.2

SZCZEGÓŁ UŁOŻENIA RURY KANALIZACYJNEJ W DRODZE

STUDNIA ŻELBETOWA ø1000 S2

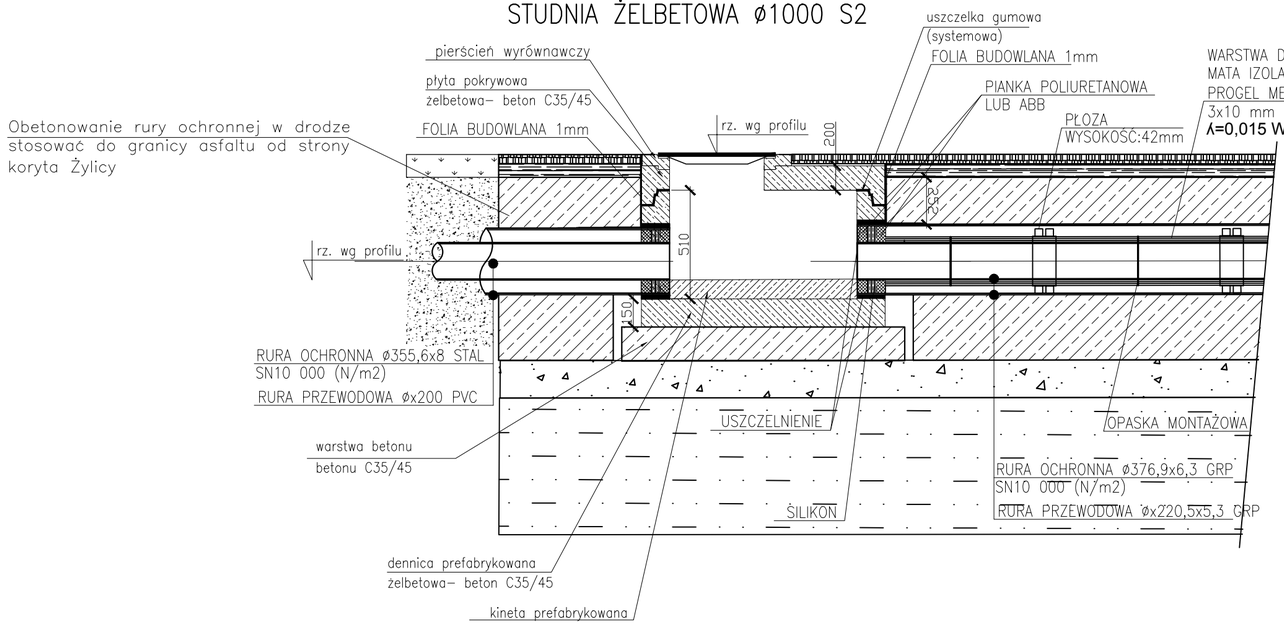

STUDNIA ŻELBETOWA ø1000 S3

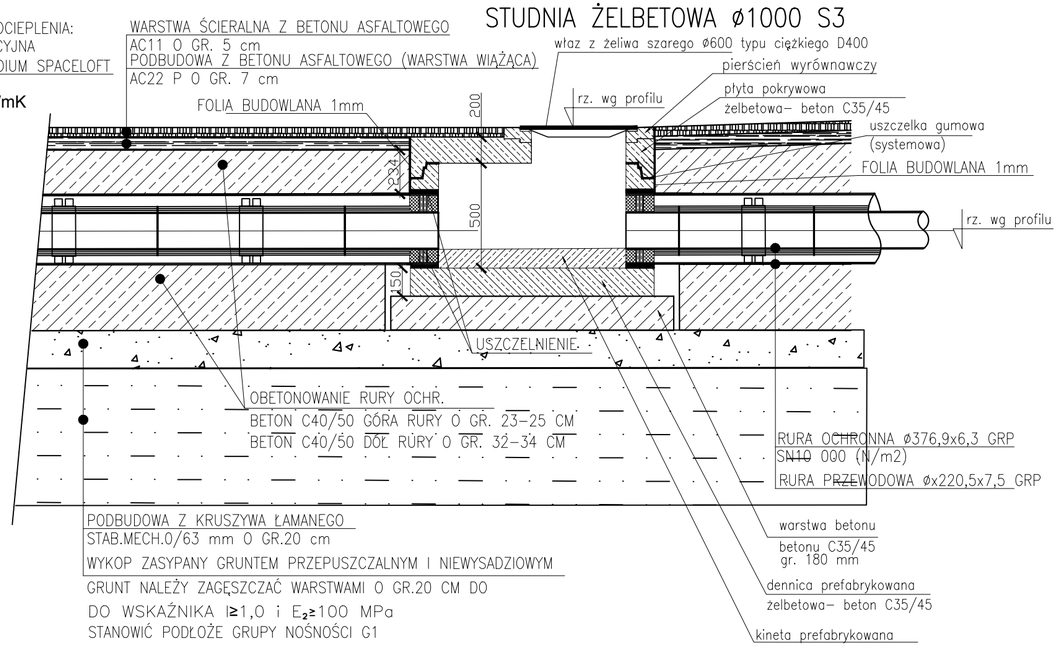

UWAGA:

1. *PRZEDSTAWIONE ROZWIĄZNIE STOSOWAĆ DO UŁOŻENIA RUR KANALIZACYJNYCH W DRODZE NA ODCINKU S2–S3, S3–S4, S2–S2.1 ORAZ W MIEJSCACH (W DRODZE) GDZIE PRZYKRYCIE RURY KANALIZACYJNEJ WYNOSI PONIŻEJ 50 cm.*
2. *RURY OCHRONNE Z GRP– SYSTEM RUR Z ŻYWIC POLIESTROWYCH WZMACNIANYCH CIĄGŁYM I CIĘTYM WŁÓKNEM SZKLANYM Z WYPEŁNIACZEM KWARCOWYM PRODUKOWANE W TECHNOLOGII NAWOJOWEJ.*

Załączone materiały stanowią własność firmy EKOTOM i strzeżone są prawami autorskimi. Ani umysłowe prawa własnościowe, ani dane, ani know–how, ani tajemnice interesu oraz licencja dotycząca ich używania nie jest odstąpiona, zarówno pośrednio jak i bezpośrednio. Wszystkie dane dotyczą wyłącznie adresata, przekazane w celu ich oceny, których to informacji nie wolno reprodukować, przekazać osobom trzecim, oprócz tego nie można ich wykorzystywać do produkcji lub innych celów bez też upoważnić kogoś do tego, bez jednoznacznego, pisemnego zezwolenia firmy EKOTOM. Przyjęcie tego dokumentu należy rozumieć jako przyjęcie powyżej wymienionych warunków.

EKOTOM
TOMASZ NAWIEŚNIAK
www.ekotom.com.pl, e–mail: ekotom@ekotom.com.pl
43–310 Bielsko – Biała ul. Gen. St. Maczka 9/15
tel: (33) 496 84 94, kom: 601 859 729

Inwestor:
GMINA SZCZYRK
ul. Beskidzka 4
43–370 Szczyrk

Adres inwestycji:	43–370 Szczyrk, ul. Świerkowa	nr proj.:	P2216
		branża:	wod.–kan.
Zadanie:	Budowa sieci kanalizacji sanitarnej wraz z przyłączami w rejonie ul. Świerkowej i Modrzewiowej w Szczyrku cześć 3.	faza:	PT
Nazwa rysunku:	SZCZEGÓŁ UŁOŻENIA RURY KANALIZACYJNEJ W DRODZE	data:	26.04.2022
projektował:	mgr inż. Tomasz Nawieśniak (SLK/0660/PWOS/04) podpis:	skala:	1:20
opracował:	Michał Jeż podpis:	format:	297x550
sprawdził:	inż. Daniel Godziszka (SLK/4729/PWOS/13) podpis:	rysunek:	03.3

B-B PRZEKRÓJ POPRZECZNY KORYTA RZEKI ŻYLICY
SKALA 1:100

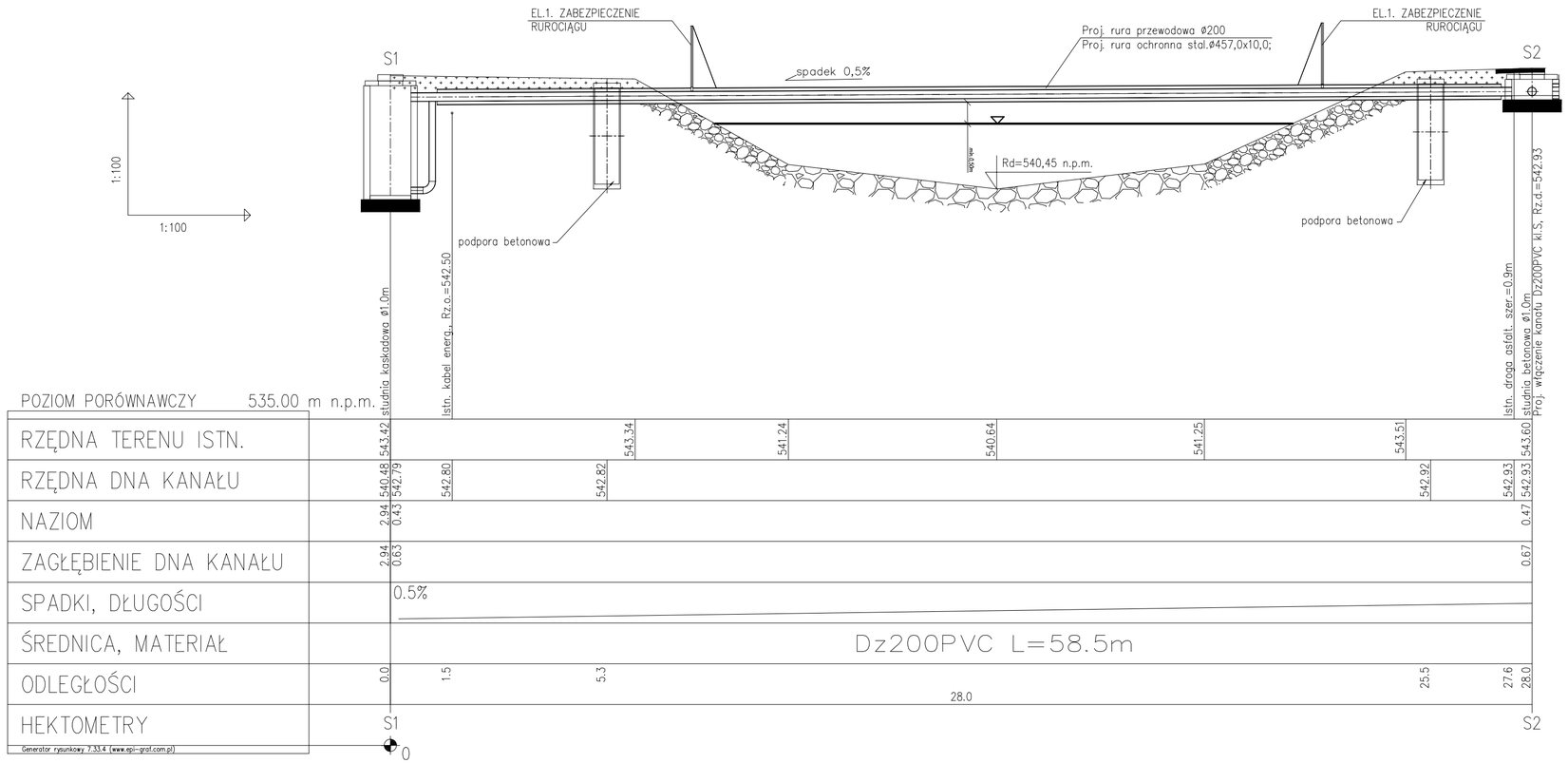

ZABEZPIECZENIE RUROCIĄGU PRZED DOSTĘPEM OSÓB NIEPOWOŁANYCH

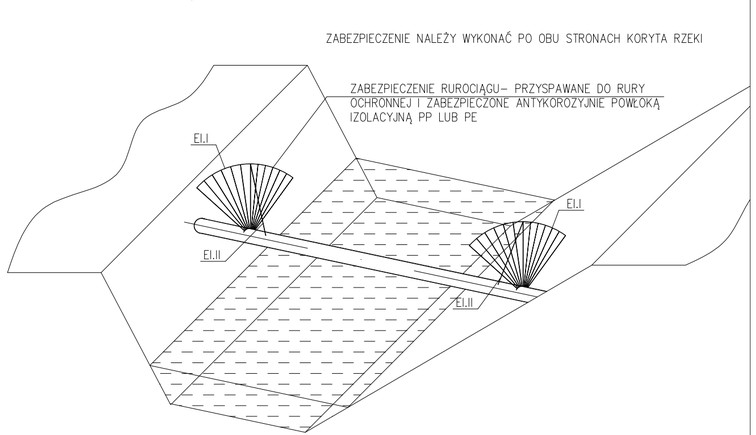

SKALA 1:50

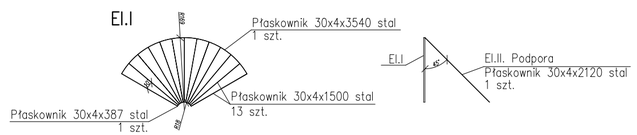

Wszystkie elemety połączyć ze sobą za pomocą spawów i zabezpieczyć antykorozyjnie powłoką izolacyjną PP lub PE

Załączone materiały stanowią własność firmy EKOTOM i strzeżone są prawami autorskimi. Ani umysłowe prawa własnościowe, ani dane, ani know-how, ani tajemnice interesu oraz licencja dotycząca ich używania nie jest odstąpiona, zarówno pośrednio jak i bezpośrednio. Wszystkie dane dotyczą wyłącznie adresata, przekazane w celu ich oceny, których to informacji nie wolno reprodukować, przekazać osobom trzecim, oprócz tego nie można ich wykorzystywać do produkcji lub innych celów albo też upoważnić kogoś do tego, bez jednoznacznego, pisemnego zezwolenia firmy EKOTOM. Przyjęcie tego dokumentu należy rozumieć jako przyjęcie powyżej wymienionych warunków.

EKOTOM
TOMASZ NAWIEŚNIAK
www.ekotom.com.pl, e-mail: ekotom@ekotom.com.pl
43-310 Bielsko – Biała ul. Gen. St. Maczka 9/15
tel: (33) 496 84 94, kom: 601 859 729

Inwestor:
GMINA SZCZYRK
ul. Beskidzka 4
43-370 Szczyrk

Adres inwestycji:	43-370 Szczyrk, ul. Świerkowa	nr proj.:	P2216
		branża:	wod.-kan.
Zadanie:	Budowa sieci kanalizacji sanitarnej wraz z przyłączami w rejonie ul. Świerkowej i Modrzewiowej w Szczyrku cześć 3.	faza:	PT
Nazwa rysunku:	ZABEZPIECZENIE RUROCIĄGU	data:	26.04.2022
projektował:	mgr inż. Tomasz Nawieśniak (SLK/0660/PWOS/04) podpis:	skala:	1:100/50
opracował:	Michał Jeż podpis:	format:	297x600
sprawdził:	inż. Daniel Godziszka (SLK/4729/PWOS/13) podpis:	rysunek:	03.4

STUDNIA BETONOWA DN1000MM skala 1:20
W TERENIE UTWARDZONYM

B–B

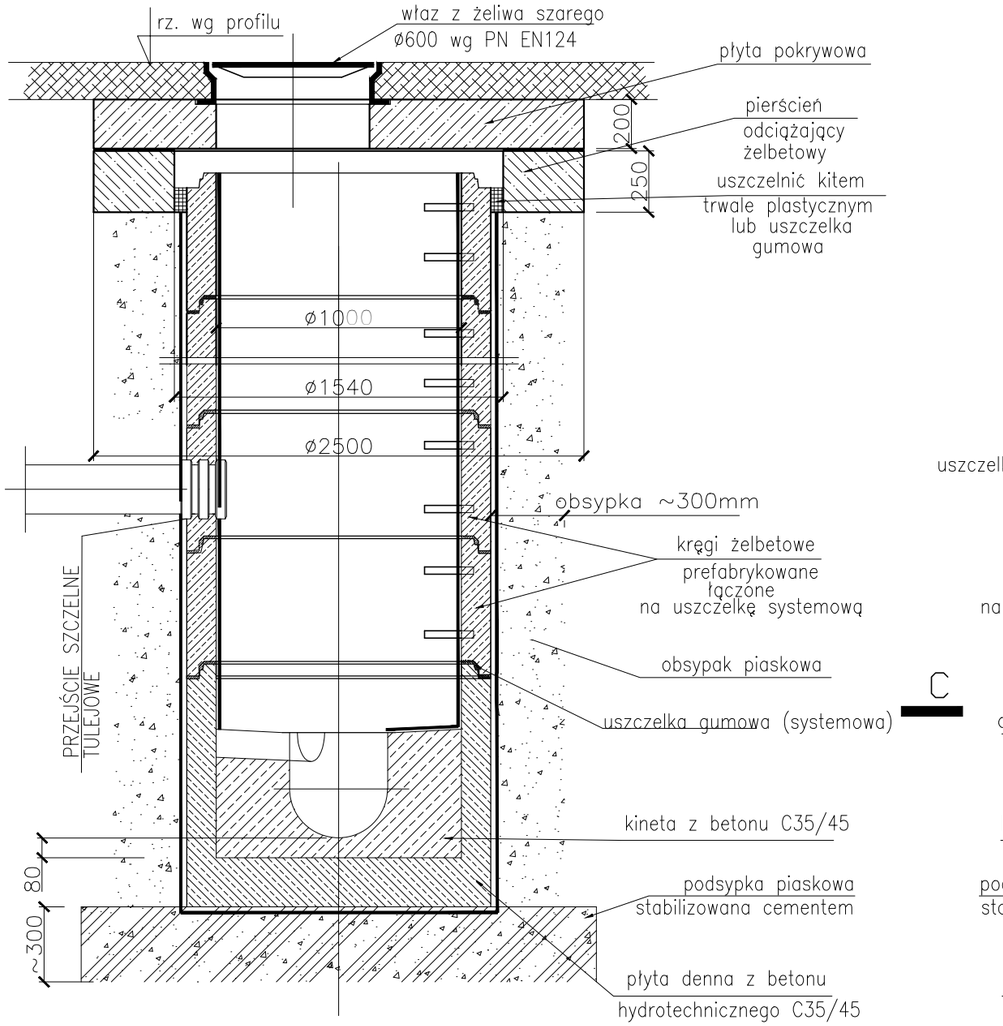

A–A

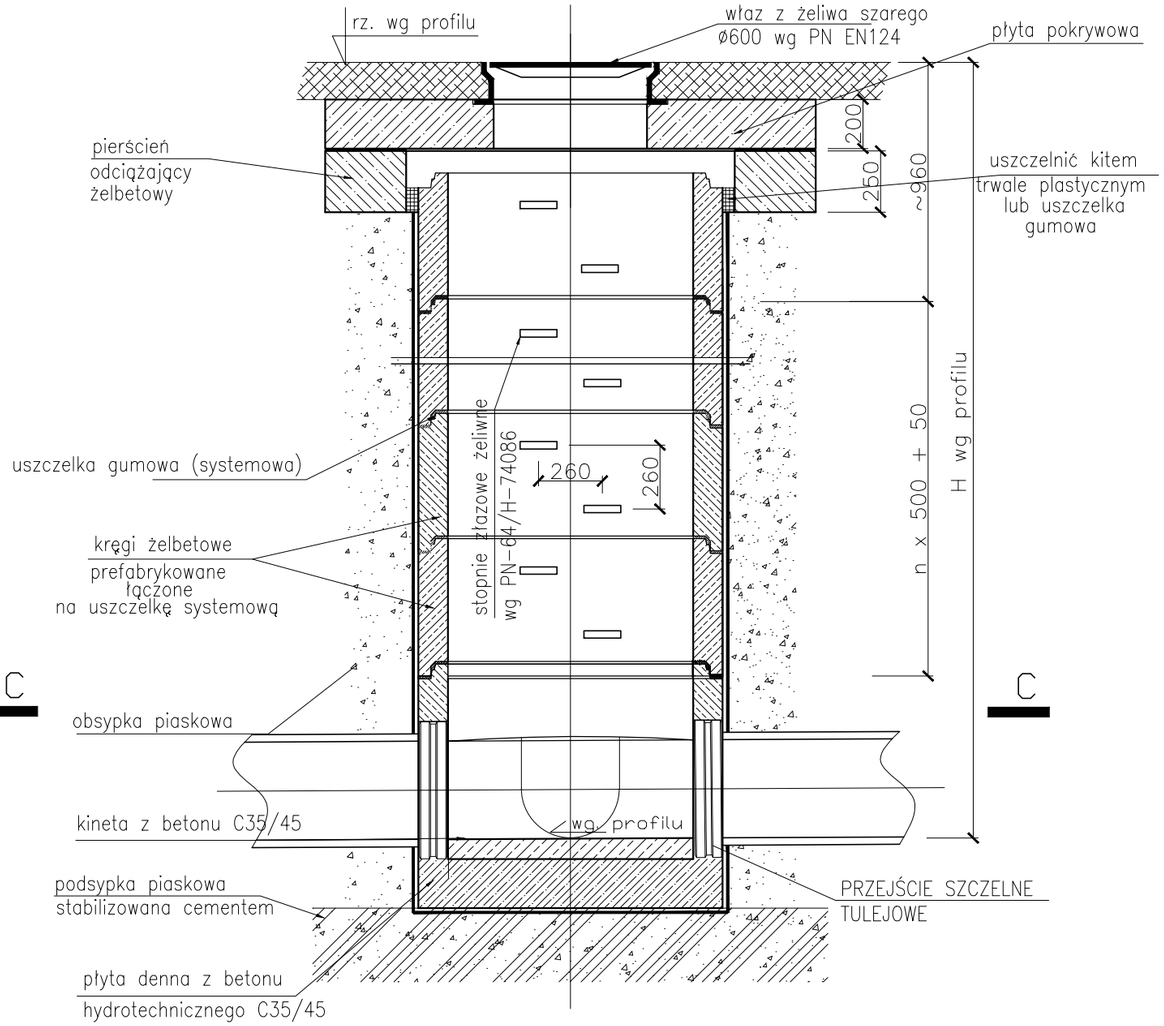

KINETA PREFABRYKOWANA
STUDNI skala 1:25

Stosować studnie prefabrykowane

C–C

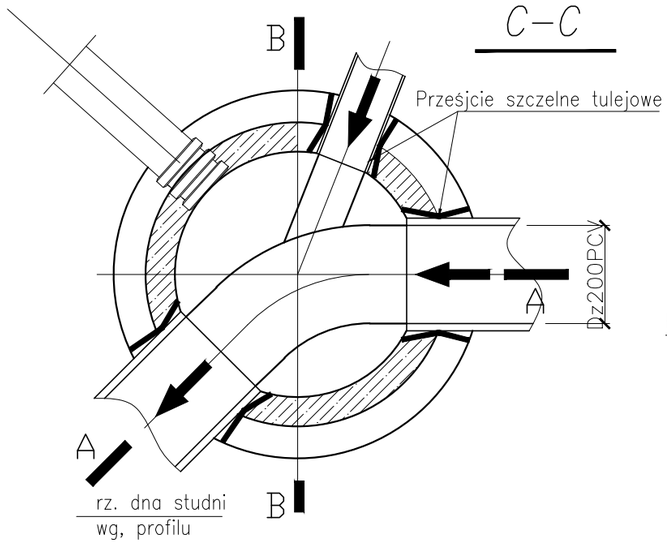

SZCZEGÓŁ WŁĄCZENIA DO STUDNI S9
PROJ. RURĄ OCHRONNĄ ø273x5,0 STAL

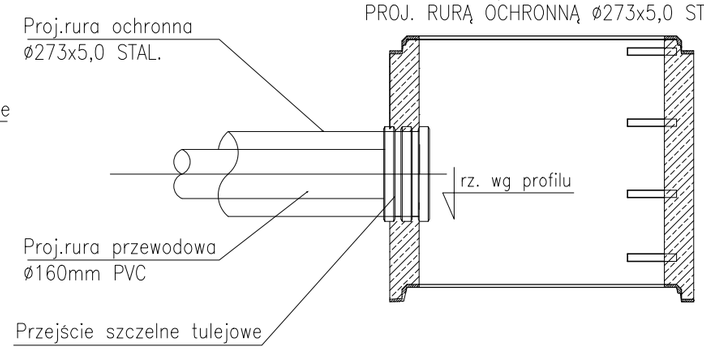

Załączone materiały stanowią własność firmy EKOTOM i strzeżone są prawami autorskimi. Ani umysłowe prawa własnościowe, ani dane, ani know-how, ani tajemnice interesu oraz licencja dotycząca ich używania nie jest odstąpiona, zarówno pośrednio jak i bezpośrednio. Wszystkie dane dotyczą wyłącznie adresata, przekazane w celu ich oceny, których to informacji nie wolno reprodukować, przekazac osobom trzecim, oprócz tego nie można ich wykorzystywac do produkcji lub innych celów albo też upoważnić kogos do tego, bez jednoznacznego, pisemnego zezwolenia firmy EKOTOM. Przyjęcie tego dokumentu należy rozumieć jako przyjęcie powyżej wymienionych warunków.

EKOTOM
TOMASZ NAWIEŚNIAK
www.ekotom.com.pl, e-mail: ekotom@ekotom.com.pl
43-310 Bielsko – Biała ul. Gen. St. Maczka 9/15
tel: (33) 496 84 94, kom: 601 859 729

Inwestor:
GMINA SZCZYRK
ul. Beskidzka 4
43-370 Szczyrk

Adres inwestycji:	43-370 Szczyrk, ul. Świerkowa	nr proj.:	P2216
		branża:	wod.-kan.
Zadanie:	Budowa sieci kanalizacji sanitarnej wraz z przyłączami w rejonie ul. Świerkowej i Modrzewiowej w Szczyrku cześć 3.	faza:	PT
Nazwa rysunku:	STUDNIA BETONOWA ø1000	data:	26.04.2022
projektował:	mgr inż. Tomasz Nawieśniak (SLK/0660/PWOS/04) podpis:	skala:	1:20
opracował:	Michał Jeż podpis:	format:	297x420
sprawdził:	inż. Daniel Godziszka (SLK/4729/PWOS/13) podpis:	rysunek:	04.1

STUDZIENKA BETONOWA DN1000MM skala 1:20
W TERENIE NIEUTWARDZONYM

B–B

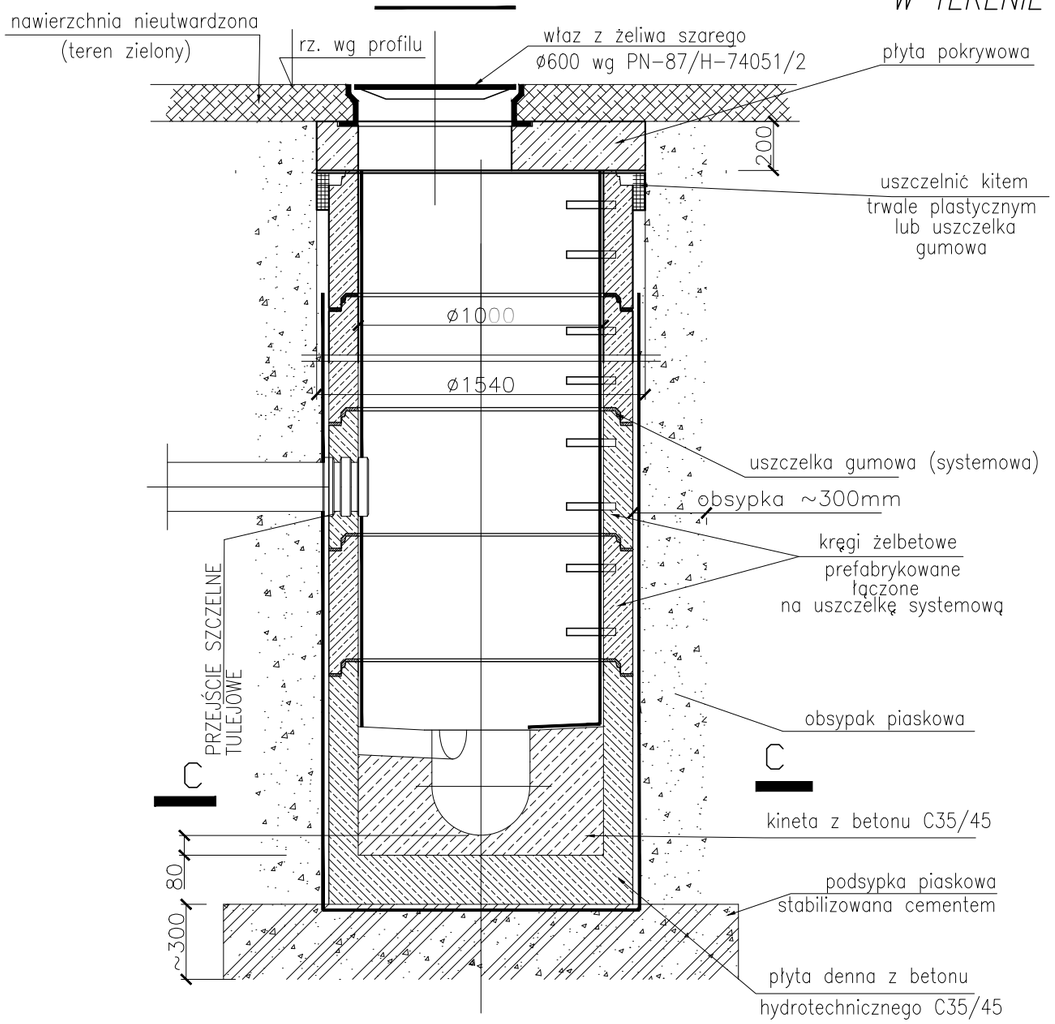

A–A

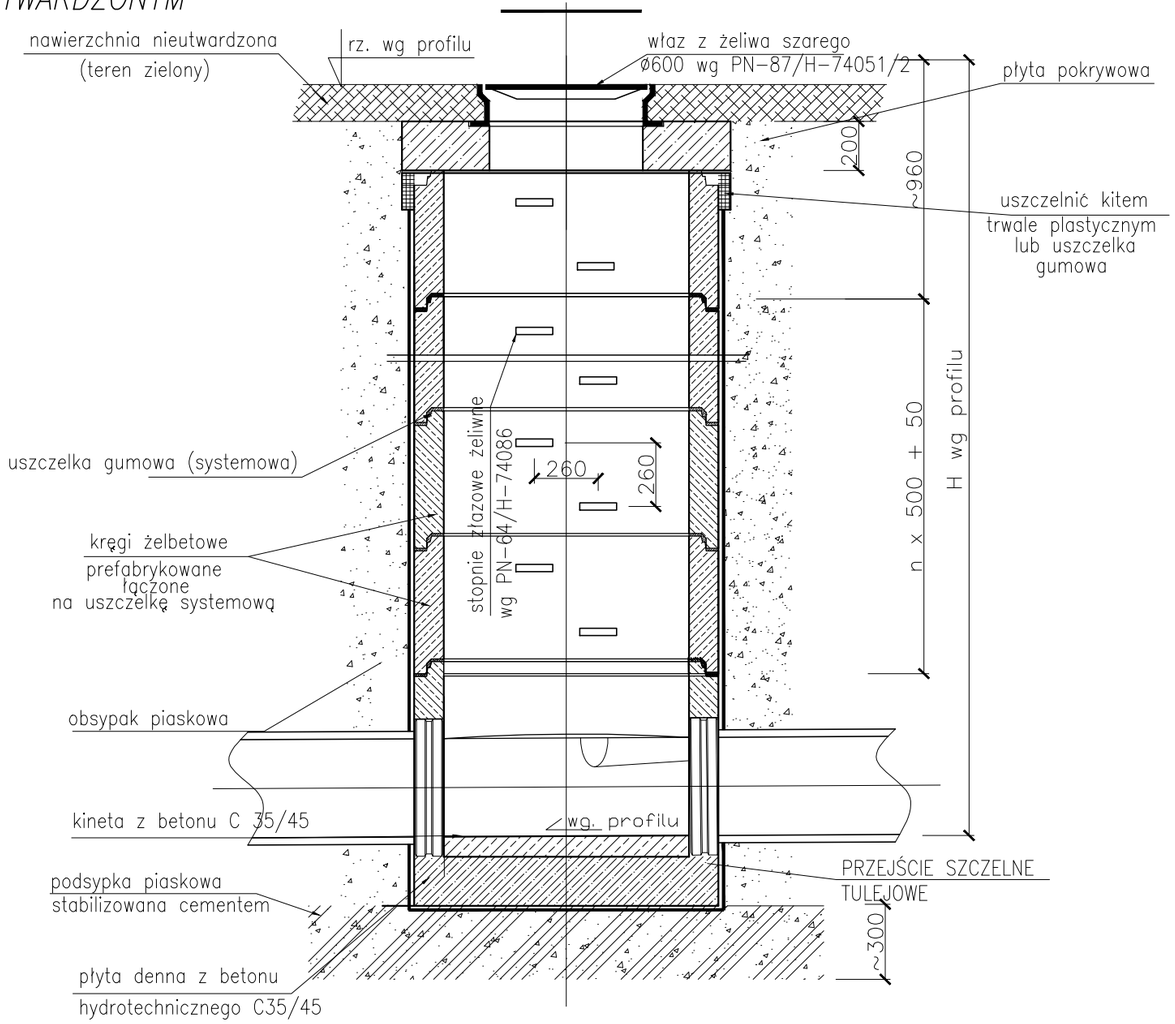

KINETA PREFABRYKOWANA
STUDNI skala 1:25

C–C

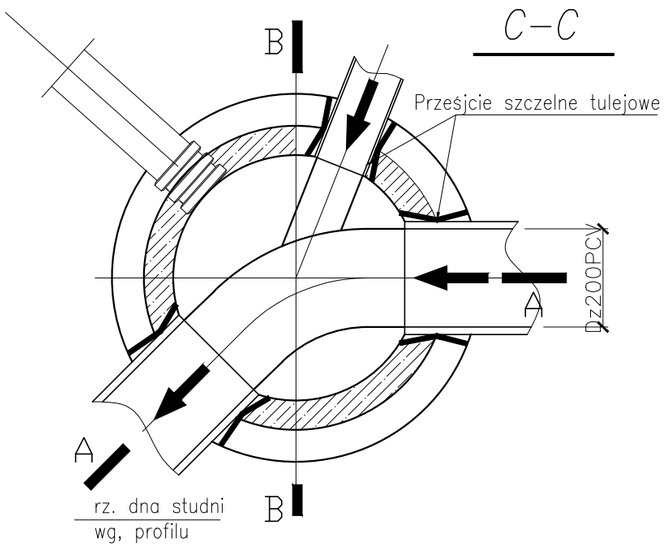

Stosować studnie prefabrykowane

Załączone materiały stanowią własność firmy EKOTOM i strzeżone są prawami autorskimi. Ani umysłowe prawa własnościowe, ani dane, ani know-how, ani tajemnice interesu oraz licencja dotycząca ich używania nie jest odstąpiona, zarówno pośrednio jak i bezpośrednio. Wszystkie dane dotyczą wyłącznie adresata, przekazane w celu ich oceny, których to informacji nie wolno reprodukować, przekazać osobom trzecim, oprócz tego nie można ich wykorzystywać do produkcji lub innych celów albo też upoważnić kogoś do tego, bez jednoznacznego, pisemnego zezwolenia firmy EKOTOM. Przyjęcie tego dokumentu należy rozumieć jako przyjęcie powyżej wymienionych warunków.

EKOTOM
TOMASZ NAWIEŚNIAK
www.ekotom.com.pl, e-mail: ekotom@ekotom.com.pl
43-310 Bielsko – Biała ul. Gen. St. Maczka 9/15
tel: (33) 496 84 94, kom: 601 859 729

Inwestor:
GMINA SZCZYRK
ul. Beskidzka 4
43-370 Szczyrk

Adres inwestycji:	43-370 Szczyrk, ul. Świerkowa	nr proj.:	P2216
		branża:	wod.-kan.
Zadanie:	Budowa sieci kanalizacji sanitarnej wraz z przyłączami w rejonie ul. Świerkowej i Modrzewiowej w Szczyrku cześć 3.	faza:	PT
Nazwa rysunku:	STUDNIA BETONOWA ø1000	data:	26.04.2022
projektował:	mgr inż. Tomasz Nawieśniak (SLK/0660/PWOS/04) podpis:	skala:	1:20
opracował:	Michał Jeż podpis:	format:	297x420
sprawdził:	inż. Daniel Godziszka (SLK/4729/PWOS/13) podpis:	rysunek:	04.2

STUDZIENKA INSPEKCYJNA

skala 1:20 (wymiary w mm)

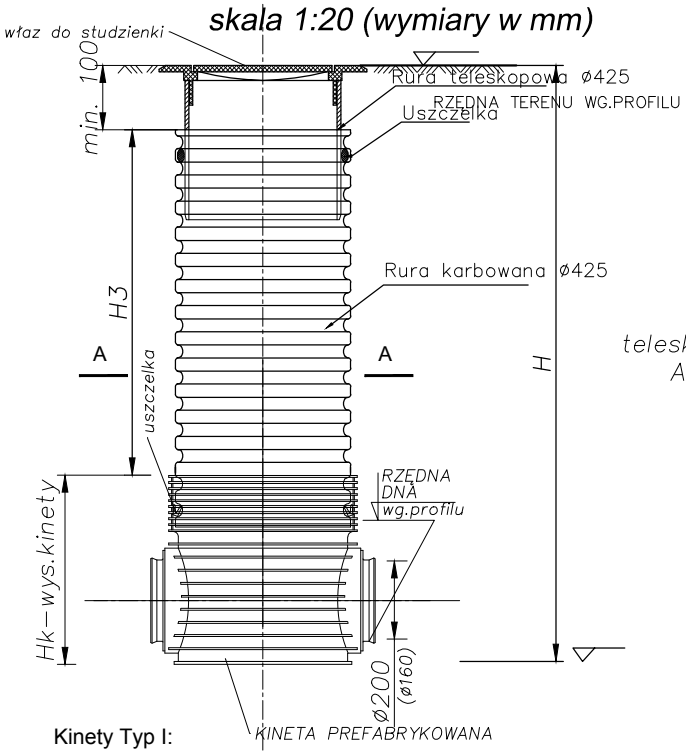

ZWIENCZENIE STUDZIENKI W TERENIE UTWARDZONYM

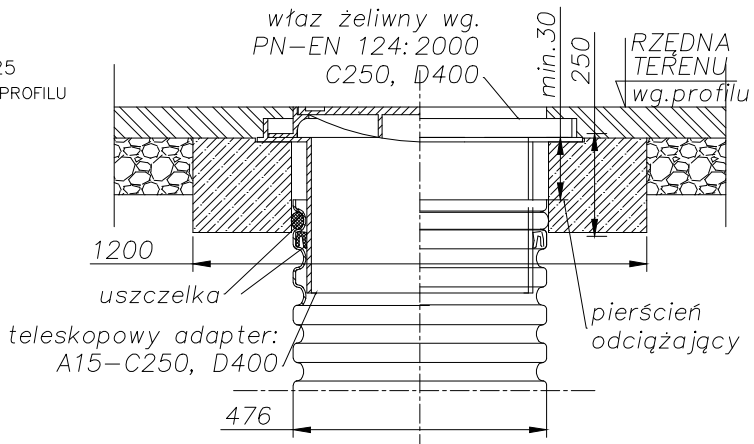

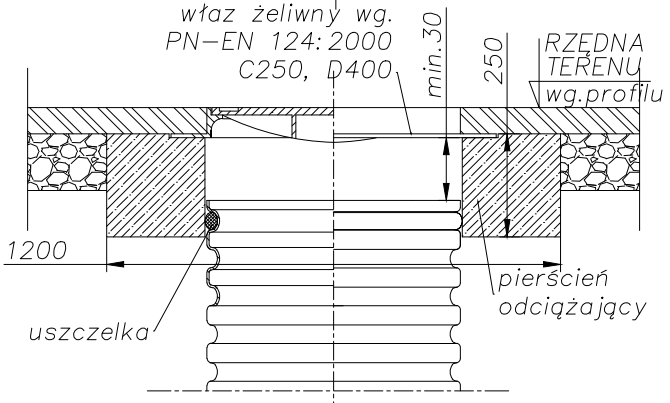

Kinety Typ I:

KINETA PRZEPŁYWOWA 0°

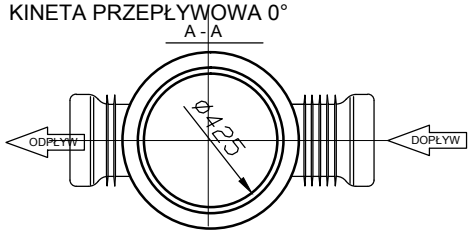

KINETA PRZEPŁYWOWA 30°

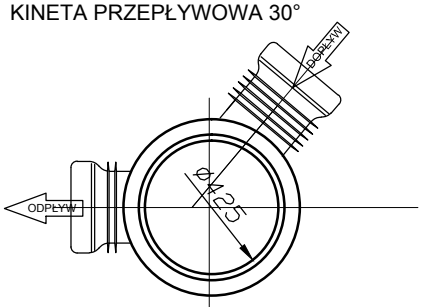

KINETA PRZEPŁYWOWA 60°

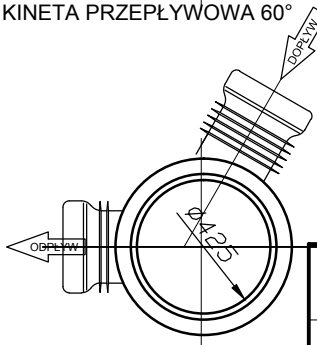

KINETA PRZEPŁYWOWA 90°

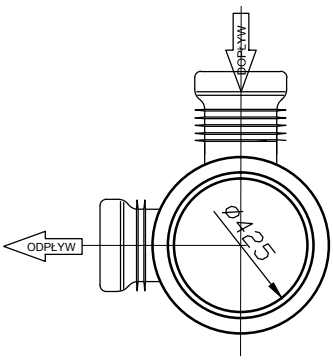

ZWIEŃCZENIE STUDZIENKI W TERENIE NIEUTWARDZONYM

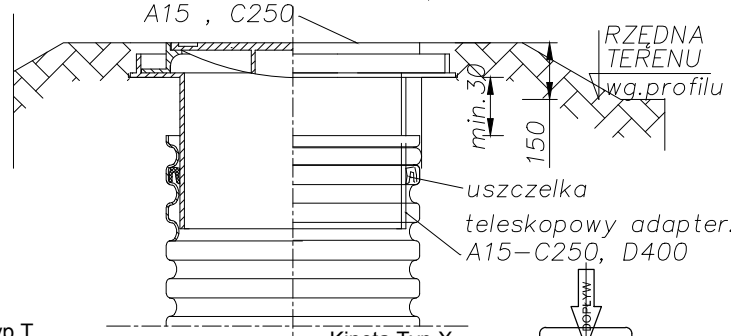

Kineta Typ T

KINETA POŁĄCZENIOWA 90°
DOPŁYW PRAWY

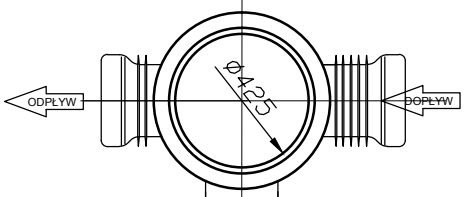

Kineta Typ X

KINETA ZBIORCZA

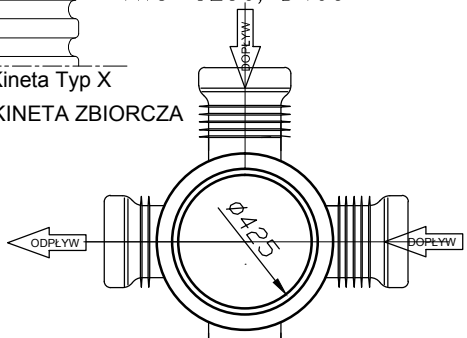

Załączone materiały stanowią własność firmy EKOTOM i strzeżone są prawami autorskimi. Ani umysłowe prawa własnościowe, ani dane, ani know-how, ani tajemnice interesu oraz licencja dotycząca ich używania nie jest odstąpiona, zarówno pośrednio jak i bezpośrednio. Wszystkie dane dotyczą wyłącznie adresata, przekazane w celu ich oceny, których to informacji nie wolno reprodukować, przekazać osobom trzecim, oprócz tego nie można ich wykorzystywać do produkcji lub innych celów albo też upoważnić kogoś do tego, bez jednoznacznego, pisemnego zezwolenia firmy EKOTOM. Przyjęcie tego dokumentu należy rozumieć jako przyjęcie powyżej wymienionych warunków.

EKOTOM
TOMASZ NAWIEŚNIAK
www.ekotom.com.pl, e-mail: ekotom@ekotom.com.pl
43-310 Bielsko – Biała ul. Gen. St. Maczka 9/15
tel: (33) 496 84 94, kom: 601 859 729

Inwestor:
GMINA SZCZYRK
ul. Beskidzka 4
43-370 Szczyrk

Adres inwestycji:	43-370 Szczyrk, ul. Świerkowa		nr proj.:	P2216
			branża:	wod.-kan.
Zadanie:	Budowa sieci kanalizacji sanitarnej wraz z przyłączami w rejonie ul. Świerkowej i Modrzewiowej w Szczyrku cześć 3.		faza:	PT
Nazwa rysunku:	STUDNIA KANALIZACYJNA ø425		data:	26.04.2022
projektował:	mgr inż. Tomasz Nawieśniak (SLK/0660/PWOS/04)	podpis:	skala:	1:20
opracował:	Michał Jeż	podpis:	format:	210x297
sprawdził:	inż. Daniel Godziszka (SLK/4729/PWOS/13)	podpis:	rysunek:	04.3

STUDZIENKA INSPEKCYJNA

skala 1:20 (wymiary w mm)

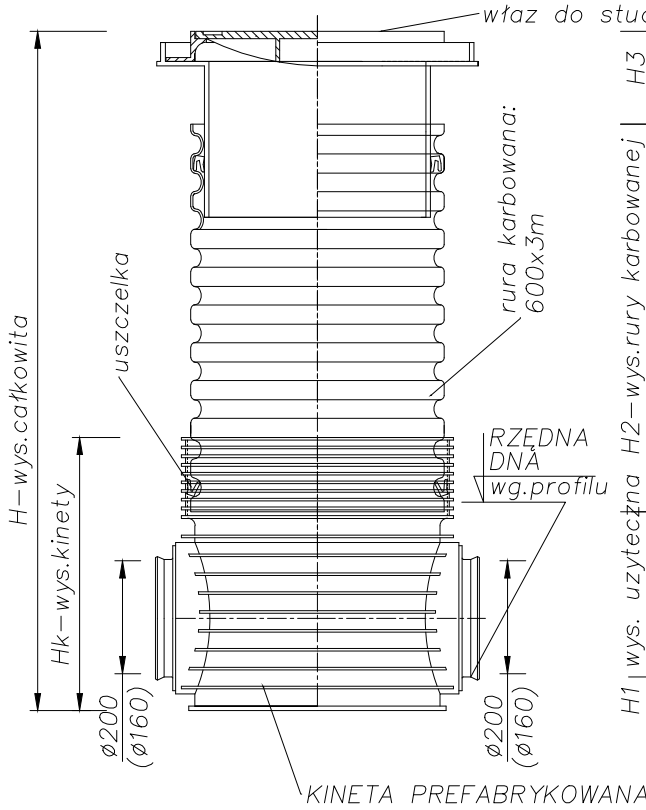

ZWIEŃCZENIE STUDZIENKI W TERENIE UTWARDZONYM

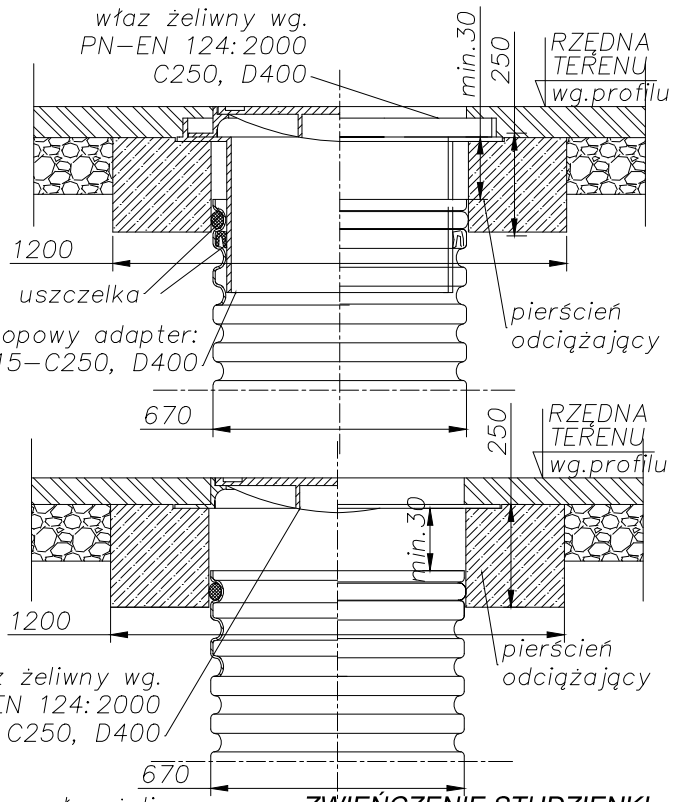

TYPY KINETY STUDNI

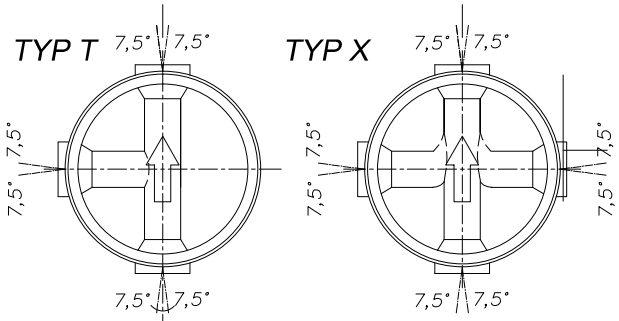

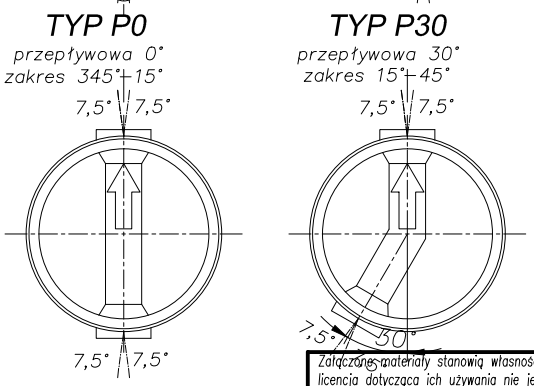

ZWIEŃCZENIE STUDZIENKI W TERENIE NIEUTWARDZONYM

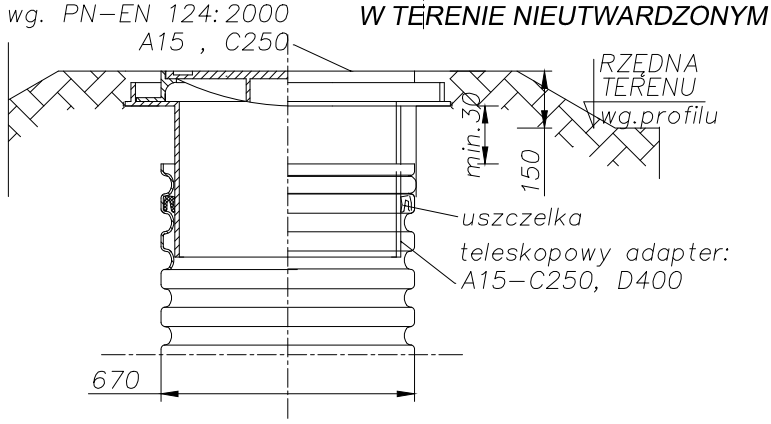

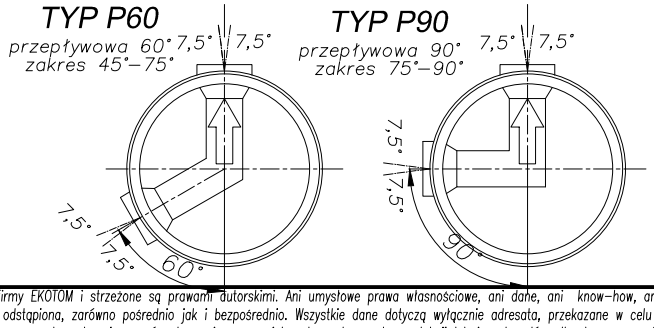

Załączone materiały stanowią własność firmy EKOTOM i strzeżone są prawami autorskimi. Ani umysłowe prawa własnościowe, ani dane, ani know–how, ani tajemnice interesu oraz licencja dotycząca ich używania nie jest odstąpiona, zarówno pośrednio jak i bezpośrednio. Wszystkie dane dotyczą wyłącznie adresata, przekazane w celu ich oceny, których to informacji nie wolno reprodukować, przekazać osobom trzecim, oprócz tego nie można ich wykorzystywać do produkcji lub innych celów albo też upoważnić kogoś do tego, bez jednoznacznego, pisemnego zezwolenia firmy EKOTOM. Przyjęcie tego dokumentu należy rozumieć jako przyjęcie powyżej wymienionych warunków.

EKOTOM
TOMASZ NAWIEŚNIAK
www.ekotom.com.pl, e–mail: ekotom@ekotom.com.pl
43–310 Bielsko – Biała ul. Gen. St. Maczka 9/15
tel: (33) 496 84 94, kom: 601 859 729

Inwestor:
GMINA SZCZYRK
ul. Beskidzka 4
43–370 Szczyrk

Adres inwestycji:	43–370 Szczyrk, ul. Świerkowa	nr proj.:	P2216
		branża:	wod.–kan.
Zadanie:	Budowa sieci kanalizacji sanitarnej wraz z przyłączami w rejonie ul. Świerkowej i Modrzewiowej w Szczyrku cześć 3.	faza:	PT
Nazwa rysunku:	STUDNIA KANALIZACYJNA ø600	data:	26.04.2022
projektował:	mgr inż. Tomasz Nawieśniak (SLK/0660/PWOS/04) podpis:	skala:	1:20
opracował:	Michał Jeż podpis:	format:	210x297
sprawdził:	inż. Daniel Godziszka (SLK/4729/PWOS/13) podpis:	rysunek:	04.4

STUDNIA BETONOWA Ø1000

ZWIEŃCZENIE STUDNI W TERENIE UTWARDZONYM skala 1:25

B–B

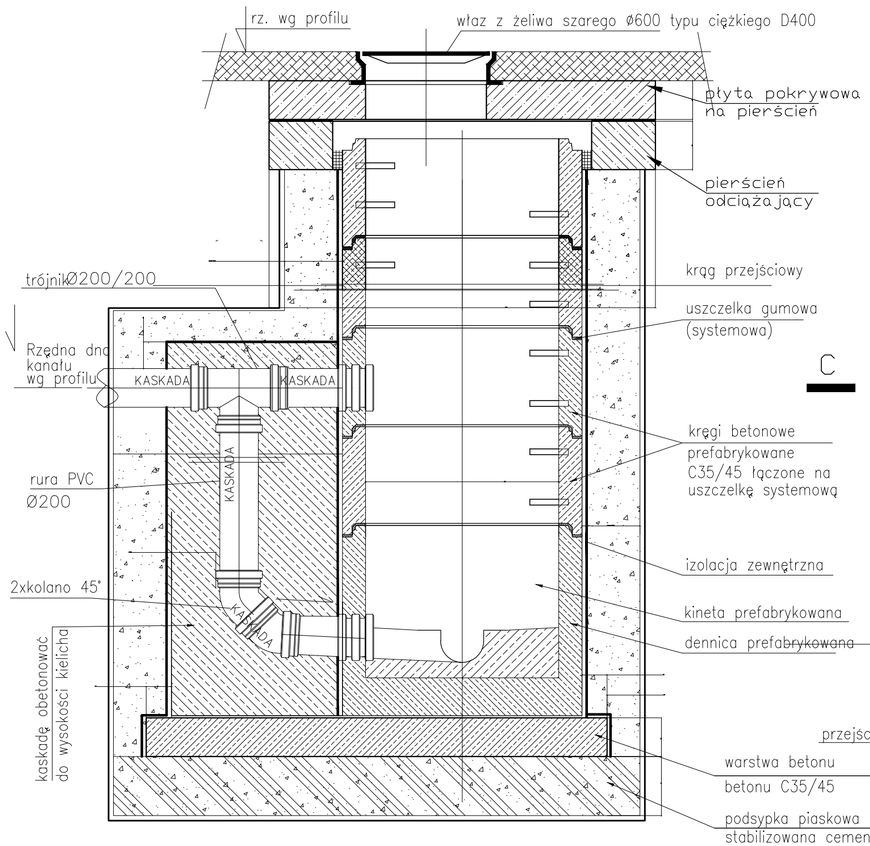

A–A

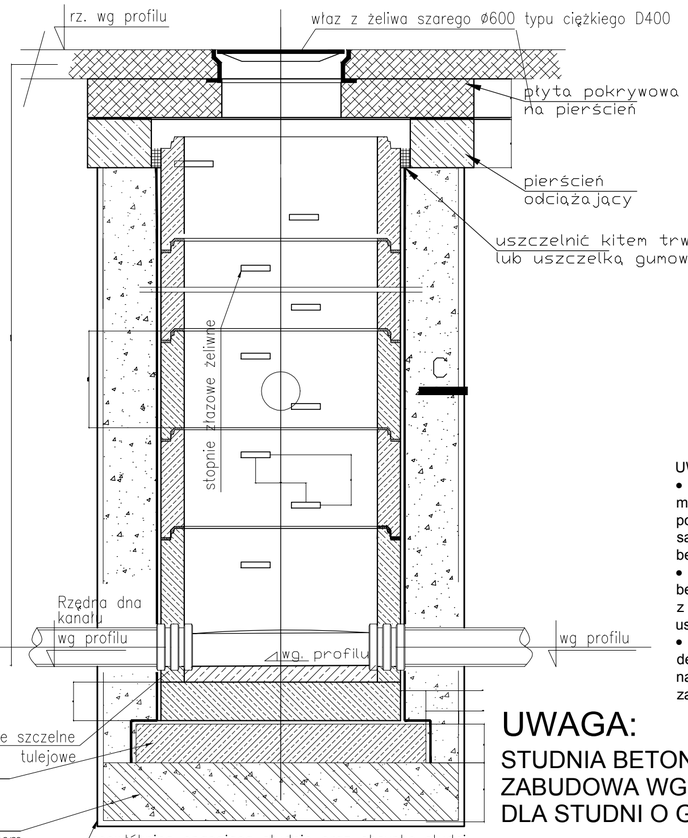

C–C KINETA PREFABRYKOWANA STUDNI skala 1:25

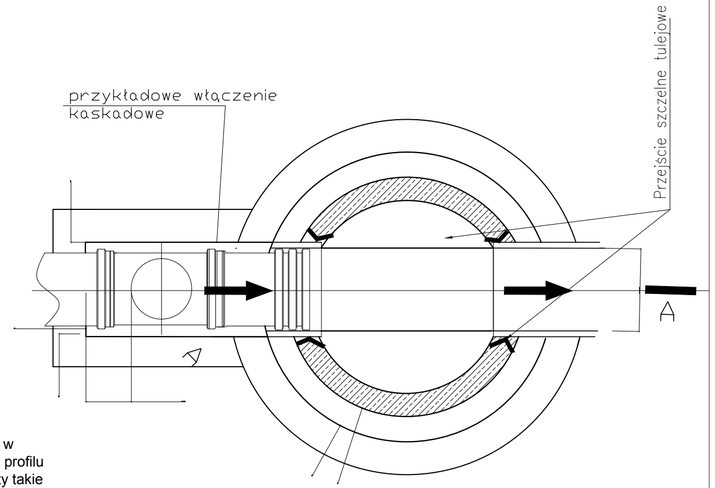

UWAGA!

- Kaskadę stosować tylko w miejscach przedstawionych na profilu podłużnym. Pozostałe elementy takie same dla studni kaskadowych i studni bez kaskad.
- wszystkie elementy studni betonowej wykonane z betonu C35/45, łączone na uszczelkę systemową
- przed zamówieniem części dennych z prefabrykowanymi kinetami należy zweryfikować poprawność zaprojektowanych kątów wpięć

UWAGA:

STUDNIA BETONOWA Ø1000
ZABUDOWA WG PROFILU MONTAŻ
DLA STUDNI O GŁĘBOKOŚCI DO 4M

Załączone materiały stanowią własność firmy EKOTOM i strzeżone są prawami autorskimi. Ani umysłowe prawa własnościowe, ani dane, ani know-how, ani tajemnice interesu oraz licencja dotycząca ich używania nie jest odstąpiona, zarówno pośrednio jak i bezpośrednio. Wszystkie dane dotyczą wyłącznie adresata, przekazane w celu ich oceny, których to informacji nie wolno reprodukować, przekazać osobom trzecim, oprócz tego nie można ich wykorzystywać do produkcji lub innych celów albo też upoważnić kogoś do tego, bez jednoznacznego, pisemnego zezwolenia firmy EKOTOM. Przyjęcie tego dokumentu należy rozumieć jako przyjęcie powyżej wymienionych warunków.

EKOTOM
TOMASZ NAWIEŚNIAK
www.ekotom.com.pl, e-mail: ekotom@ekotom.com.pl
43-310 Bielsko – Biała ul. Gen. St. Maczka 9/15
tel: (33) 496 84 34, kom: 601 859 729

Inwestor:
GMINA SZCZYRK
ul. Beskidzka 4
43-370 Szczyrk

Adres inwestycji:	43-370 Szczyrk, ul. Świerkowa	nr proj.:	P2216
		branża:	wod.-kan.
Zadanie:	Budowa sieci kanalizacji sanitarnej wraz z przyłączami w rejonie ul. Świerkowej i Modrzewiowej w Szczyrku cześć 3.	faza:	PT
Nazwa rysunku:	STUDNIA KASKADOWA Ø1000	data:	26.04.2022
projektował:	mgr inż. Tomasz Nawieśniak (SLK/0660/PWOS/04) podpis:	skala:	1:20
opracował:	Michał Jeż podpis:	format:	297x600
sprawdził:	inż. Daniel Godziszka (SLK/4729/PWOS/13) podpis:	rysunek:	04.5

SZCZEGÓŁ WŁĄCZENIA DO STUDNI BETONOWEJ S1

skala 1:20

B–B

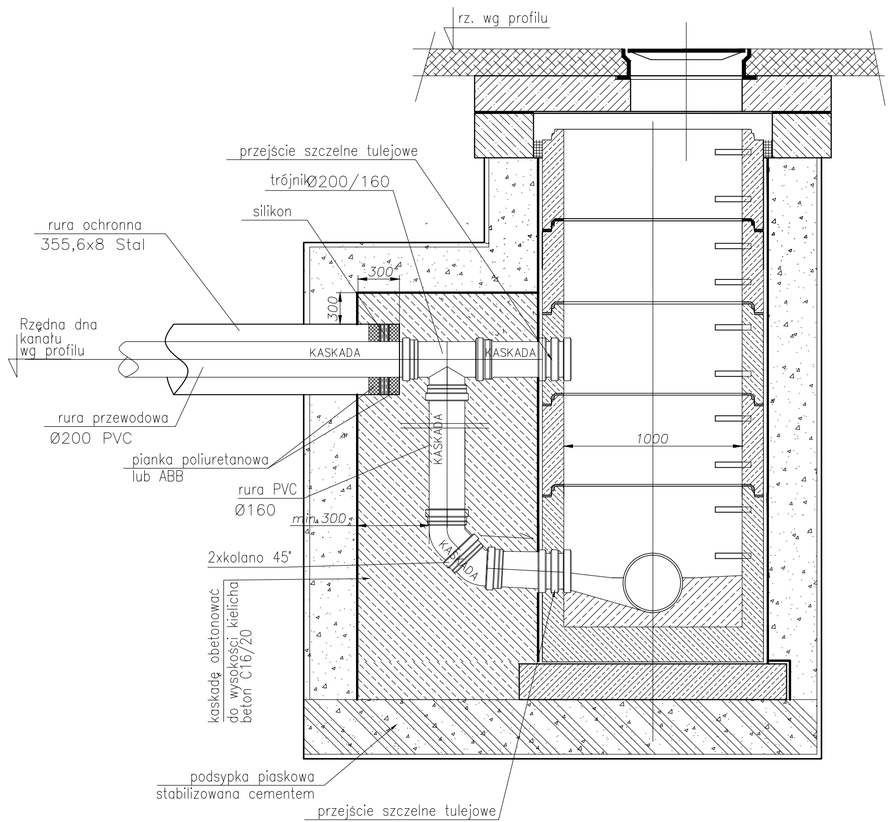

A–A

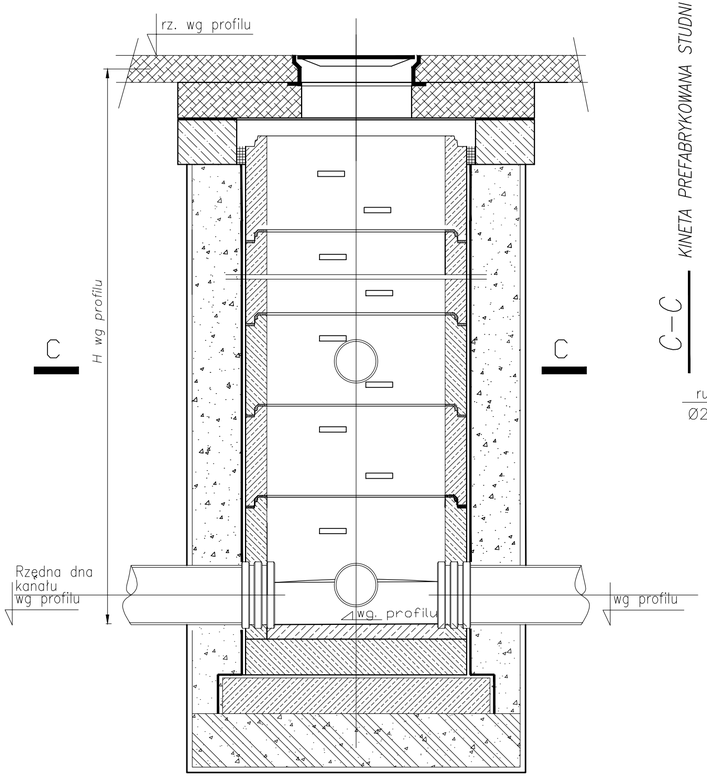

C–C

KINETA PREFABRYKOWANA STUDNI skala 1:25

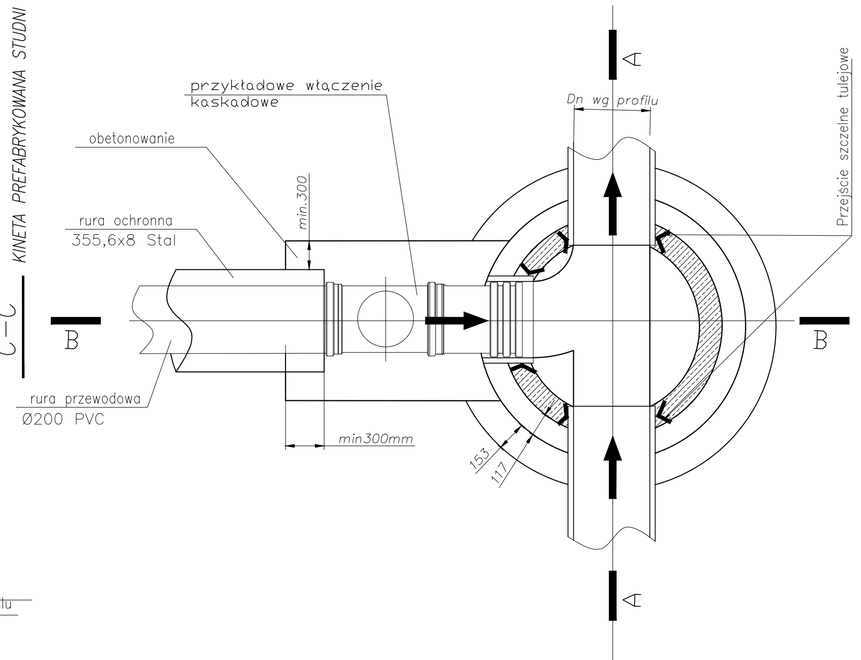

Załączone materiały stanowią własność firmy EKOTOM i strzeżone są prawami autorskimi. Ani umysłowe prawa własnościowe, ani dane, ani know-how, ani tajemnice interesu oraz licencja dotycząca ich używania nie jest odstąpiona, zarówno pośrednio jak i bezpośrednio. Wszystkie dane dotyczą wyłącznie adresata, przekazane w celu ich oceny, których to informacji nie wolno reprodukować, przekazać osobom trzecim, oprócz tego nie można ich wykorzystywać do produkcji lub innych celów albo też upoważnić kogoś do tego, bez jednoznacznego, pisemnego zezwolenia firmy EKOTOM. Przyjęcie tego dokumentu należy rozumieć jako przyjęcie powyżej wymienionych warunków.

EKOTOM
TOMASZ NAWIEŚNIAK
www.ekotom.com.pl, e-mail: ekotom@ekotom.com.pl
43-310 Bielsko – Biała ul. Gen. St. Maczka 9/15
tel: (33) 496 84 94, kom: 601 859 729

Inwestor:
GMINA SZCZYRK
ul. Beskidzka 4
43-370 Szczyrk

Adres inwestycji:	43-370 Szczyrk, ul. Świerkowa		nr proj.:	P2216
			branża:	wod.-kan.
Zadanie:	Budowa sieci kanalizacji sanitarnej wraz z przyłączami w rejonie ul. Świerkowej i Modrzewiowej w Szczyrku cześć 3.		faza:	PT
Nazwa rysunku:	SZCZEGÓŁ WŁĄCZENIA DO STUDNI S1		data:	26.04.2022
projektował:	mgr inż. Tomasz Nawieśniak (SLK/0660/PWOS/04)	podpis:	skala:	1:20
opracował:	Michał Jeż	podpis:	format:	297x650
sprawdził:	inż. Daniel Godziszka (SLK/4729/PWOS/13)	podpis:	rysunek:	04.6

ZABEZPIECZENIE GAZOCIĄGU 1:50 wymiary w mm

RZUT Z GÓRY
1:50

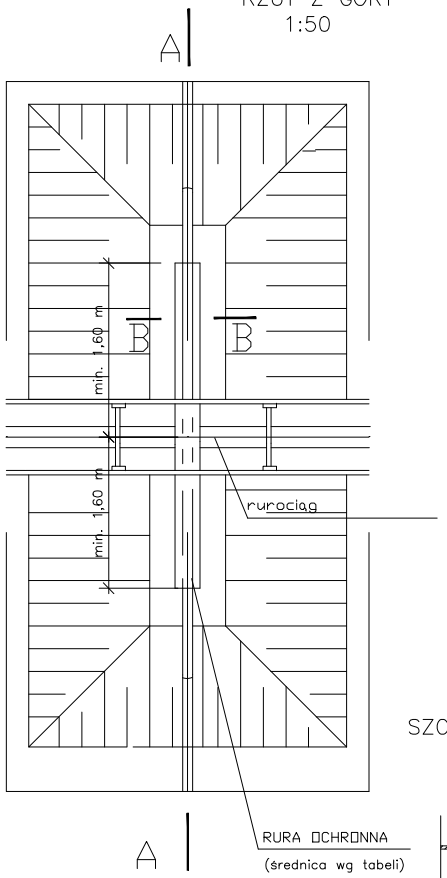

PRZEKRÓJ A–A
1:50

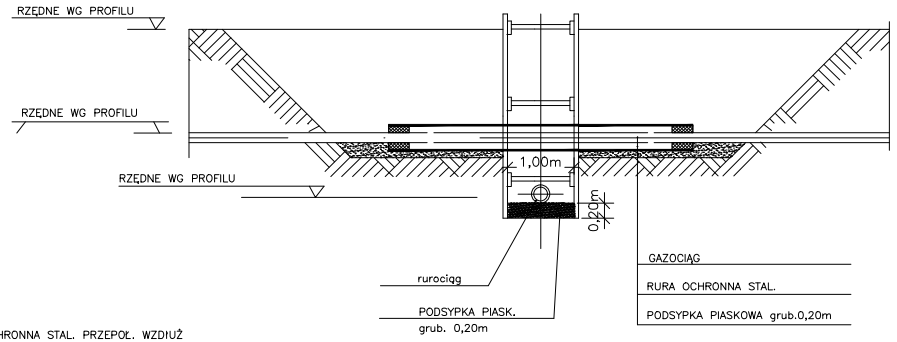

PRZEKRÓJ B–B
1:10

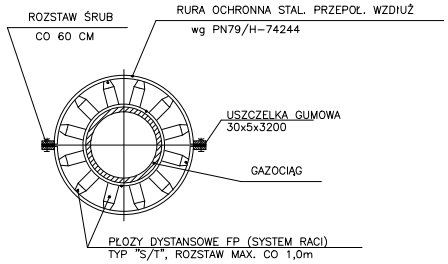

średnica gazociągu	rura ochronna PN79/H-74244	rura wydmuch. PN91/M-34501
ø25	ø114,3	ø25
ø32		
ø40		
ø50	ø159x5,6	ø25
ø80		
ø90	ø219,1x5,6	
ø100		
ø125		
ø200	ø255,6x6,3	ø25
ø225		
ø400	ø610,0x8,0	ø25

UWAGA:
ELEMENTY STALOWE ZABEZPIECZYĆ ANTYKOROZYJNIE

SZCZEGÓŁ USZCZELNIENIA KOŃCÓW
RURY OCHRONNEJ
1 : 10

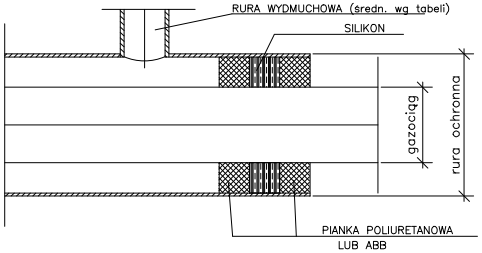

Załączone materiały stanowią własność firmy EKOTOM i strzeżone są prawami autorskimi. Ani umysłowe prawa własnościowe, ani dane, ani know-how, ani tajemnice interesu oraz licencja dotycząca ich używania nie jest odstąpiona, zarówno pośrednio jak i bezpośrednio. Wszystkie dane dotyczą wyłącznie adresata, przekazane w celu ich oceny, których to informacji nie wolno reprodukować, przekazać osobom trzecim, oprócz tego nie można ich wykorzystywać do produkcji lub innych celów albo też upoważnić kogoś do tego, bez jednoznacznego, pisemnego zezwolenia firmy EKOTOM. Przyjęcie tego dokumentu należy rozumieć jako przyjęcie powyżej wymienionych warunków.

EKOTOM
TOMASZ NAWIEŚNIAK
www.ekotom.com.pl, e-mail: ekotom@ekotom.com.pl
43-310 Bielsko – Biała ul. Gen. St. Maczka 9/15
tel: (33) 496 84 94, kom: 601 859 729

Inwestor:
GMINA SZCZYRK
ul. Beskidzka 4
43-370 Szczyrk

Adres inwestycji:	43-370 Szczyrk, ul. Świerkowa	nr proj.:	P2216
		branża:	wod.-kan.
Zadanie:	Budowa sieci kanalizacji sanitarnej wraz z przyłączami w rejonie ul. Świerkowej i Modrzewiowej w Szczyrku cześć 3.	faza:	PT
Nazwa rysunku:	ZABEZPIECZENIE GAZOCIĄGU	data:	26.04.2022
projektował:	mgr inż. Tomasz Nawieśniak (SLK/0660/PWOS/04) podpis:	skala:	1:50/10
opracował:	Michał Jeż podpis:	format:	210x297
sprawdził:	inż. Daniel Godziszka (SLK/4729/PWOS/13) podpis:	rysunek:	05.1

ZABEZPIECZENIE WODOCIĄGU 1:50 wymiary w mm

RZUT Z GÓRY
1:50

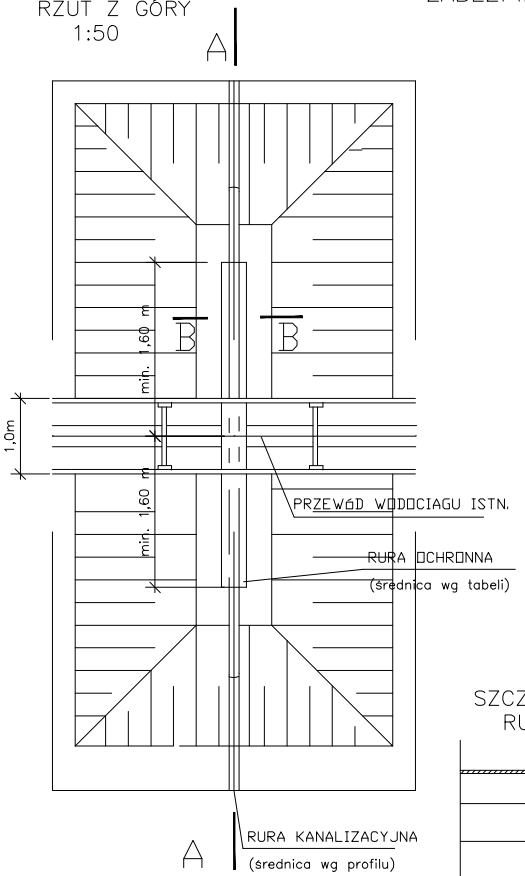

PRZEKRÓJ A–A
1:50

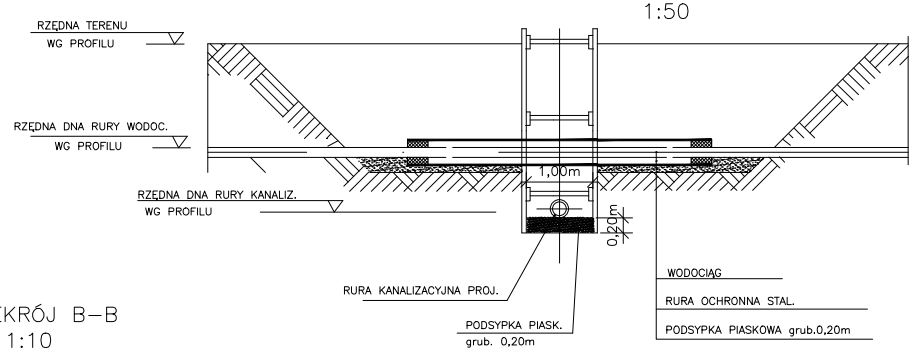

PRZEKRÓJ B–B
1:10

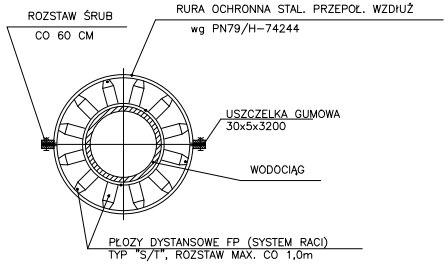

	rura ochronna PN79/H-74244
ø25	ø114,3
ø32	
ø40	
ø50	ø159x5,6
ø80	
ø90	ø219,1x5,6
ø100	
ø150	ø355,6x6,3
ø400	ø610 X 8,0

SZCZEGÓŁ USZCZELNIENIA KOŃCÓW
RURY OCHRONNEJ
1 : 10

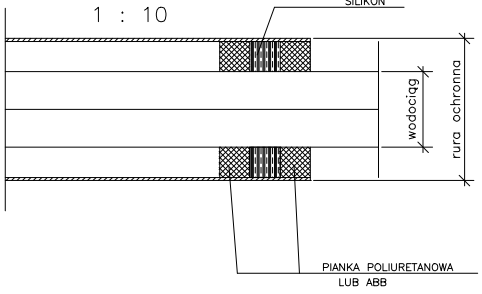

Załączone materiały stanowią własność firmy EKOTOM i strzeżone są prawami autorskimi. Ani umysłowe prawa własnościowe, ani dane, ani know-how, ani tajemnice interesu oraz licencja dotycząca ich używania nie jest odstąpiona, zarówno pośrednio jak i bezpośrednio. Wszystkie dane dotyczą wyłącznie adresata, przekazane w celu ich oceny, których to informacji nie wolno reprodukować, przekazać osobom trzecim, oprócz tego nie można ich wykorzystywać do produkcji lub innych celów albo też upoważnić kogoś do tego, bez jednoznacznego, pisemnego zezwolenia firmy EKOTOM. Przyjęcie tego dokumentu należy rozumieć jako przyjęcie powyżej wymienionych warunków.

EKOTOM
TOMASZ NAWIEŚNIAK
www.ekotom.com.pl, e-mail: ekotom@ekotom.com.pl
43-310 Bielsko – Biała ul. Gen. St. Maczka 9/15
tel: (33) 496 84 94, kom: 601 859 729

Inwestor:
GMINA SZCZYRK
ul. Beskidzka 4
43-370 Szczyrk

Adres inwestycji:	43-370 Szczyrk, ul. Świerkowa		nr proj.:	P2216
			branża:	wod.-kan.
Zadanie:	Budowa sieci kanalizacji sanitarnej wraz z przyłączami w rejonie ul. Świerkowej i Modrzewiowej w Szczyrku cześć 3.		faza:	PT
Nazwa rysunku:	ZABEZPIECZENIE WODOCIĄGU		data:	26.04.2022
projektował:	mgr inż. Tomasz Nawieśniak (SLK/0660/PWOS/04)	podpis:	skala:	1:50/10
opracował:	Michał Jeż	podpis:	format:	210x297
sprawdził:	inż. Daniel Godziszka (SLK/4729/PWOS/13)	podpis:	rysunek:	05.2

ZABEZPIECZENIE KABLI SKALA 1:50 wymiary w mm

RZUT Z GÓRY
1:50

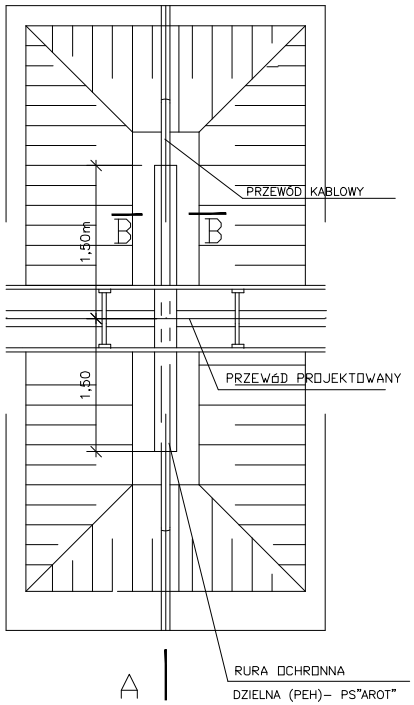

PRZEKRÓJ B–B
1:10

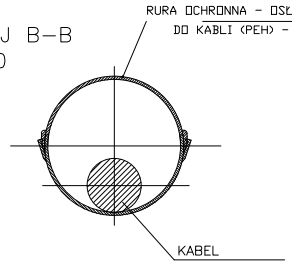

PRZEKRÓJ A–A
1:50

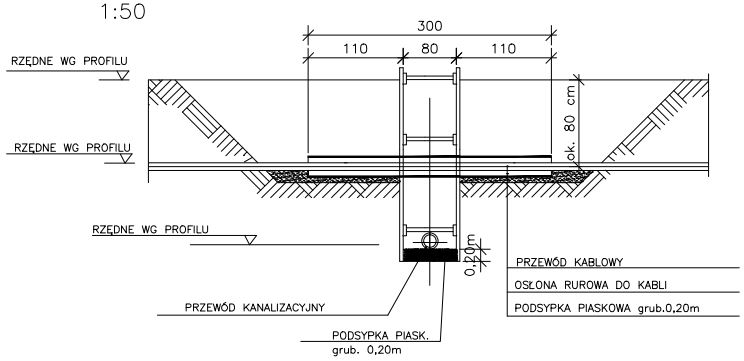

OSŁONY RUROWE DZIELONE–PS

RURA	NR E	ØZEWN. X ØWEWN.
A 58 PS	06 603 18	58 x 50 mm
A 110 PS	06 603 40	110 x 100 mm
A 120 PS	06 603 46	120 x 110 mm
A 160 PS	06 603 44	160 x 138 mm

Załączone materiały stanowią własność firmy EKOTOM i strzeżone są prawami autorskimi. Ani umysłowe prawa własnościowe, ani dane, ani know–how, ani tajemnice interesu oraz licencja dotycząca ich używania nie jest odstąpiona, zarówno pośrednio jak i bezpośrednio. Wszystkie dane dotyczą wyłącznie adresata, przekazane w celu ich oceny, których to informacji nie wolno reprodukować, przekazać osobom trzecim, oprócz tego nie można ich wykorzystywać do produkcji lub innych celów albo też upoważnić kogoś do tego, bez jednoznacznego, pisemnego zezwolenia firmy EKOTOM. Przyjęcie tego dokumentu należy rozumieć jako przyjęcie powyżej wymienionych warunków.

EKOTOM
TOMASZ NAWIEŚNIAK
www.ekotom.com.pl, e–mail: ekotom@ekotom.com.pl
43–310 Bielsko – Biała ul. Gen. St. Maczka 9/15
tel: (33) 496 84 94, kom: 601 859 729

Inwestor:
GMINA SZCZYRK
ul. Beskidzka 4
43–370 Szczyrk

Adres inwestycji:	43–370 Szczyrk, ul. Świerkowa		nr proj.:	P2216
			branża:	wod.–kan.
Zadanie:	Budowa sieci kanalizacji sanitarnej wraz z przyłączami w rejonie ul. Świerkowej i Modrzewiowej w Szczyrku cześć 3.		faza:	PT
Nazwa rysunku:	ZABEZPIECZENIE KABLI		data:	26.04.2022
projektował:	mgr inż. Tomasz Nawieśniak (SLK/0660/PWOS/04)	podpis:	skala:	1:50/10
opracował:	Michał Jeż	podpis:	format:	210x297
sprawdził:	inż. Daniel Godziszka (SLK/4729/PWOS/13)	podpis:	rysunek:	05.3

PRZEKRÓJ POPRZECZNY RURY
SKALA 1:10

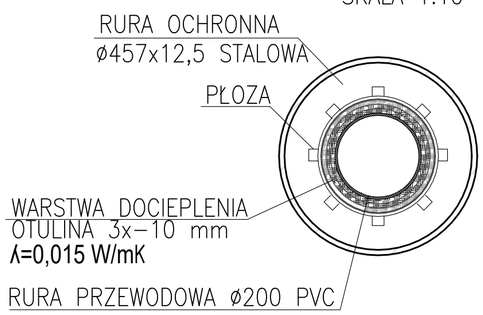

PRZEKRÓJ PODŁUŻNY RURY
SKALA 1:20

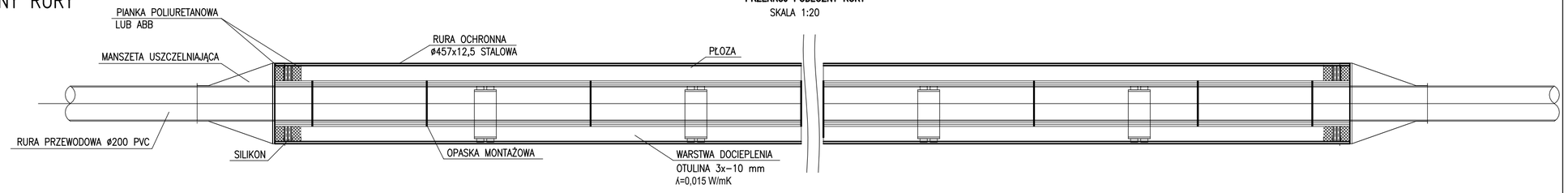

Schemat fundamentów pod oparcie rur kanalizacyjnych przy przekroczeniu P1 nad rzeką Żylicą
1:20

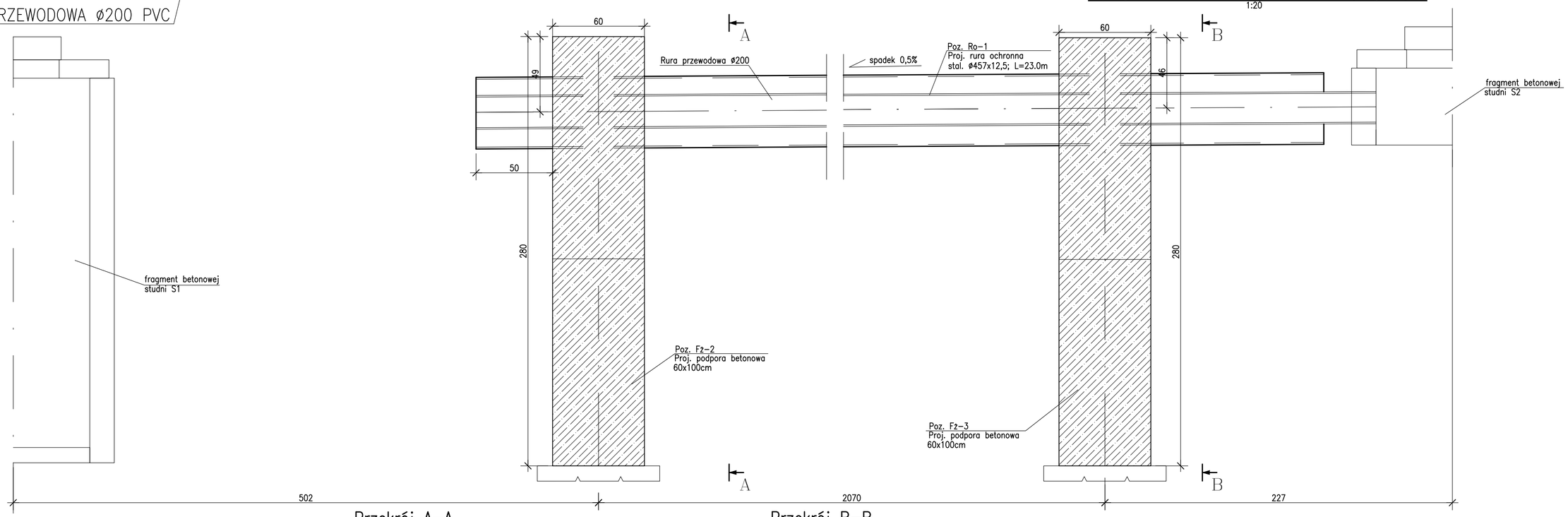

Przekrój A–A
1:20

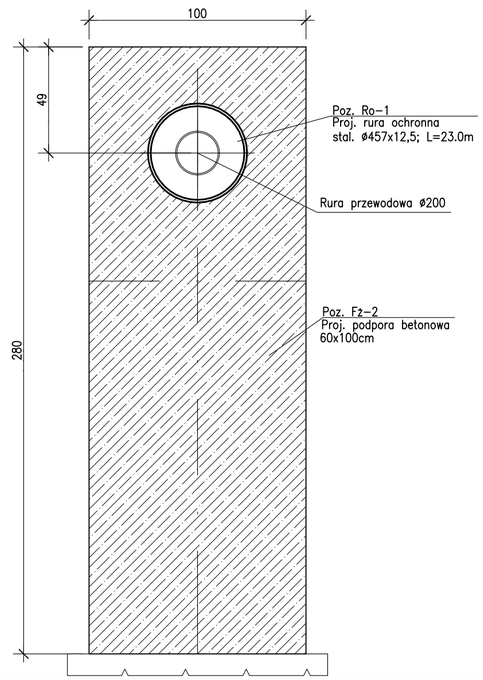

Przekrój B–B
1:20

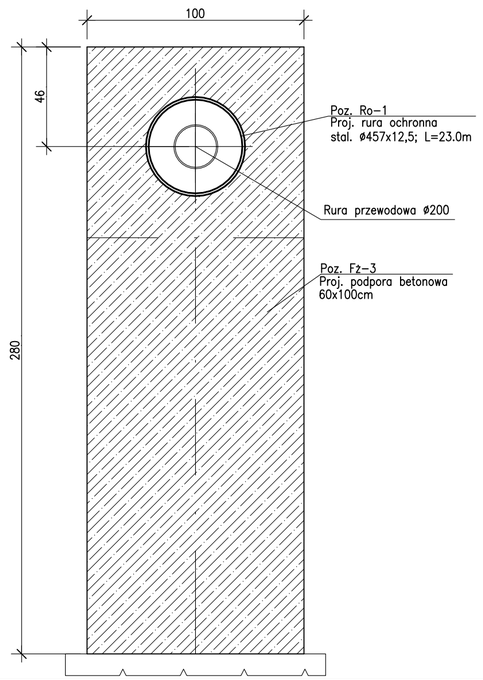

UWAGI:
1. WSZYSTKIE WYMIARY PODANO W [cm]
2. MATERIAŁY:
   - BETON KONSTRUKCYJNY: C20/25 WODOSZCZELNY
   - BETON PODKŁADOWY: C8/10
   - STAL ZBROJENIOWA: RB500W
   - STAL PROFILOWA: St3S
3. OTULENIE PRĘTÓW ZBROJENIOWYCH: 50mm
4. ROZPATRYWAĆ ŁĄCZNIE Z PROJEKTEM BRANŻY WODNO–KANALIZACYJNEJ

04.2022_rew_1:
– usunięcie fundamentu Poz. Fz–1
– zmiana przekroju projektowanej rury ochronnej oraz wysokość fundamentów

Dokumentacja niniejsza stanowiąca tajną prawnie chronioną informację zastrzeżoną na podstawie ustawodawstwa. Nie wolno jej bez zgody autora kopiować, ani udostępniać osobom trzecim, jak również wykorzystywać do produkcji lub innych celów, które nie są objęte umową, bez pisemnej zgody autora. Wszelkie inne dotyczą wyłącznie odrębnie, przekazanie w celu oceny, których to informacji nie wolno reprodukować, przekazać osobom trzecim, oprócz tego nie można ich wykorzystywać do produkcji lub innych celów, które nie są objęte umową, bez pisemnej zgody autora. Wszelkie inne dotyczą wyłącznie odrębnie, przekazanie w celu oceny, których to informacji nie wolno reprodukować, przekazać osobom trzecim, oprócz tego nie można ich wykorzystywać do produkcji lub innych celów, które nie są objęte umową, bez pisemnej zgody autora.

EKOTOM
TOMASZ NAWIEŚNIAK
www.ekotom.com.pl, e–mail: ekotom@ekotom.com.pl
43–300 Bielsko – Biała ul. Gen. St. Maczka 9/15
tel/fax: 033/496–84–94, kom 0601–859–729

Inwestor:
URZĄD MIASTA SZCZYRK
ul. Beskidzka 4
43-370 Szczyrk

Adres inwestycji: ul. Świerkowa, 43-370 Szczyrk

Zadanie: ,,Budowa sieci kanalizacji sanitarnej wraz z przyłączami w rejonie ul. Świerkowej w Szczyrku - część 3"

Nazwa rysunku: Schemat fundamentów żelbetowych pod oparcie rur kanalizacyjnych przy przekroczeniu P1 nad rzeką Żylicą

branża:	wod. - kan.
faza:	PBW
nr proj.:	P1738
data:	04.2022
skala:	1:20/1:10
format:	A2
rysunek:	06.1

opracował: mgr inż. BŁAŻEJ BIEGUN SLK/4869/PWOK/13
sprawdził: mgr inż. MACIEJ BIEGUN 128/98/BB
sprawdził: mgr inż. Paulina Habdas

Schemat fundamentów pod oparcie rur kanalizacyjnych przy przekroczeniu P2 cieku bez nazwy

1:20

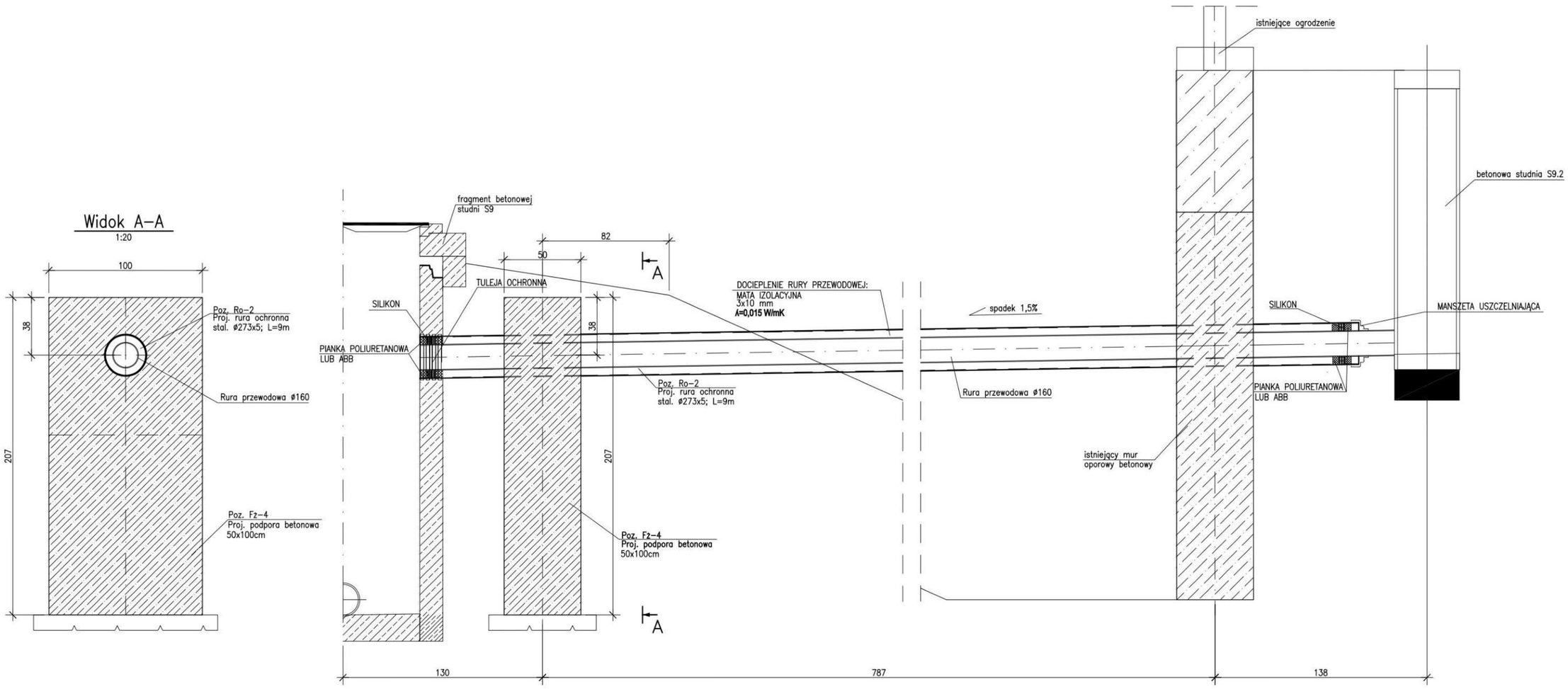

Widok A–A

1:20

PRZEKRÓJ POPRZECZNY RURY

SKALA 1:10

PRZEKRÓJ PODŁUŻNY RURY

SKALA 1:20

UWAGI:

1. WSZYSTKIE WYMIARY PODANO W [cm]
2. MATERIAŁY:
   - BETON KONSTRUKCYJNY: C20/25 WODOSZCZELNY
   - BETON PODKŁADOWY: C8/10
   - STAL ZBROJENIOWA: RB500W
   - STAL PROFILOWA: St3S
3. OTULENIE PRĘTÓW ZBROJENIOWYCH: 50mm
4. ROZPATRYWAĆ ŁĄCZNIE Z PROJEKTEM BRANŻY WODNO–KANALIZACYJNEJ

Załączone materiały stanowią własność firmy EKOTOM i objęte są prawami autorskimi. Art. umyślne prawa własnościowe, art. dane, art. know-how, art. tajemnice interesu oraz licencja dotyczące ich używania nie jest odstąpiona, zarówno pośrednio jak i bezpośrednio. Wszystkie dane dotyczą wyłącznie adresata, przekazane w celu ich znany, których to informacji nie wolno reprodukować, przekazać osobom trzecim, wyrazić tego nie można ich wykorzystywać do produkcji lub innych celów albo też upowszechniać kogoś do tego, bez jednoznacznego, pisemnego zezwolenia firmy EKOTOM. Przyjęcie tego dokumentu należy rozumieć jako przyjęcie powyżej wymienionych warunków.

EKOTOM
TOMASZ NAWIEŚNIAK
www.ekotom.com.pl, e-mail: ekotom@ekotom.com.pl
43-300 Bielsko – Biała ul. Gen. St. Maczka 9/15
tel/fax: 033/496-84-94, kom 0601-859-729

Inwestor:
URZĄD MIASTA SZCZYRK
ul. Beskidzka 4
43-370 Szczyrk

Adres inwestycji: ul. Świerkowa, 43-370 Szczyrk	branża: wod. - kan.
Zadanie: „Budowa sieci kanalizacji sanitarnej wraz z przyłączami w rejonie ul. Świerkowej w Szczyrku - część 3"	faza: PBW
	nr proj.: P1738
Nazwa rysunku: Schemat fundamentów żelbetowych pod oparcie rur kanalizacyjnych przy przekroczeniu P2 cieku bez nazwy	data: 12.2017
	skala: 1:20/1:10
projektował: mgr inż. BŁAŻEJ BIEGUN SLK/4869/PWOK/13 podpis	format: A2
sprawdzający: mgr inż. MACIEJ BIEGUN 128/98/BB podpis	rysunek: 06.2
opracował: mgr inż. Paulina Habdas podpis	

Schemat fundamentów pod oparcie rur kanalizacyjnych przy przekroczeniu P3 cieku bez nazwy

1:20

Widok A–A

1:20

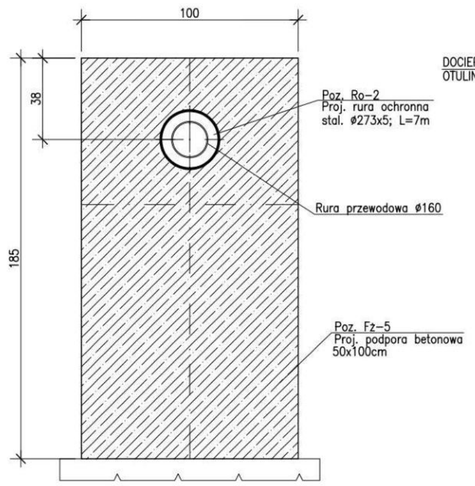

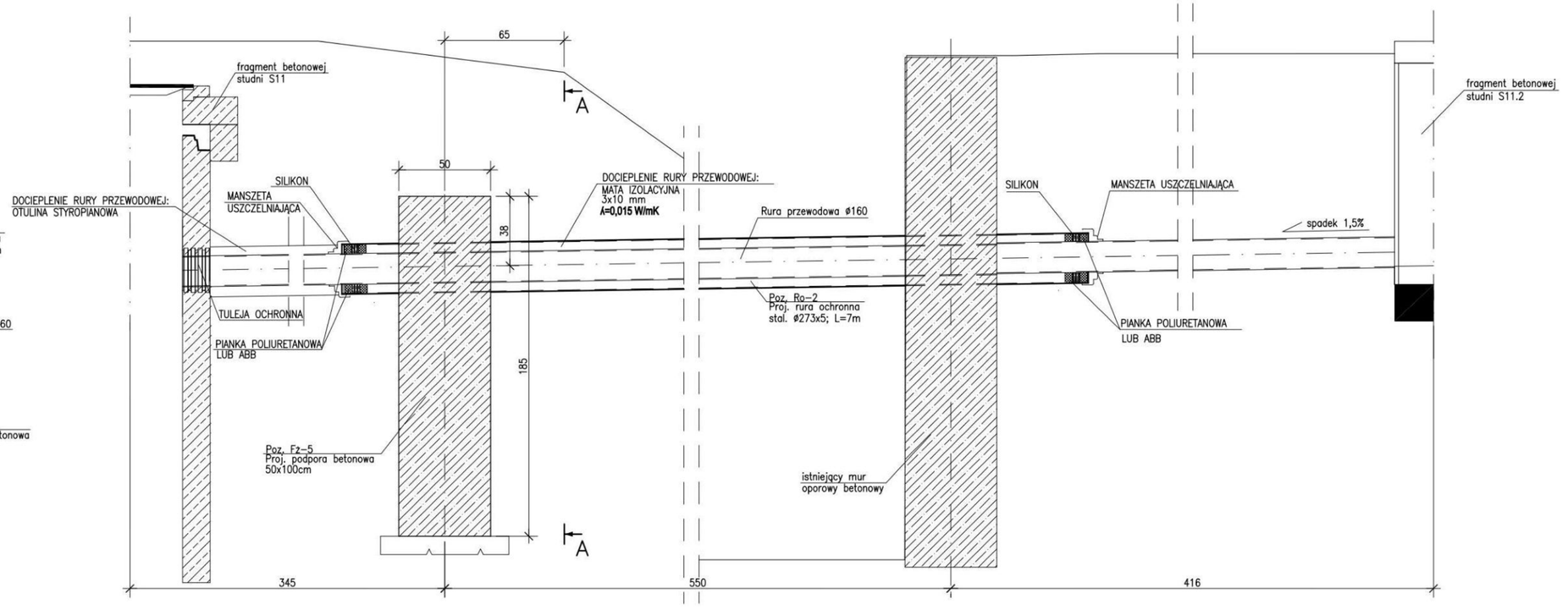

PRZEKRÓJ POPRZECZNY RURY

SKALA 1:10

PRZEKRÓJ PODŁUŻNY RURY

SKALA 1:20

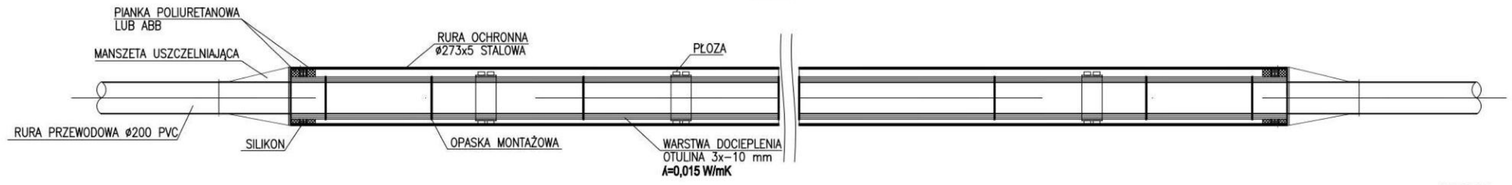

UWAGI:

1. WSZYSTKIE WYMIARY PODANO W [cm]
2. MATERIAŁY:
   - BETON KONSTRUKCYJNY: C20/25 WODOSZCZELNY
   - BETON PODKŁADOWY: C8/10
   - STAL ZBROJENIOWA: RB500W
   - STAL PROFILOWA: St3S
3. OTULENIE PRĘTÓW ZBROJENIOWYCH: 50mm
4. ROZPATRYWAĆ ŁĄCZNIE Z PROJEKTEM BRANŻY WODNO–KANALIZACYJNEJ

Załączone materiały stanowią własność firmy EKOTOM i strzeżone są prawami autorskimi. Ani umyślowe prawa własnościowe, ani dane, ani know–how, ani tajemnice interesu oraz licencja dotyczące ich używania nie jest odstąpiona, zarówno pośrednio jak i bezpośrednio. Wszystkie dane dotyczą wyłącznie adresata, przekazane w celu ich oceny, których to informacji nie wolno reprodukować, przekazać osobom trzecim, oprócz tego nie można ich wykorzystywać do produkcji lub innych celów albo też upowalnić kogoś do tego, bez jednoznacznego, pisemnego zezwolenia firmy EKOTOM. Przyjęcie tego dokumentu należy rozumieć jako przyjęcie powyżej wymienionych warunków.

EKOTOM
TOMASZ NAWIEŚNIAK
www.ekotom.com.pl, e–mail: ekotom@ekotom.com.pl
43–300 Bielsko – Biała ul. Gen. St. Maczka 9/15
tel/fax: 033/496–84–94, kom 0601–859–729

Inwestor:
URZĄD MIASTA SZCZYRK
ul. Beskidzka 4
43-370 Szczyrk

Adres inwestycji: ul. Świerkowa, 43-370 Szczyrk	branża: wod. - kan.
Zadanie: „Budowa sieci kanalizacji sanitarnej wraz z przyłączami w rejonie ul. Świerkowej w Szczyrku - część 3"	faza: PBW nr proj.: P1738
Nazwa rysunku: Schemat fundamentów żelbetowych pod oparcie rur kanalizacyjnych przy przekroczeniu P3 cieku bez nazwy	data: 12.2017 skala: 1:20/1:10
projektował: mgr inż. BŁAŻEJ BIEGUN SLK/4869/PWOK/13 podpis	format: A2
sprawdzający: mgr inż. MACIEJ BIEGUN 128/96/BB podpis	rysunek: 06.3
opracował: mgr inż. Paulina Habdas podpis	

Poz. Fż–2 Zbrojenie fundamentów pod oparcie rur kanalizacyjnych przy przekroczeniu P1 nad rzeką Żylicą

1:20

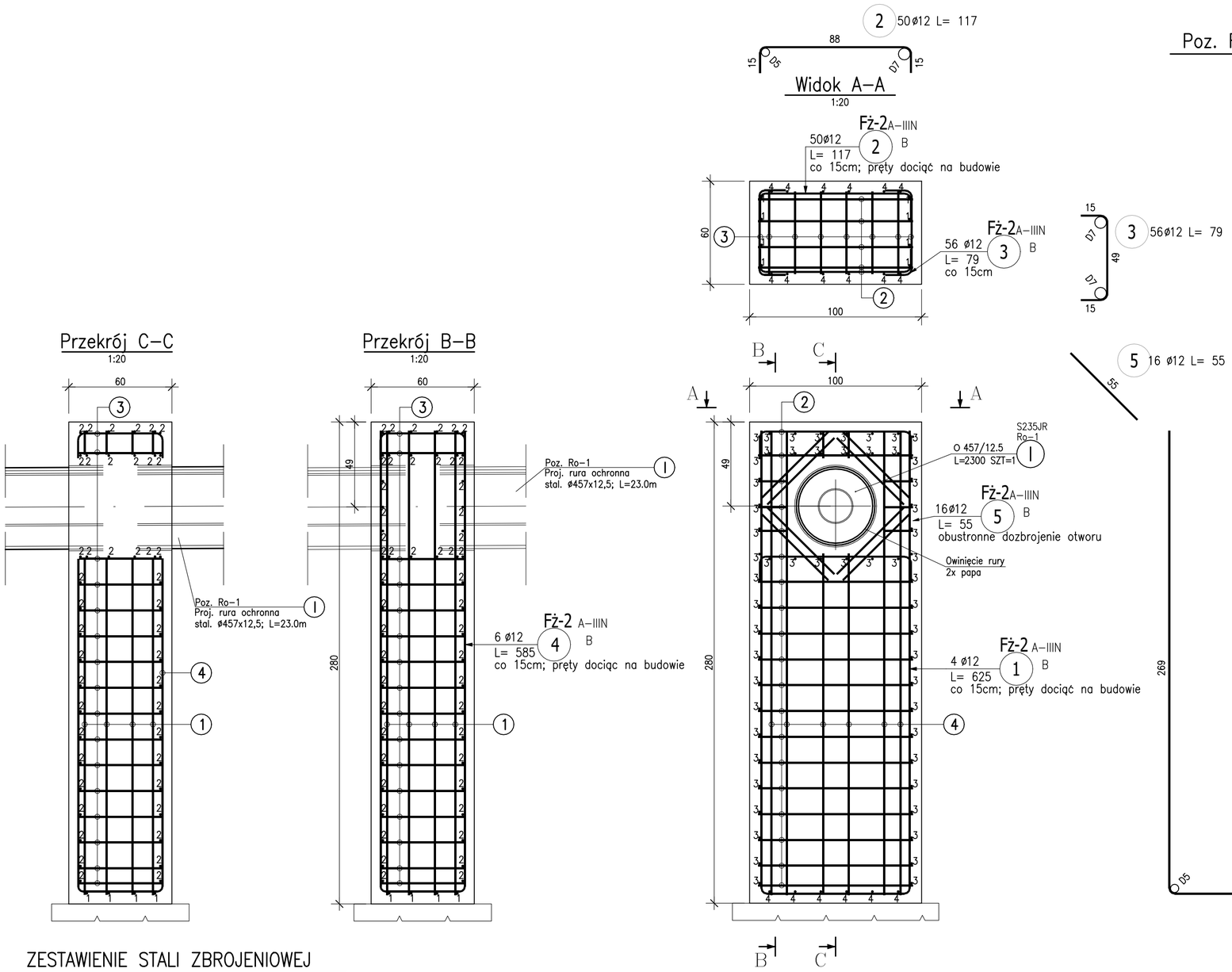

ZESTAWIENIE STALI ZBROJENIOWEJ

POZ.	NR PRĘTA	ø [mm]	DŁUGOŚĆ [m]	ILOŚĆ			DŁ. ŁĄCZNA [m]
				PRĘTÓW	x POZ.	RAZEM	A–IIIN ø12
Poz. Fż–2 – – 1							
Fż–2	1	12	6,250	4	1	4	25,00
	2	12	1,170	50	1	50	58,50
	3	12	0,790	56	1	56	44,24
	4	12	5,850	6	1	6	35,10
	5	12	0,550	16	1	16	8,80
DŁUGOŚĆ RAZEM [m]							171,64
MASA JEDNOSTKOWA [kg/m]							0,888
MASA [kg]							152,42
MASA CAŁKOWITA [kg]							**152,42**

1) Opis kształtu pręta: PN–EN ISO 3766 (gabarytowo)
2) Opis długości haka: gabarytowy
3) Długość pręta L: rzeczywista

ZESTAWIENIE STALI

POZ.	NR ELEMENTU	NAZWA ELEMENTU	DŁUGOŚĆ [mm]	GATUNEK STALI	LICZBA			DŁ. RAZEM [m]	MASA RAZEM [kg]	POLE RAZEM [m2]
					SZTUK	x POZ	RAZEM			
Ro–1	I	O 457/12.5	23000.0	S235JR	1	1	1	23.00	3151.59	33.02
OGÓŁEM									3151.59	33.02
NADDATEK NA SPOINY: 1.8%									56.73	0.59
NADDATEK NA NIERÓWNOŚCI: 2%									63.03	0.66
NADDATEK NA ELEM. DODATK.: 1.5%									47.27	0.5
RAZEM:									3318.62	34.77

UWAGI:

1. WSZYSTKIE WYMIARY PODANO W [cm]
2. MATERIAŁY:
   BETON KONSTRUKCYJNY: C20/25 WODOSZCZELNY
   BETON PODKŁADOWY: C8/10
   STAL ZBROJENIOWA: RB500W
   STAL PROFILOWA: St3S
3. OTULENIE PRĘTÓW ZBROJENIOWYCH: 50mm
4. ROZPATRYWAĆ ŁĄCZNIE Z PROJEKTEM BRANŻY WODNO–KANALIZACYJNEJ

04.2022_rew_1:
– usunięcie fundamentu Poz. Fż–1
– zmiana przekroju projektowanej rury ochronnej oraz wysokość fundamentów

Dokumentacja niniejszej pracowni projektowej podlega ochronie na podstawie ustawy o prawie autorskim i prawach pokrewnych. Wszelkie prawa majątkowe przysługują autorowi. Bez zgody autora nie wolno jej kopiować, udostępniać osobom trzecim, ujawniać jej treści ani wykorzystywać do produkcji lub innych celów bez uzyskania zgody autora. Nie dopuszczalne jest również wykonywanie z niej DODTK. Przesłane jako dokumenty robocze, nie posiadają pieczęci, podpisów.

EKOTOM
TOMASZ NAWIEŚNIAK
www.ekotom.com.pl, e–mail: ekotom@ekotom.com.pl
43–300 Bielsko – Biała ul. Gen. St. Maczka 9/15
tel/fax: 033/496–84–94, kom. 0601–859–729

Inwestor:
URZĄD MIASTA SZCZYRK
ul. Beskidzka 4
43–370 Szczyrk

Adres inwestycji: ul. Świerkowa, 43–370 Szczyrk

Zadanie: „Budowa sieci kanalizacji sanitarnej wraz z przyłączami w rejonie ul. Świerkowej w Szczyrku - część 3"

Nazwa rysunku: Poz. Fż-2
Zbrojenie fundamentów żelbetowych pod oparcie rur kanalizacyjnych przy przekroczeniu P1 nad rzeką Żylicą

branża: wod. - kan.
faza: PBW
nr proj.: P1738
data: 04.2022
skala: 1:20/1:10
format: A2
rysunek: 06.4

projektował: mgr inż. BŁAŻEJ BIEGUN SLK/4869/PWOK/13
sprawdził: mgr inż. MACIEJ BIEGUN 128/98/BB
opracował: mgr inż. Paulina Habdas

Poz. Fż–3 Zbrojenie fundamentów pod oparcie rur kanalizacyjnych przy przekroczeniu P1 nad rzeką Żylicą

1:20

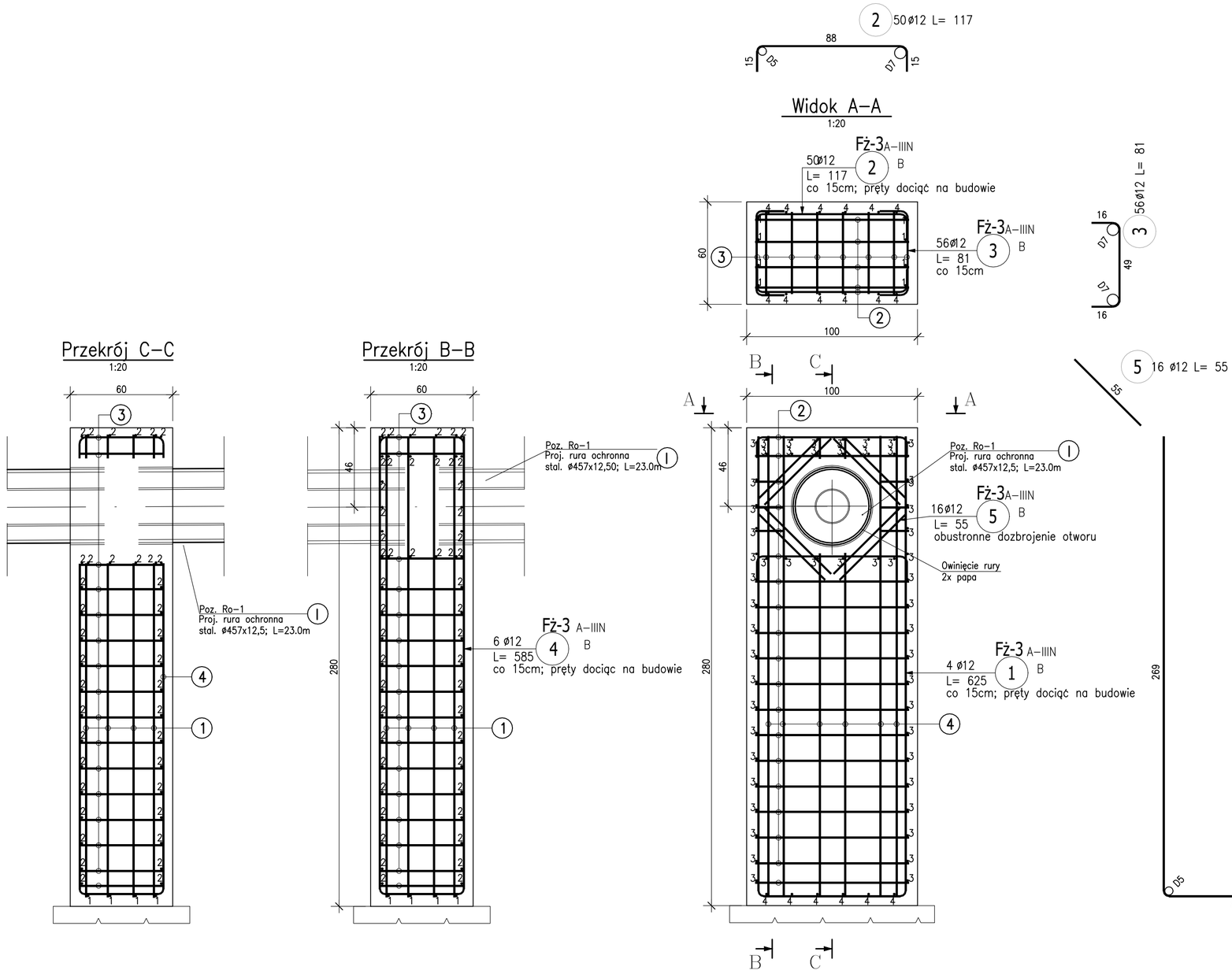

ZESTAWIENIE STALI ZBROJENIOWEJ

POZ.	NR PRĘTA	ø [mm]	DŁUGOŚĆ [m]	ILOŚĆ PRĘTÓW	ILOŚĆ x POZ.	ILOŚĆ RAZEM	DŁ. ŁĄCZNA [m] A–IIIN ø12
Poz. Fż–3 – – 1							
Fż–3	1	12	6,250	4	1	4	25,00
	2	12	1,170	50	1	50	58,50
	3	12	0,810	56	1	56	45,36
	4	12	5,850	6	1	6	35,10
	5	12	0,550	16	1	16	8,80
DŁUGOŚĆ RAZEM [m]							172,76
MASA JEDNOSTKOWA [kg/m]							0,888
MASA [kg]							153,41
MASA CAŁKOWITA [kg]							**153,41**

1) Opis kształtu pręta: PN–EN ISO 3766 (gabarytowo)
2) Opis długości haka: gabarytowy
3) Długość pręta L: rzeczywista

UWAGI:

1. WSZYSTKIE WYMIARY PODANO W [cm]
2. MATERIAŁY:
   BETON KONSTRUKCYJNY: C20/25 WODOSZCZELNY
   BETON PODKŁADOWY: C8/10
   STAL ZBROJENIOWA: RB500W
   STAL PROFILOWA: St3S
3. OTULENIE PRĘTÓW ZBROJENIOWYCH: 50mm
4. ROZPATRYWAĆ ŁĄCZNIE Z PROJEKTEM BRANŻY WODNO–KANALIZACYJNEJ

04.2022_rew_1:
– usunięcie fundamentu Poz. Fż–1
– zmiana przekroju projektowanej rury ochronnej oraz wysokość fundamentów

Niniejsze materiały projektowe stanowią przedmiot prawa autorskiego i podlegają ochronie. Bez uprzedniej pisemnej zgody autora/autorów, nie mogą one być kopiowane, powielane, rozpowszechniane, udostępniane osobom trzecim, ujawniane publicznie ani wykorzystywane do celów innych niż te, dla których zostały przekazane. Dotyczy to w szczególności wszelkich rysunków, obliczeń, opisów technicznych oraz innych elementów dokumentacji. Naruszenie powyższych zasad może skutkować odpowiedzialnością cywilną i karną zgodnie z obowiązującymi przepisami prawa.

EKOTOM
TOMASZ NAWIEŚNIAK
www.ekotom.com.pl, e–mail: ekotom@ekotom.com.pl
43–300 Bielsko – Biała ul. Gen. St. Maczka 9/15
tel./fax: 033/496–84–94, kom. 0601–859–729

Inwestor:
URZĄD MIASTA SZCZYRK
ul. Beskidzka 4
43-370 Szczyrk

Adres inwestycji: ul. Świerkowa, 43-370 Szczyrk	branża: wod. - kan.
Zadanie: ,,Budowa sieci kanalizacji sanitarnej wraz z przyłączami w rejonie ul. Świerkowej w Szczyrku - część 3"	faza: PBW
	nr proj.: P1738
Nazwa rysunku: Poz. Fż-3 Zbrojenie fundamentów żelbetowych pod oparcie rur kanalizacyjnych przy przekroczeniu P1 nad rzeką Żylicą	data: 04.2022
	skala: 1:20/1:10
projektował: mgr inż. BŁAŻEJ BIEGUN SLK/4869/PWOK/13 podpis:	format: A2
sprawdził: mgr inż. MACIEJ BIEGUN 128/98/BB podpis:	rysunek: 06.5
opracował: mgr inż. Paulina Habdas	

Poz. Fż–1 Zbrojenie fundamentów pod oparcie rur kanalizacyjnych przy przekroczeniu P1 nad rzeką Żylicą

1:20

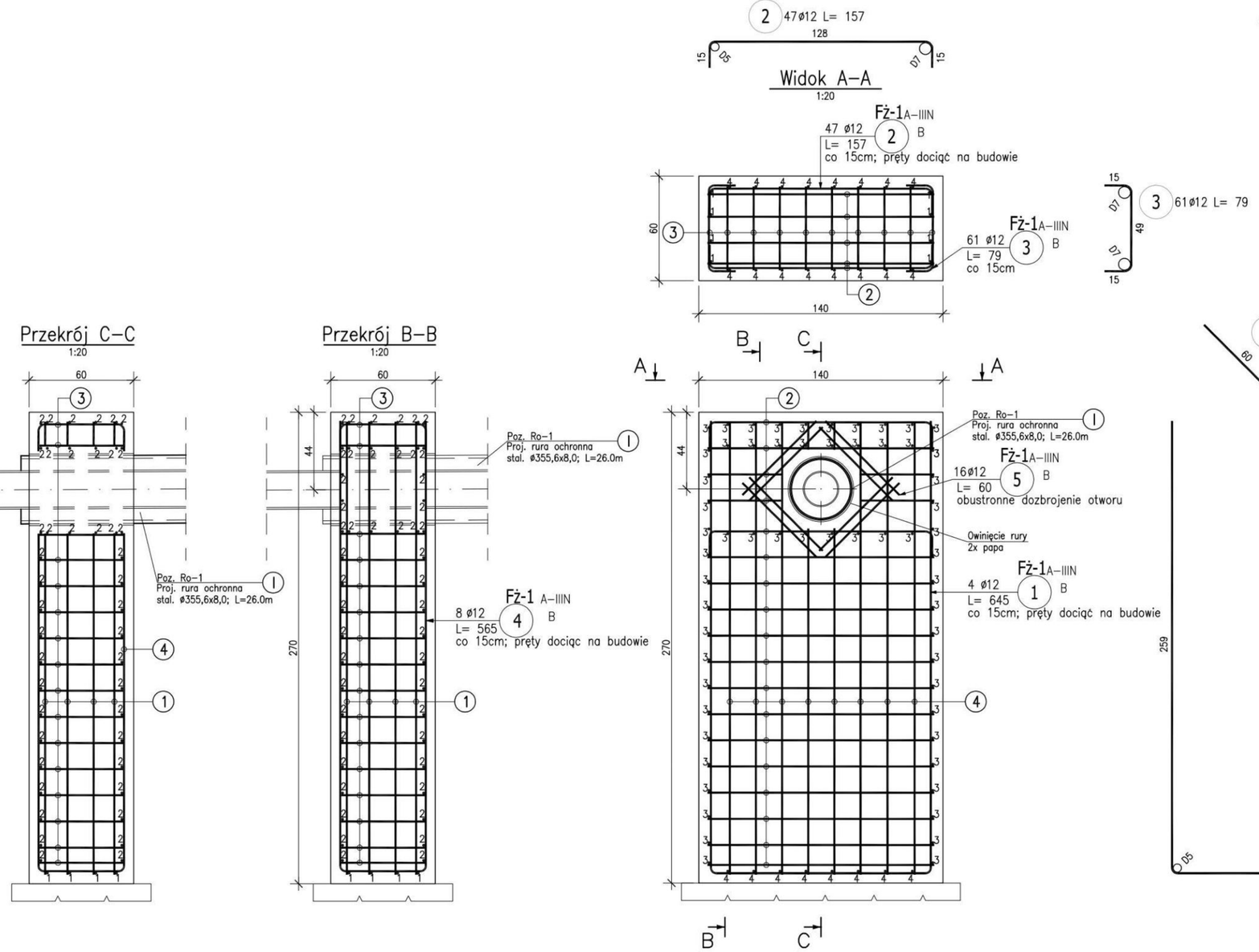

ZESTAWIENIE STALI ZBROJENIOWEJ

POZ.	NR PRĘTA	ø [mm]	DŁUGOŚĆ [m]	ILOŚĆ			DŁ. ŁĄCZNA [m]
				PRĘTÓW	x POZ.	RAZEM	A–IIIN ø12
Poz. Fż–1 Fundament żelbetowy pod oparcie rury kanalizacyjnej							
Fż–1	1	12	6.450	4	1	4	25.80
	2	12	1.570	47	1	47	73.79
	3	12	0.790	61	1	61	48.19
	4	12	5.650	8	1	8	45.20
	5	12	0.600	16	1	16	9.60
DŁUGOŚĆ RAZEM [m]							202.58
MASA JEDNOSTKOWA [kg/m]							0.888
MASA [kg]							179.89
MASA CAŁKOWITA [kg]							**179.89**

1) Opis kształtu pręta: PN–EN ISO 3766 metoda B (osiowo)
2) Opis długości haka: gabarytowy
3) Długość pręta L: suma wymiarów osiowych

UWAGI:

1. WSZYSTKIE WYMIARY PODANO W [cm]
2. MATERIAŁY:
   - BETON KONSTRUKCYJNY: C20/25 WODOSZCZELNY
   - BETON PODKŁADOWY: C8/10
   - STAL ZBROJENIOWA: RB500W
   - STAL PROFILOWA: St3S
3. OTULENIE PRĘTÓW ZBROJENIOWYCH: 50mm
4. ROZPATRYWAĆ ŁĄCZNIE Z PROJEKTEM BRANŻY WODNO–KANALIZACYJNEJ

Załączone materiały stanowią własność firmy EKOTOM i strzeżone są prawami autorskimi. Art umyślone prawa własnościowe, ani dane, ani know-how, ani tajemnice interesu oraz licencja dotyczące ich używania nie jest odstąpiona, zarówno pośrednio jak i bezpośrednio. Wszystkie dane dotyczą wyłącznie odrestu, przekazane w celu ich oceny, których to informacji nie wolno reprodukować, przekazać osobom trzecim, oprócz tego nie można ich wykorzystywać do produkcji lub innych celów albo też upowszechniać kogoś do tego, bez jednoznacznego, pisemnego zezwolenia firmy EKOTOM. Przyjęcie tego dokumentu należy rozumieć jako przyjęcie powyżej wymienionych warunków.

EKOTOM
TOMASZ NAWIEŚNIAK
www.ekotom.com.pl, e–mail: ekotom@ekotom.com.pl
43–300 Bielsko – Biała ul. Gen. St. Maczka 9/15
tel/fax: 033/496–84–94, kom 0601–859–729

Inwestor:
URZĄD MIASTA SZCZYRK
ul. Beskidzka 4
43-370 Szczyrk

Adres inwestycji: ul. Świerkowa, 43-370 Szczyrk

Zadanie: ,,Budowa sieci kanalizacji sanitarnej wraz z przyłączami w rejonie ul. Świerkowej w Szczyrku - część 3"

Nazwa rysunku: Poz. Fż-1
Zbrojenie fundamentów żelbetowych pod oparcie rur kanalizacyjnych przy przekroczeniu P1 nad rzeką Żylicą

branża: wod. - kan.
faza: PBW
nr proj.: P1738
data: 12.2017
skala: 1:20/1:10
format: A2
rysunek: 06.6

projektował: mgr inż. BŁAŻEJ BIEGUN SLK/4869/PWOK/13 podpis
sprawdzający: mgr inż. MACIEJ BIEGUN 128/98/BB podpis
opracował: mgr inż. Paulina Habdas podpis

Poz. Fż–4 Zbrojenie fundamentów pod oparcie rur kanalizacyjnych przy przekroczeniu P2 cieku bez nazwy

1:20

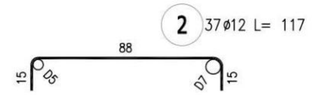

Widok A–A

1:20

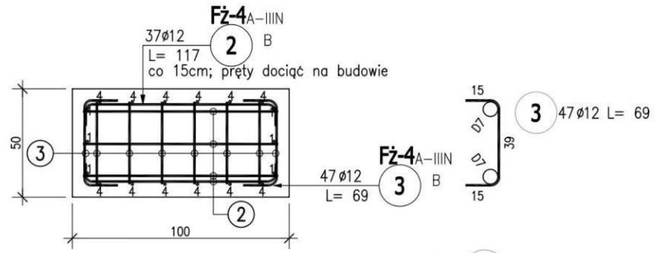

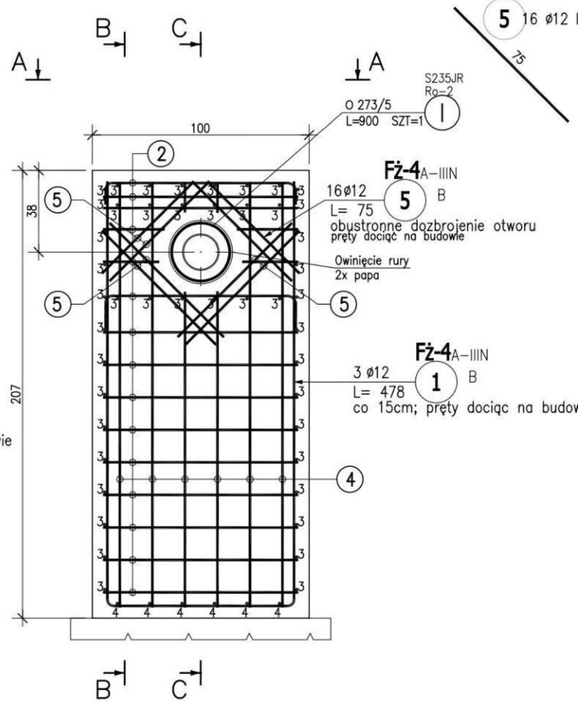

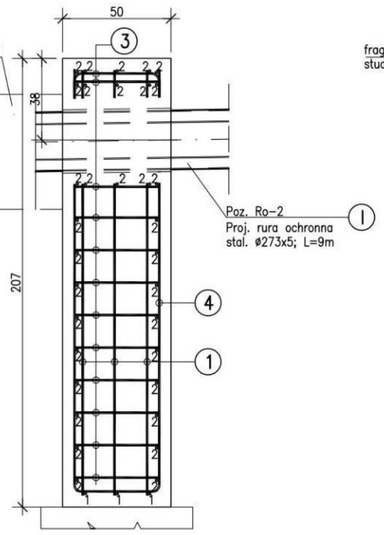

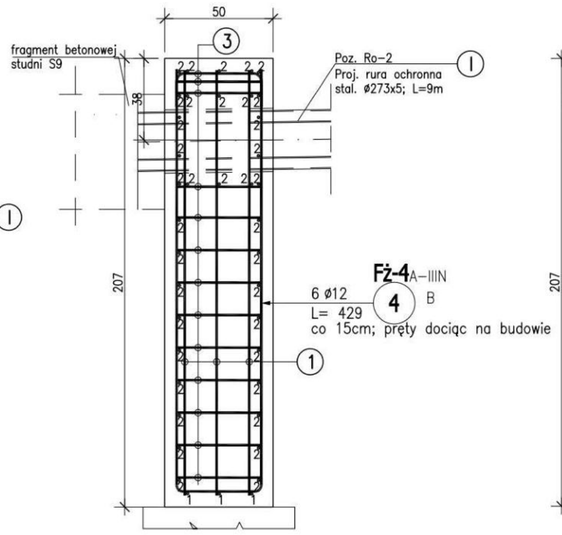

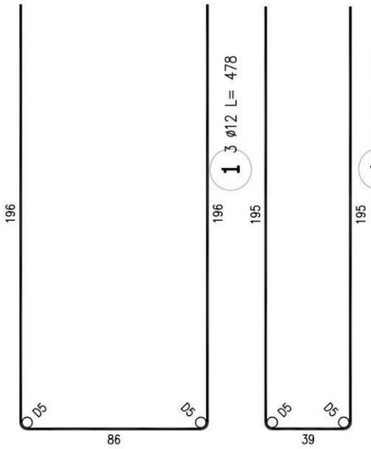

ZESTAWIENIE STALI ZBROJENIOWEJ

POZ.	NR PRĘTA	ø [mm]	DŁUGOŚĆ [m]	ILOŚĆ PRĘTÓW	x POZ.	RAZEM	DŁ. ŁĄCZNA [m] A–IIIN ø12
Poz. Fz–4 Fundament żelbetowy pod oparcie rury kanalizacyjnej							
Fz–4	1	12	4.780	3	1	3	14.34
	2	12	1.170	37	1	37	43.29
	3	12	0.690	47	1	47	32.43
	4	12	4.290	6	1	6	25.74
	5	12	0.750	16	1	16	12.00
DŁUGOŚĆ RAZEM [m]							127.80
MASA JEDNOSTKOWA [kg/m]							0.888
MASA [kg]							113.49
MASA CAŁKOWITA [kg]							**113.49**

1) Opis kształtu pręta: PN–EN ISO 3766 metoda B (osiowo)
2) Opis długości haka: gabarytowy
3) Długość pręta L: suma wymiarów osiowych

ZESTAWIENIE STALI

POZ.	NUMER ELEMENTU	NAZWA ELEMENTU	DŁUGOŚĆ [mm]	GATUNEK STALI	LICZBA SZTUK	DŁ. RAZEM [m]	MASA JEDN [kg/m]	MASA 1 ELEM [kg]	MASA RAZEM [kg]
Ro–2	I	O 273/5	9000.0	S235JR	1	9.00	33.05	297.42	297.42
OGÓŁEM									297.42
NADDATEK NA SPOINY: 1.8%									5.35
NADDATEK NA NIERÓWNOŚCI: 2%									5.95
NADDATEK NA ELEM. DODATK.: 1.5%									4.46
RAZEM:									313.18
WYKONAĆ: x 1									313.18

UWAGI:

1. WSZYSTKIE WYMIARY PODANO W [cm]
2. MATERIAŁY:
   - BETON KONSTRUKCYJNY: C20/25 WODOSZCZELNY
   - BETON PODKŁADOWY: C8/10
   - STAL ZBROJENIOWA: RB500W
   - STAL PROFILOWA: St3S
3. OTULENIE PRĘTÓW ZBROJENIOWYCH: 50mm
4. ROZPATRYWAĆ ŁĄCZNIE Z PROJEKTEM BRANŻY WODNO–KANALIZACYJNEJ

Załączone materiały stanowią własność firmy EKOTOM i strzeżone są prawami autorskimi. Art umyślone prawa własnościowe, ani dane, ani know–how, ani tajemnice interesu oraz licencja dotyczące ich używania nie jest odstąpiona, zarówno pośrednio jak i bezpośrednio. Wszystkie dane dotyczą wyłącznie adresata, przekazane w celu ich oceny, których to informacji nie wolno reprodukować, przekazać osobom trzecim, oprócz tego nie można ich wykorzystywać do produkcji lub innych celów albo też upowszechniać tego do tego, bez jednoznacznego, pisemnego zezwolenia firmy EKOTOM. Przyjęcie tego dokumentu należy rozumieć jako przyjęcie powyżej wymienionych warunków.

EKOTOM
TOMASZ NAWIEŚNIAK
www.ekotom.com.pl, e–mail: ekotom@ekotom.com.pl
43–300 Bielsko – Biała ul. Gen. St. Maczka 9/15
tel/fax: 033/496–84–94, kom. 0601–859–729

Inwestor:
URZĄD MIASTA SZCZYRK
ul. Beskidzka 4
43-370 Szczyrk

Adres inwestycji: ul. Świerkowa, 43-370 Szczyrk	branża: wod. - kan.
Zadanie: „Budowa sieci kanalizacji sanitarnej wraz z przyłączami w rejonie ul. Świerkowej w Szczyrku - część 3"	faza: PBW
	nr proj.: P1738
Nazwa rysunku: Poz. Fż-4 Zbrojenie fundamentów żelbetowych pod oparcie rur kanalizacyjnych przy przekroczeniu P2 cieku bez nazwy	data: 12.2017
	skala: 1:20/1:10
projektował: mgr inż. BŁAŻEJ BIEGUN SLK/4869/PWOK/13 podpis	format: A2
sprawdzający: mgr inż. MACIEJ BIEGUN 128/98/BB podpis	rysunek: 06.7
opracował: mgr inż. Paulina Habdas podpis	

Poz. Fż–5 Zbrojenie fundamentów pod oparcie rur kanalizacyjnych przy przekroczeniu P3 cieku bez nazwy

1:20

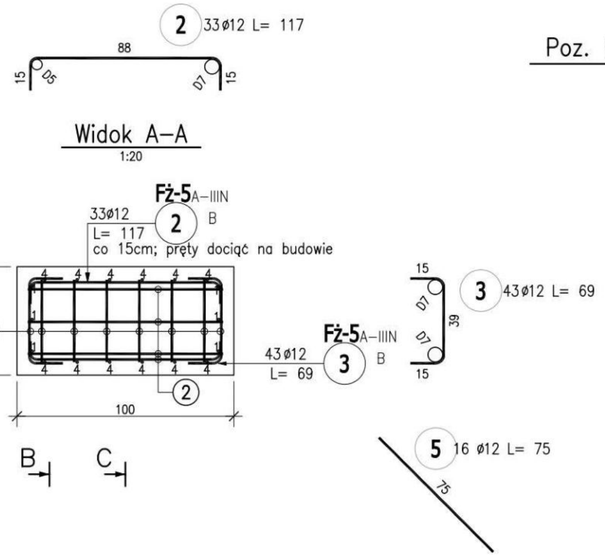

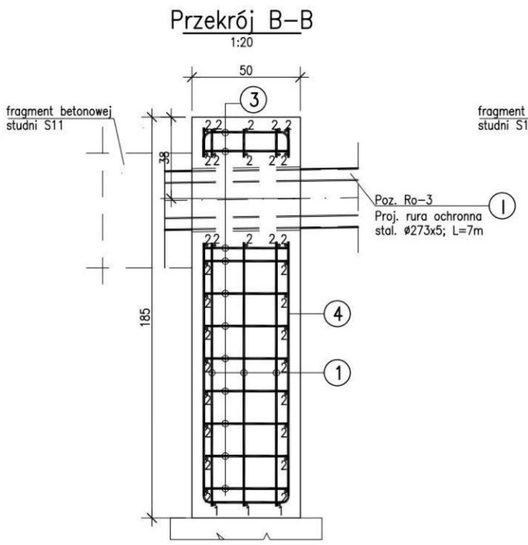

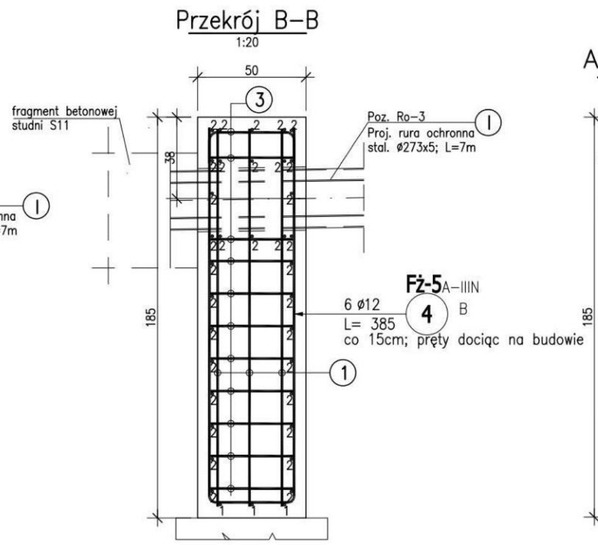

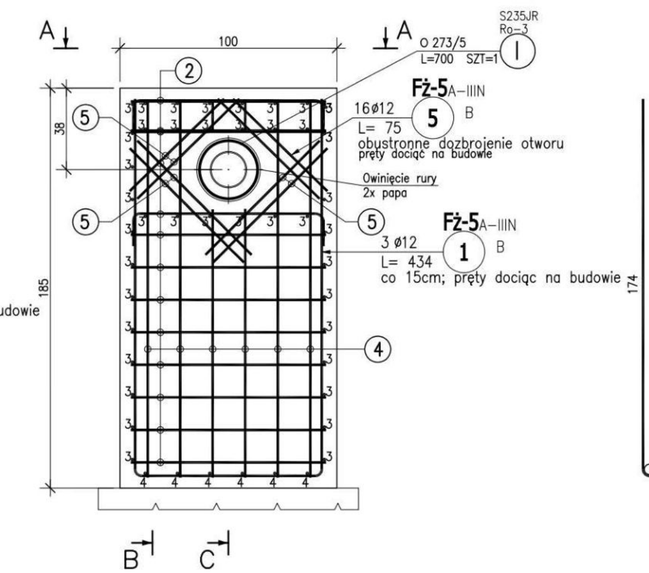

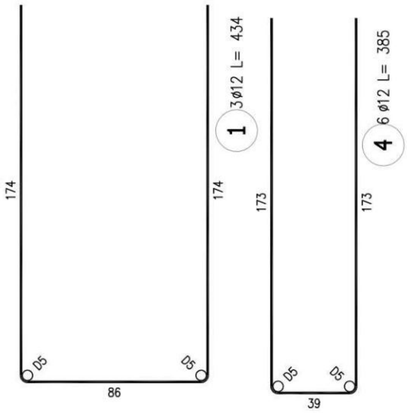

ZESTAWIENIE STALI ZBROJENIOWEJ

POZ.	NR PRĘTA	ø [mm]	DŁUGOŚĆ [m]	ILOŚĆ			DŁ. ŁĄCZNA [m]
				PRĘTÓW	x POZ.	RAZEM	A–IIIN ø12
Poz. Fz–4 Fundament zelbetowy pod oparcie rury kanalizacyjnej							
Fz–4	1	12	4.780	3	1	3	14.34
	2	12	1.170	37	1	37	43.29
	3	12	0.690	47	1	47	32.43
	4	12	4.290	6	1	6	25.74
	5	12	0.750	16	1	16	12.00
DŁUGOŚĆ RAZEM [m]							127.80
MASA JEDNOSTKOWA [kg/m]							0.888
MASA [kg]							113.49
MASA CAŁKOWITA [kg]							**113.49**

1) Opis kształtu pręta: PN–EN ISO 3766 metoda B (osiowo)
2) Opis długości haka: gabarytowy
3) Długość pręta L: suma wymiarów osiowych

ZESTAWIENIE STALI

POZ.	NUMER ELEMENTU	NAZWA ELEMENTU	DŁUGOŚĆ [mm]	GATUNEK STALI	LICZBA SZTUK	DŁ. RAZEM [m]	MASA JEDN [kg/m]	MASA 1 ELEM [kg]	MASA RAZEM [kg]
Ro–2	I	O 273/5	9000.0	S235JR	1	9.00	33.05	297.42	297.42
OGÓŁEM									297.42
NADDATEK NA SPOINY: 1.8%									5.35
NADDATEK NA NIERÓWNOŚCI: 2%									5.95
NADDATEK NA ELEM. DODATK.: 1.5%									4.46
RAZEM:									313.18
WYKONAĆ: x 1									313.18

UWAGI:

1. WSZYSTKIE WYMIARY PODANO W [cm]
2. MATERIAŁY:
   - BETON KONSTRUKCYJNY: C20/25 WODOSZCZELNY
   - BETON PODKŁADOWY: C8/10
   - STAL ZBROJENIOWA: RB500W
   - STAL PROFILOWA: St3S
3. OTULENIE PRĘTÓW ZBROJENIOWYCH: 50mm
4. ROZPATRYWAĆ ŁĄCZNIE Z PROJEKTEM BRANŻY WODNO–KANALIZACYJNEJ

Załączone materiały stanowią własność firmy EKOTOM i stanowią się prawami autorskimi. Art umyślone prawa własnościowe, ani dane, ani know-how, ani tajemnice intersu oraz licencja dotyczące ich użytkowania nie jest odstąpiona, zarówno pośrednio jak i bezpośrednio. Wszystkie dane dotyczą wyłącznie adresata, przekazane w celu ich oceny, których to informacji nie wolno reprodukować, przekazać osobom trzecim, oprócz tego nie można ich wykorzystywać do produkcji lub innych celów albo też upoważnić kogoś do tego, bez jednoznacznego, pisemnego zezwolenia firmy EKOTOM. Przyjęcie tego dokumentu należy rozumieć jako przyjęcie powyżej wymienionych warunków.

EKOTOM
TOMASZ NAWIEŚNIAK
www.ekotom.com.pl, e–mail: ekotom@ekotom.com.pl
43–300 Bielsko – Biała ul. Gen. St. Maczka 9/15
tel/fax: 033/496–84–94, kom 0601–859–729

Inwestor:
URZĄD MIASTA SZCZYRK
ul. Beskidzka 4
43-370 Szczyrk

Adres inwestycji: ul. Świerkowa, 43-370 Szczyrk	branża: wod. - kan.
Zadanie: „Budowa sieci kanalizacji sanitarnej wraz z przyłączami w rejonie ul. Świerkowej w Szczyrku - część 3"	faza: PBW
Nazwa rysunku: Poz. Fż-5 Zbrojenie fundamentów żelbetowych pod oparcie rur kanalizacyjnych przy przekroczeniu P3 cieku bez nazwy	nr proj.: P1738
projektował: mgr inż. BŁAŻEJ BIEGUN SLK/4889/PWOK/13 podpis	data: 12.2017
sprawdzający: mgr inż. MACIEJ BIEGUN 128/96/BB podpis	skala: 1:20/1:10
opracował: mgr inż. Paulina Habdas podpis	format: A2
	rysunek: 06.8

Bielsko-Biała dnia 20.04.2022r.

TIT/P/00536/2022/S

EKOTOM
ul. Gen. St. Maczka 9/15
43-310 Bielsko – Biała

Dotyczy: prolongaty warunków technicznych na wykonanie podłączeń kanalizacyjnych z budynków zlokalizowanych przy ul. Świerkowej w Szczyrku.

W odpowiedzi na Państwa pismo AQUA S.A. uprzejmie informuje, ze prolonguje następujące warunki techniczne: P/01519/2017/S, P/01520/2017/S, P/01522/2017/S, P/01523/2017/S, P/01524/2017/S, P/01525/2017/S, P/01526/2017/S, P/01527/2017/S, P/01601/2017/S, P/01602/2017/S, P/01603/2017/S, P/01605/2017/S, P/01607/2017/S, P/01608/2017/S, P/01609/2017/S, P/01616/2017/S, P/01620/2017/S na okres dwóch lat od daty niniejszego pisma.

Z poważaniem

KOORDYNATOR SEKCJI
ds. Uzgodnień i Wydawania
Warunków Technicznych
mgr inż. Magdalena Kochańska-Łaciak

„AQUA" S.A.
43-300 Bielsko-Biała, ul. 1 Maja 23
tel.: +48 33 828 02 00, fax: +48 33 812 40 15
e-mail: aqua@aqua.com.pl; www.aqua.com.pl
NIP 547-008-36-58 Regon - 002393877
Sąd Rejonowy w Bielsku-Białej VIII Wydział Gospodarczy
Krajowego Rejestru Sądowego KRS 0000030779

Kapitał zakładowy 207.791.936 zł
(w całości wpłacony)

"A Q U A"
Spółka Akcyjna
ul.1 Maja 23
43-300 Bielsko-Biała

Bielsko-Biała, dn. 2017-09-15

EKOTOM TOMASZ NAWIEŚNIAK
ul. gen. Stanisława Maczka 9/15
43-300 Bielsko-Biała

P/01519/2017/S

WARUNKI TECHNICZNE WYKONANIA PODŁĄCZENIA KANALIZACJI SANITARNEJ

I. W odpowiedzi na pismo z dnia 2017-08-31 uprzejmie informujemy, że istnieje możliwość odprowadzenia ścieków z budynku mieszkalnego w:
Szczyrk
ul. Świerkowa 5, działka nr: 5642/4
będącego własnością : WIĘZIK IWONA
1. Odprowadzenie ścieków wyłącznie sanitarnych /bytowo-gospodarczych/ w ilości 0,6 l/s przez wykonanie podłączenia kanalizacyjnego do istniejącego kanału sanitarnego o średnicy 300 mm, zlokalizowanego jak na planie - sytuacyjnym z pominięciem osadnika.
Na granicy w/w działki nie dalej niż 2.0 m od linii rozgraniczającej przewidzieć studzienkę rewizyjną.

Inne:
W celu odprowadzania ścieków bytowo-gospodarczych z budynku zachodzi konieczność zaprojektowania i wybudowania kanału głównego wraz z przyłączami.
W załączeniu przesyłamy "Warunki techniczne projektowania i wykonywania sieci i przyłączy kanalizacyjnych" oraz " Załącznik do warunków przyłączenia do sieci kanalizacyjnej będącej w posiadaniu AQUA S.A". według których należy zaprojektować i realizować sieć kanalizacyjną wraz z przyłączami.
Przy ustaleniu przebiegu kanału prosimy wziąć pod uwagę Tabelę odległości skrajni przewodów sieci wod-kan od obiektów, granic nieruchomości, przewodów uzbrojenia terenu.

Odprowadzenie ścieków będzie mogło nastąpić dopiero po wybudowaniu i oddaniu do eksploatacji przedmiotowego kanału.

Załączniki oraz plan sytuacyjny stanowią integralną część niniejszych warunków technicznych.

Z-ca KIEROWNIKA
Działu Technicznego
mgr inż. Daniela Ryłko

"A Q U A"
Spółka Akcyjna
ul.1 Maja 23
43-300 Bielsko-Biała

Bielsko-Biała, dn. 2017-09-15

EKOTOM TOMASZ NAWIEŚNIAK
ul. gen. Stanisława Maczka 9/15
43-300 Bielsko-Biała

P/01520/2017/S

WARUNKI TECHNICZNE WYKONANIA PODŁĄCZENIA KANALIZACJI SANITARNEJ

I. W odpowiedzi na pismo z dnia 2017-08-31 uprzejmie informujemy, że istnieje możliwość odprowadzenia ścieków z budynku mieszkalnego w:
Szczyrk
ul. Wierzbowa 6, działka nr: 5643/2
będącego własnością : PRZYBYŁA ANNA
1. Odprowadzenie ścieków wyłącznie sanitarnych /bytowo-gospodarczych/ w ilości 0,6 l/s przez wykonanie podłączenia kanalizacyjnego do istniejącego kanału sanitarnego o średnicy 300 mm, zlokalizowanego jak na planie - sytuacyjnym z pominięciem osadnika.
Na granicy w/w działki nie dalej niż 2.0 m od linii rozgraniczającej przewidzieć studzienkę rewizyjną.

Inne:
W celu odprowadzania ścieków bytowo-gospodarczych z budynku zachodzi konieczność zaprojektowania i wybudowania kanału głównego wraz z przyłączami.
W załączeniu przesyłamy "Warunki techniczne projektowania i wykonywania sieci i przyłączy kanalizacyjnych" oraz " Załącznik do warunków przyłączenia do sieci kanalizacyjnej będącej w posiadaniu AQUA S.A". według których należy zaprojektować i realizować sieć kanalizacyjną wraz z przyłączami.
Przy ustaleniu przebiegu kanału prosimy wziąć pod uwagę Tabelę odległości skrajni przewodów sieci wod-kan od obiektów, granic nieruchomości, przewodów uzbrojenia terenu.

Odprowadzenie ścieków będzie mogło nastąpić dopiero po wybudowaniu i oddaniu do eksploatacji przedmiotowego kanału.

Załączniki oraz plan sytuacyjny stanowią integralną część niniejszych warunków technicznych.

Z-ca KIEROWNIKA
Działu Technicznego
mgr inż. Daniela Rylko

"A Q U A"
Spółka Akcyjna
ul.1 Maja 23
43-300 Bielsko-Biała

Bielsko-Biała, dn. 2017-09-15

EKOTOM TOMASZ NAWIEŚNIAK
ul. gen. Stanisława Maczka 9/15
43-300 Bielsko-Biała

P/01522/2017/S

WARUNKI TECHNICZNE WYKONANIA PODŁĄCZENIA KANALIZACJI SANITARNEJ

I. W odpowiedzi na pismo z dnia 2017-08-31 uprzejmie informujemy, że istnieje możliwość odprowadzenia ścieków z budynku mieszkalnego w:
Szczyrk
ul. Wierzbowa 4, działka nr: 5643/1
będącego własnością : GORZAWSKI DARIUSZ
1. Odprowadzenie ścieków wyłącznie sanitarnych /bytowo-gospodarczych/ w ilości 0,6 l/s przez wykonanie podłączenia kanalizacyjnego do istniejącego kanału sanitarnego o średnicy 300 mm, zlokalizowanego jak na planie - sytuacyjnym
z pominięciem osadnika.
Na granicy w/w działki nie dalej niż 2.0 m od linii rozgraniczającej przewidzieć studzienkę rewizyjną.

Inne:
W celu odprowadzania ścieków bytowo-gospodarczych z budynku zachodzi konieczność zaprojektowania i wybudowania kanału głównego wraz z przyłączami.
W załączeniu przesyłamy "Warunki techniczne projektowania i wykonywania sieci i przyłączy kanalizacyjnych" oraz " Załącznik do warunków przyłączenia do sieci kanalizacyjnej będącej w posiadaniu AQUA S.A". według których należy zaprojektować i realizować sieć kanalizacyjną wraz z przyłączami.
Przy ustaleniu przebiegu kanału prosimy wziąć pod uwagę Tabelę odległości skrajni przewodów sieci wod-kan od obiektów, granic nieruchomości, przewodów uzbrojenia terenu.

Odprowadzenie ścieków będzie mogło nastąpić dopiero po wybudowaniu i oddaniu do eksploatacji przedmiotowego kanału.

Załączniki oraz plan sytuacyjny stanowią integralną część niniejszych warunków technicznych.

Z-ca KIEROWNIKA
Działu Technicznego
mgr inż. Daniela Rylko

"A Q U A"
Spółka Akcyjna
ul.1 Maja 23
43-300 Bielsko-Biała

Bielsko-Biała, dn. 2017-09-15

EKOTOM TOMASZ NAWIEŚNIAK
ul. gen. Stanisława Maczka 9/15
43-300 Bielsko-Biała

P/01523/2017/S

WARUNKI TECHNICZNE WYKONANIA PODŁĄCZENIA KANALIZACJI SANITARNEJ

I. W odpowiedzi na pismo z dnia 2017-08-31 uprzejmie informujemy, że istnieje możliwość odprowadzenia ścieków z budynku mieszkalnego w:
Szczyrk
ul. Świerkowa 7, działka nr: 5645/1
będącego własnością : Wieczorek Dorota, Wieczorek Henryk
1. Odprowadzenie ścieków wyłącznie sanitarnych /bytowo-gospodarczych/ w ilości 0,6 l/s przez wykonanie podłączenia kanalizacyjnego do istniejącego kanału sanitarnego o średnicy 300 mm, zlokalizowanego jak na planie - sytuacyjnym z pominięciem osadnika.
Na granicy w/w działki nie dalej niż 2.0 m od linii rozgraniczającej przewidzieć studzienkę rewizyjną.

Inne:
W celu odprowadzania ścieków bytowo-gospodarczych z budynku zachodzi konieczność zaprojektowania i wybudowania kanału głównego wraz z przyłączami.
W załączeniu przesyłamy "Warunki techniczne projektowania i wykonywania sieci i przyłączy kanalizacyjnych" oraz " Załącznik do warunków przyłączenia do sieci kanalizacyjnej będącej w posiadaniu AQUA S.A". według których należy zaprojektować i realizować sieć kanalizacyjną wraz z przyłączami.
Przy ustaleniu przebiegu kanału prosimy wziąć pod uwagę Tabelę odległości skrajni przewodów sieci wod-kan od obiektów, granic nieruchomości, przewodów uzbrojenia terenu.

Odprowadzenie ścieków będzie mogło nastąpić dopiero po wybudowaniu i oddaniu do eksploatacji przedmiotowego kanału.

Załączniki oraz plan sytuacyjny stanowią integralną część niniejszych warunków technicznych.

Z-ca KIEROWNIKA
Działu Technicznego
mgr inż. Daniela Rylko

"A Q U A"
Spółka Akcyjna
ul.1 Maja 23
43-300 Bielsko-Biała

Bielsko-Biała, dn. 2017-09-15

EKOTOM TOMASZ NAWIEŚNIAK
ul. gen. Stanisława Maczka 9/15
43-300 Bielsko-Biała

P/01524/2017/S

WARUNKI TECHNICZNE WYKONANIA PODŁĄCZENIA KANALIZACJI SANITARNEJ

I. W odpowiedzi na pismo z dnia 2017-08-31 uprzejmie informujemy, że istnieje możliwość odprowadzenia ścieków z budynku mieszkalnego w:
Szczyrk
ul. Świerkowa 9, działka nr: 5646/14
będącego własnością : WIĘZIK JACEK
1. Odprowadzenie ścieków wyłącznie sanitarnych /bytowo-gospodarczych/ w ilości 0,6 l/s przez wykonanie podłączenia kanalizacyjnego do istniejącego kanału sanitarnego o średnicy 300 mm, zlokalizowanego jak na planie - sytuacyjnym z pominięciem osadnika.
Na granicy w/w działki nie dalej niż 2.0 m od linii rozgraniczającej przewidzieć studzienkę rewizyjną.

Inne:
W celu odprowadzania ścieków bytowo-gospodarczych z budynku zachodzi konieczność zaprojektowania i wybudowania kanału głównego wraz z przyłączami.
W załączeniu przesyłamy "Warunki techniczne projektowania i wykonywania sieci i przyłączy kanalizacyjnych" oraz " Załącznik do warunków przyłączenia do sieci kanalizacyjnej będącej w posiadaniu AQUA S.A". według których należy zaprojektować i realizować sieć kanalizacyjną wraz z przyłączami.
Przy ustaleniu przebiegu kanału prosimy wziąć pod uwagę Tabelę odległości skrajni przewodów sieci wod-kan od obiektów, granic nieruchomości, przewodów uzbrojenia terenu.

Odprowadzenie ścieków będzie mogło nastąpić dopiero po wybudowaniu i oddaniu do eksploatacji przedmiotowego kanału.

Załączniki oraz plan sytuacyjny stanowią integralną część niniejszych warunków technicznych.

Z-ca KIEROWNIKA
Działu Technicznego
mgr inż. Daniela Rylko

"A Q U A"
Spółka Akcyjna
ul.1 Maja 23
43-300 Bielsko-Biała

Bielsko-Biała, dn. 2017-09-15

EKOTOM TOMASZ NAWIEŚNIAK
ul. gen. Stanisława Maczka 9/15
43-300 Bielsko-Biała

P/01525/2017/S

WARUNKI TECHNICZNE WYKONANIA PODŁĄCZENIA KANALIZACJI SANITARNEJ

I. W odpowiedzi na pismo z dnia 2017-08-31 uprzejmie informujemy, że istnieje możliwość odprowadzenia ścieków
z budynku mieszkalnego w:
Szczyrk
ul. Świerkowa , działka nr: 5697/2
będącego własnością : KOLABIŃSKA ANTONINA, ADAM
1. Odprowadzenie ścieków wyłącznie sanitarnych /bytowo-gospodarczych/ w ilości 0,6 l/s przez wykonanie podłączenia kanalizacyjnego do istniejącego kanału sanitarnego o średnicy 300 mm, zlokalizowanego jak na planie - sytuacyjnym
z pominięciem osadnika.
Na granicy w/w działki nie dalej niż 2.0 m od linii rozgraniczającej przewidzieć studzienkę rewizyjną.

Inne:
W celu odprowadzania ścieków bytowo-gospodarczych z budynku zachodzi konieczność zaprojektowania i wybudowania kanału głównego wraz z przyłączami.
W załączeniu przesyłamy "Warunki techniczne projektowania i wykonywania sieci i przyłączy kanalizacyjnych" oraz " Załącznik do warunków przyłączenia do sieci kanalizacyjnej będącej w posiadaniu AQUA S.A". według których należy zaprojektować i realizować sieć kanalizacyjną wraz z przyłączami.
Przy ustaleniu przebiegu kanału prosimy wziąć pod uwagę Tabelę odległości skrajni przewodów sieci wod-kan od obiektów, granic nieruchomości, przewodów uzbrojenia terenu.

Odprowadzenie ścieków będzie mogło nastąpić dopiero po wybudowaniu i oddaniu do eksploatacji przedmiotowego kanału.

Załączniki oraz plan sytuacyjny stanowią integralną część niniejszych warunków technicznych.

Z-ca KIEROWNIKA
Działu Technicznego
mgr inż. Daniela Rylko

"A Q U A"
Spółka Akcyjna
ul.1 Maja 23
43-300 Bielsko-Biała

Bielsko-Biała, dn. 2017-09-15

EKOTOM TOMASZ NAWIEŚNIAK
ul. gen. Stanisława Maczka 9/15
43-300 Bielsko-Biała

P/01526/2017/S

WARUNKI TECHNICZNE WYKONANIA PODŁĄCZENIA KANALIZACJI SANITARNEJ

I. W odpowiedzi na pismo z dnia 2017-08-31 uprzejmie informujemy, że istnieje możliwość odprowadzenia ścieków z budynku mieszkalnego w:
Szczyrk
ul. Świerkowa 13, działka nr: 5630/1
będącego własnością : MAGIERA WIKTORIA, ZYGMUNT
1. Odprowadzenie ścieków wyłącznie sanitarnych /bytowo-gospodarczych/ w ilości 0,6 l/s przez wykonanie podłączenia kanalizacyjnego do istniejącego kanału sanitarnego o średnicy 300 mm, zlokalizowanego jak na planie - sytuacyjnym z pominięciem osadnika.
Na granicy w/w działki nie dalej niż 2.0 m od linii rozgraniczającej przewidzieć studzienkę rewizyjną.

Inne:
W celu odprowadzania ścieków bytowo-gospodarczych z budynku zachodzi konieczność zaprojektowania i wybudowania kanału głównego wraz z przyłączami.
W załączeniu przesyłamy "Warunki techniczne projektowania i wykonywania sieci i przyłączy kanalizacyjnych" oraz " Załącznik do warunków przyłączenia do sieci kanalizacyjnej będącej w posiadaniu AQUA S.A". według których należy zaprojektować i realizować sieć kanalizacyjną wraz z przyłączami.
Przy ustaleniu przebiegu kanału prosimy wziąć pod uwagę Tabelę odległości skrajni przewodów sieci wod-kan od obiektów, granic nieruchomości, przewodów uzbrojenia terenu.

Odprowadzenie ścieków będzie mogło nastąpić dopiero po wybudowaniu i oddaniu do eksploatacji przedmiotowego kanału.

Załączniki oraz plan sytuacyjny stanowią integralną część niniejszych warunków technicznych.

Z-ca KIEROWNIKA
Działu Technicznego
mgr inż. Daniela Ryłko

"A Q U A"
Spółka Akcyjna
ul.1 Maja 23
43-300 Bielsko-Biała

Bielsko-Biała, dn. 2017-09-15

EKOTOM TOMASZ NAWIEŚNIAK
ul. gen. Stanisława Maczka 9/15
43-300 Bielsko-Biała

P/01527/2017/S

WARUNKI TECHNICZNE WYKONANIA PODŁĄCZENIA KANALIZACJI SANITARNEJ

I. W odpowiedzi na pismo z dnia 2017-08-31 uprzejmie informujemy, że istnieje możliwość odprowadzenia ścieków z budynku mieszkalnego w:
Szczyrk
ul. Świerkowa 15, działka nr: 5621/1
będącego własnością : GORĄCY DAMIAN
1. Odprowadzenie ścieków wyłącznie sanitarnych /bytowo-gospodarczych/ w ilości 0,6 l/s przez wykonanie podłączenia kanalizacyjnego do istniejącego kanału sanitarnego o średnicy 300 mm, zlokalizowanego jak na planie - sytuacyjnym z pominięciem osadnika.
Na granicy w/w działki nie dalej niż 2.0 m od linii rozgraniczającej przewidzieć studzienkę rewizyjną.

Inne:
W celu odprowadzania ścieków bytowo-gospodarczych z budynku zachodzi konieczność zaprojektowania i wybudowania kanału głównego wraz z przyłączami.
W załączeniu przesyłamy "Warunki techniczne projektowania i wykonywania sieci i przyłączy kanalizacyjnych" oraz " Załącznik do warunków przyłączenia do sieci kanalizacyjnej będącej w posiadaniu AQUA S.A". według których należy zaprojektować i realizować sieć kanalizacyjną wraz z przyłączami.
Przy ustaleniu przebiegu kanału prosimy wziąć pod uwagę Tabelę odległości skrajni przewodów sieci wod-kan od obiektów, granic nieruchomości, przewodów uzbrojenia terenu.

Odprowadzenie ścieków będzie mogło nastąpić dopiero po wybudowaniu i oddaniu do eksploatacji przedmiotowego kanału.

Załączniki oraz plan sytuacyjny stanowią integralną część niniejszych warunków technicznych.

Z-ca KIEROWNIKA
Działu Technicznego
mgr inż. Daniela Rylko

"A Q U A"
Spółka Akcyjna
ul.1 Maja 23
43-300 Bielsko-Biała

Bielsko-Biała, dn. 2017-09-29

EKOTOM TOMASZ NAWIEŚNIAK
ul. gen. Stanisława Maczka 9/15
43-300 Bielsko-Biała

P/01601/2017/S

WARUNKI TECHNICZNE WYKONANIA PODŁĄCZENIA KANALIZACJI SANITARNEJ

I. W odpowiedzi na pismo z dnia 2017-08-31 uprzejmie informujemy, że istnieje możliwość odprowadzenia ścieków z budynku mieszkalnego w:
Szczyrk
ul. Świerkowa , działka nr: 5631/1
będącego własnością : KOLABIŃSKA ANTONINA, ADAM
1. Odprowadzenie ścieków wyłącznie sanitarnych /bytowo-gospodarczych/ w ilości 0,6 l/s przez wykonanie podłączenia kanalizacyjnego do istniejącego kanału sanitarnego o średnicy 300 mm, zlokalizowanego jak na planie - sytuacyjnym z pominięciem osadnika.
Na granicy w/w działki nie dalej niż 2.0 m od linii rozgraniczającej przewidzieć studzienkę rewizyjną.

Inne:
W celu odprowadzania ścieków bytowo-gospodarczych z budynku zachodzi konieczność zaprojektowania i wybudowania kanału głównego wraz z przyłączami.
W załączeniu przesyłamy "Warunki techniczne projektowania i wykonywania sieci i przyłączy kanalizacyjnych" oraz " Załącznik do warunków przyłączenia do sieci kanalizacyjnej będącej w posiadaniu AQUA S.A". według których należy zaprojektować i realizować sieć kanalizacyjną wraz z przyłączami.
Przy ustaleniu przebiegu kanału prosimy wziąć pod uwagę Tabelę odległości skrajni przewodów sieci wod-kan od obiektów, granic nieruchomości, przewodów uzbrojenia terenu.

Odprowadzenie ścieków będzie mogło nastąpić dopiero po wybudowaniu i oddaniu do eksploatacji przedmiotowego kanału.

Załączniki oraz plan sytuacyjny stanowią integralną część niniejszych warunków technicznych.

Z-ca KIEROWNIKA
Działu Technicznego
mgr inż. Daniela Ryłko

"A Q U A"
Spółka Akcyjna
ul.1 Maja 23
43-300 Bielsko-Biała

Bielsko-Biała, dn. 2017-09-29

EKOTOM TOMASZ NAWIEŚNIAK
ul. gen. Stanisława Maczka 9/15
43-300 Bielsko-Biała

P/01602/2017/S

WARUNKI TECHNICZNE WYKONANIA PODŁĄCZENIA KANALIZACJI SANITARNEJ

I. W odpowiedzi na pismo z dnia 2017-08-31 uprzejmie informujemy, że istnieje możliwość odprowadzenia ścieków z budynku mieszkalnego w:
Szczyrk
ul. Świerkowa 17, działka nr: 5621/2
będącego własnością : KOLABIŃSKA ANTONINA, ADAM
1. Odprowadzenie ścieków wyłącznie sanitarnych /bytowo-gospodarczych/ w ilości 0,6 l/s przez wykonanie podłączenia kanalizacyjnego do istniejącego kanału sanitarnego o średnicy 300 mm, zlokalizowanego jak na planie - sytuacyjnym z pominięciem osadnika.
Na granicy w/w działki nie dalej niż 2.0 m od linii rozgraniczającej przewidzieć studzienkę rewizyjną.

Inne:
W celu odprowadzania ścieków bytowo-gospodarczych z budynku zachodzi konieczność zaprojektowania i wybudowania kanału głównego wraz z przyłączami.
W załączeniu przesyłamy "Warunki techniczne projektowania i wykonywania sieci i przyłączy kanalizacyjnych" oraz " Załącznik do warunków przyłączenia do sieci kanalizacyjnej będącej w posiadaniu AQUA S.A". według których należy zaprojektować i realizować sieć kanalizacyjną wraz z przyłączami.
Przy ustaleniu przebiegu kanału prosimy wziąć pod uwagę Tabelę odległości skrajni przewodów sieci wod-kan od obiektów, granic nieruchomości, przewodów uzbrojenia terenu.

Odprowadzenie ścieków będzie mogło nastąpić dopiero po wybudowaniu i oddaniu do eksploatacji przedmiotowego kanału.

Załączniki oraz plan sytuacyjny stanowią integralną część niniejszych warunków technicznych.

Z-ca KIEROWNIKA
Działu [illegible]znego
mgr inż. Daniela Rylko

"A Q U A"
Spółka Akcyjna
ul.1 Maja 23
43-300 Bielsko-Biała

Bielsko-Biała, dn. 2017-09-29

EKOTOM TOMASZ NAWIEŚNIAK
ul. gen. Stanisława Maczka 9/15
43-300 Bielsko-Biała

P/01603/2017/S

WARUNKI TECHNICZNE WYKONANIA PODŁĄCZENIA KANALIZACJI SANITARNEJ

I. W odpowiedzi na pismo z dnia 2017-08-31 uprzejmie informujemy, że istnieje możliwość odprowadzenia ścieków
z budynku mieszkalnego w:
Szczyrk
ul. Świerkowa , działka nr: 5619
będącego własnością : KOLABIŃSKA ANTONINA, ADAM
1. Odprowadzenie ścieków wyłącznie sanitarnych /bytowo-gospodarczych/ w ilości 0,6 l/s przez wykonanie podłączenia kanalizacyjnego do istniejącego kanału sanitarnego o średnicy 300 mm, zlokalizowanego jak na planie - sytuacyjnym
z pominięciem osadnika.
Na granicy w/w działki nie dalej niż 2.0 m od linii rozgraniczającej przewidzieć studzienkę rewizyjną.

Inne:
W celu odprowadzania ścieków bytowo-gospodarczych z budynku zachodzi konieczność zaprojektowania i wybudowania kanału głównego wraz z przyłączami.
W załączeniu przesyłamy "Warunki techniczne projektowania i wykonywania sieci i przyłączy kanalizacyjnych" oraz " Załącznik do warunków przyłączenia do sieci kanalizacyjnej będącej w posiadaniu AQUA S.A". według których należy zaprojektować i realizować sieć kanalizacyjną wraz z przyłączami.
Przy ustaleniu przebiegu kanału prosimy wziąć pod uwagę Tabelę odległości skrajni przewodów sieci wod-kan od obiektów, granic nieruchomości, przewodów uzbrojenia terenu.

Odprowadzenie ścieków będzie mogło nastąpić dopiero po wybudowaniu i oddaniu do eksploatacji przedmiotowego kanału.

Załączniki oraz plan sytuacyjny stanowią integralną część niniejszych warunków technicznych.

Z-ca KIEROWNIKA
Działu Technicznego
mgr inż. Daniela Rylko

"A Q U A"
Spółka Akcyjna
ul.1 Maja 23
43-300 Bielsko-Biała

Bielsko-Biała, dn. 2017-09-29

EKOTOM TOMASZ NAWIEŚNIAK
ul. gen. Stanisława Maczka 9/15
43-300 Bielsko-Biała

P/01605/2017/S

WARUNKI TECHNICZNE WYKONANIA PODŁĄCZENIA KANALIZACJI SANITARNEJ

I. W odpowiedzi na pismo z dnia 2017-08-31 uprzejmie informujemy, że istnieje możliwość odprowadzenia ścieków
z budynku mieszkalnego w:
Szczyrk
ul. Świerkowa 23, działka nr: 5604/1
będącego własnością : KRÓL ANDRZEJ, EWA
1. Odprowadzenie ścieków wyłącznie sanitarnych /bytowo-gospodarczych/ w ilości 0,6 l/s przez wykonanie podłączenia kanalizacyjnego do istniejącego kanału sanitarnego o średnicy 300 mm, zlokalizowanego jak na planie - sytuacyjnym
z pominięciem osadnika.
Na granicy w/w działki nie dalej niż 2.0 m od linii rozgraniczającej przewidzieć studzienkę rewizyjną.

Inne:
W celu odprowadzania ścieków bytowo-gospodarczych z budynku zachodzi konieczność zaprojektowania i wybudowania kanału głównego wraz z przyłączami.
W załączeniu przesyłamy "Warunki techniczne projektowania i wykonywania sieci i przyłączy kanalizacyjnych" oraz " Załącznik do warunków przyłączenia do sieci kanalizacyjnej będącej w posiadaniu AQUA S.A". według których należy zaprojektować i realizować sieć kanalizacyjną wraz z przyłączami.
Przy ustaleniu przebiegu kanału prosimy wziąć pod uwagę Tabelę odległości skrajni przewodów sieci wod-kan od obiektów, granic nieruchomości, przewodów uzbrojenia terenu.

Odprowadzenie ścieków będzie mogło nastąpić dopiero po wybudowaniu i oddaniu do eksploatacji przedmiotowego kanału.

Załączniki oraz plan sytuacyjny stanowią integralną część niniejszych warunków technicznych.

Z-ca KIEROWNIKA
Działu Technicznego
mgr inż. Daniela Rylko

"A Q U A"
Spółka Akcyjna
ul.1 Maja 23
43-300 Bielsko-Biała

Bielsko-Biała, dn. 2017-09-29

EKOTOM TOMASZ NAWIEŚNIAK
ul. gen. Stanisława Maczka 9/15
43-300 Bielsko-Biała

P/01607/2017/S

WARUNKI TECHNICZNE WYKONANIA PODŁĄCZENIA KANALIZACJI SANITARNEJ

I. W odpowiedzi na pismo z dnia 2017-08-31 uprzejmie informujemy, że istnieje możliwość odprowadzenia ścieków z budynku mieszkalnego w:
Szczyrk
ul. Świerkowa 25 a, działka nr: 5593
będącego własnością : FICEK MIRELLA
1. Odprowadzenie ścieków wyłącznie sanitarnych /bytowo-gospodarczych/ w ilości 0,6 l/s przez wykonanie podłączenia kanalizacyjnego do istniejącego kanału sanitarnego o średnicy 300 mm, zlokalizowanego jak na planie - sytuacyjnym z pominięciem osadnika.
Na granicy w/w działki nie dalej niż 2.0 m od linii rozgraniczającej przewidzieć studzienkę rewizyjną.

Inne:
W celu odprowadzania ścieków bytowo-gospodarczych z budynku zachodzi konieczność zaprojektowania i wybudowania kanału głównego wraz z przyłączami.
W załączeniu przesyłamy "Warunki techniczne projektowania i wykonywania sieci i przyłączy kanalizacyjnych" oraz " Załącznik do warunków przyłączenia do sieci kanalizacyjnej będącej w posiadaniu AQUA S.A". według których należy zaprojektować i realizować sieć kanalizacyjną wraz z przyłączami.
Przy ustaleniu przebiegu kanału prosimy wziąć pod uwagę Tabelę odległości skrajni przewodów sieci wod-kan od obiektów, granic nieruchomości, przewodów uzbrojenia terenu.

Odprowadzenie ścieków będzie mogło nastąpić dopiero po wybudowaniu i oddaniu do eksploatacji przedmiotowego kanału.

Załączniki oraz plan sytuacyjny stanowią integralną część niniejszych warunków technicznych.

Z-ca KIEROWNIKA
Działu Technicznego
mgr inż. Daniela Ryłko

"A Q U A"
Spółka Akcyjna
ul.1 Maja 23
43-300 Bielsko-Biała

Bielsko-Biała, dn. 2017-09-29

EKOTOM TOMASZ NAWIEŚNIAK
ul. gen. Stanisława Maczka 9/15
43-300 Bielsko-Biała

P/01608/2017/S

WARUNKI TECHNICZNE WYKONANIA PODŁĄCZENIA KANALIZACJI SANITARNEJ

I. W odpowiedzi na pismo z dnia 2017-08-31 uprzejmie informujemy, że istnieje możliwość odprowadzenia ścieków z budynku mieszkalnego w:
Szczyrk
ul. Świerkowa 28, działka nr: 5606
będącego własnością : CHYLIŃSKA ILONA, MAREK
1. Odprowadzenie ścieków wyłącznie sanitarnych /bytowo-gospodarczych/ w ilości 0,6 l/s przez wykonanie podłączenia kanalizacyjnego do istniejącego kanału sanitarnego o średnicy 300 mm, zlokalizowanego jak na planie - sytuacyjnym z pominięciem osadnika.
Na granicy w/w działki nie dalej niż 2.0 m od linii rozgraniczającej przewidzieć studzienkę rewizyjną.

Inne:
W celu odprowadzania ścieków bytowo-gospodarczych z budynku zachodzi konieczność zaprojektowania i wybudowania kanału głównego wraz z przyłączami.
W załączeniu przesyłamy "Warunki techniczne projektowania i wykonywania sieci i przyłączy kanalizacyjnych" oraz " Załącznik do warunków przyłączenia do sieci kanalizacyjnej będącej w posiadaniu AQUA S.A". według których należy zaprojektować i realizować sieć kanalizacyjną wraz z przyłączami.
Przy ustaleniu przebiegu kanału prosimy wziąć pod uwagę Tabelę odległości skrajni przewodów sieci wod-kan od obiektów, granic nieruchomości, przewodów uzbrojenia terenu.

Odprowadzenie ścieków będzie mogło nastąpić dopiero po wybudowaniu i oddaniu do eksploatacji przedmiotowego kanału.

Załączniki oraz plan sytuacyjny stanowią integralną część niniejszych warunków technicznych.

Z-ca KIEROWNIKA
Działu Technicznego
mgr inż. Daniela Rylko

"A Q U A"
Spółka Akcyjna
ul.1 Maja 23
43-300 Bielsko-Biała

Bielsko-Biała, dn. 2017-09-29

EKOTOM TOMASZ NAWIEŚNIAK
ul. gen. Stanisława Maczka 9/15
43-300 Bielsko-Biała

P/01609/2017/S

WARUNKI TECHNICZNE WYKONANIA PODŁĄCZENIA KANALIZACJI SANITARNEJ

I. W odpowiedzi na pismo z dnia 2017-08-31 uprzejmie informujemy, że istnieje możliwość odprowadzenia ścieków z budynku mieszkalnego w:
Szczyrk
ul. Świerkowa 26, działka nr: 5608, 5609
będącego własnością : KNAPIK MAŁGORZATA, TOMASZ
1. Odprowadzenie ścieków wyłącznie sanitarnych /bytowo-gospodarczych/ w ilości 0,6 l/s przez wykonanie podłączenia kanalizacyjnego do istniejącego kanału sanitarnego o średnicy 300 mm, zlokalizowanego jak na planie - sytuacyjnym z pominięciem osadnika.
Na granicy w/w działki nie dalej niż 2.0 m od linii rozgraniczającej przewidzieć studzienkę rewizyjną.

Inne:
W celu odprowadzania ścieków bytowo-gospodarczych z budynku zachodzi konieczność zaprojektowania i wybudowania kanału głównego wraz z przyłączami.
W załączeniu przesyłamy "Warunki techniczne projektowania i wykonywania sieci i przyłączy kanalizacyjnych" oraz " Załącznik do warunków przyłączenia do sieci kanalizacyjnej będącej w posiadaniu AQUA S.A". według których należy zaprojektować i realizować sieć kanalizacyjną wraz z przyłączami.
Przy ustaleniu przebiegu kanału prosimy wziąć pod uwagę Tabelę odległości skrajni przewodów sieci wod-kan od obiektów, granic nieruchomości, przewodów uzbrojenia terenu.

Odprowadzenie ścieków będzie mogło nastąpić dopiero po wybudowaniu i oddaniu do eksploatacji przedmiotowego kanału.

Załączniki oraz plan sytuacyjny stanowią integralną część niniejszych warunków technicznych.

Z-ca KIEROWNIKA
Działu Technicznego
mgr inż. Daniela Rylko

"A Q U A"
Spółka Akcyjna
ul.1 Maja 23
43-300 Bielsko-Biała

Bielsko-Biała, dn. 2017-09-29

EKOTOM TOMASZ NAWIEŚNIAK
ul. gen. Stanisława Maczka 9/15
43-300 Bielsko-Biała

P/01616/2017/S

WARUNKI TECHNICZNE WYKONANIA PODŁĄCZENIA KANALIZACJI SANITARNEJ

I. W odpowiedzi na pismo z dnia 2017-08-31 uprzejmie informujemy, że istnieje możliwość odprowadzenia ścieków
z budynku mieszkalnego w:
Szczyrk
ul. Świerkowa 18, działka nr: 5633
będącego własnością : WIĄDZKOWICZ ANNA, MARIUSZ
1. Odprowadzenie ścieków wyłącznie sanitarnych /bytowo-gospodarczych/ w ilości 0,6 l/s przez wykonanie podłączenia kanalizacyjnego do istniejącego kanału sanitarnego o średnicy 300 mm, zlokalizowanego jak na planie - sytuacyjnym
z pominięciem osadnika.
Na granicy w/w działki nie dalej niż 2.0 m od linii rozgraniczającej przewidzieć studzienkę rewizyjną.

Inne:
W celu odprowadzania ścieków bytowo-gospodarczych z budynku zachodzi konieczność zaprojektowania i wybudowania kanału głównego wraz z przyłączami.
W załączeniu przesyłamy "Warunki techniczne projektowania i wykonywania sieci i przyłączy kanalizacyjnych" oraz " Załącznik do warunków przyłączenia do sieci kanalizacyjnej będącej w posiadaniu AQUA S.A". według których należy zaprojektować i realizować sieć kanalizacyjną wraz z przyłączami.
Przy ustaleniu przebiegu kanału prosimy wziąć pod uwagę Tabelę odległości skrajni przewodów sieci wod-kan od obiektów, granic nieruchomości, przewodów uzbrojenia terenu.

Odprowadzenie ścieków będzie mogło nastąpić dopiero po wybudowaniu i oddaniu do eksploatacji przedmiotowego kanału.

Załączniki oraz plan sytuacyjny stanowią integralną część niniejszych warunków technicznych.

Z-ca KIEROWNIKA
Działu Technicznego
mgr inż. Daniela Ryłko

"A Q U A"
Spółka Akcyjna
ul.1 Maja 23
43-300 Bielsko-Biała

Bielsko-Biała, dn. 2017-09-29

EKOTOM TOMASZ NAWIEŚNIAK
ul. gen. Stanisława Maczka 9/15
43-300 Bielsko-Biała

P/01620/2017/S

WARUNKI TECHNICZNE WYKONANIA PODŁĄCZENIA KANALIZACJI SANITARNEJ

I. W odpowiedzi na pismo z dnia 2017-08-31 uprzejmie informujemy, że istnieje możliwość odprowadzenia ścieków z budynku mieszkalnego w:
Szczyrk
ul. Świerkowa 14, działka nr: 5637
będącego własnością : SŁODCZYK EWA
1. Odprowadzenie ścieków wyłącznie sanitarnych /bytowo-gospodarczych/ w ilości 0,6 l/s przez wykonanie podłączenia kanalizacyjnego do istniejącego kanału sanitarnego o średnicy 300 mm, zlokalizowanego jak na planie - sytuacyjnym z pominięciem osadnika.
Na granicy w/w działki nie dalej niż 2.0 m od linii rozgraniczającej przewidzieć studzienkę rewizyjną.

Inne:
W celu odprowadzania ścieków bytowo-gospodarczych z budynku zachodzi konieczność zaprojektowania i wybudowania kanału głównego wraz z przyłączami.
W załączeniu przesyłamy "Warunki techniczne projektowania i wykonywania sieci i przyłączy kanalizacyjnych" oraz " Załącznik do warunków przyłączenia do sieci kanalizacyjnej będącej w posiadaniu AQUA S.A". według których należy zaprojektować i realizować sieć kanalizacyjną wraz z przyłączami.
Przy ustaleniu przebiegu kanału prosimy wziąć pod uwagę Tabelę odległości skrajni przewodów sieci wod-kan od obiektów, granic nieruchomości, przewodów uzbrojenia terenu.

Odprowadzenie ścieków będzie mogło nastąpić dopiero po wybudowaniu i oddaniu do eksploatacji przedmiotowego kanału.

Załączniki oraz plan sytuacyjny stanowią integralną część niniejszych warunków technicznych.

Z-ca KIEROWNIKA
Działu Technicznego
mgr inż. Daniela Rylko

ZAŁĄCZNIK

AQUA Bielsko-Biała S.A.

Zasady obowiązujące w „AQUA"S.A. w Bielsku-Białej, uzupełniające
„Warunki techniczne projektowania i wykonywania sieci i przyłączy kanalizacyjnych".

Projekt musi być opracowany wyłącznie na zaktualizowanych podkładach geodezyjnych w skali 1 : 500 lub 1 : 1000.

1. Materiały rur

Sieć kanalizacji sanitarnej i przyłącza mogą być wykonane :

z żeliwa szarego lub sferoidalnego z wykładziną z cementu glinowego, z tworzyw sztucznych o ściankach litych z PVC *(min. SN8)*, PP, PE, a także włókna szklanego utwardzonego żywicami poliestrowymi, oraz kamionki,

dla deszczówki z rur PVC, PP i PE oraz z rur betonowych WIPRO lub Betras.

2. Studnie kanalizacyjne

2.1. Materiały studni:

na przewodach wykonanych z rur z tworzyw sztucznych studnie również wykonane z tworzyw sztucznych PVC, PE, PP oraz studnie strukturalne,

na przewodach z kamionki, żeliwnych, betonowych i żywic poliestrowych dopuszcza się stosowanie studni z żelbetu uszczelnione uszczelkami gumowymi.

2.2. Na kanale głównym z tworzyw sztucznych należy stosować studzienki z tworzyw o średnicach minimum 600 mm i 1000 mm przy czym studzienki Dn 1000 mm stosować przy:

zmianach kierunku,

przełączeniu kanałów ,

trudno dostępnych miejscach.

2.3. Na odcinkach prostych ciągów kanalizacyjnych należy zachować 80 – 100 m odległości pomiędzy nimi, za wyjątkiem miejsc jak wyżej.
Podłączenia do kanałów sanitarnych należy projektować po najkrótszej trasie.
W razie braku możliwości grawitacyjnego odpływu ścieków zaleca się projektowanie pompowni w po mieszczeniach dostawców ścieków.

2.4. Włączenia przykanalików do kanału głównego wykonać można:

a) Bezpośrednio do studni przy zachowaniu włączenia na wysokości o średnicę przewodu głównego wyżej od górnej krawędzi przewodu głównego *(włączenie „in situ")*. Odcinek od studni do budynku projektować min. Dz 160 mm w kierunku zgodnym z kierunkiem przepływu ścieków.

b) Bezpośrednio do wylotów kinety studzienek, natomiast warunek podłączenia nad przewodem głównym uzyskać stosując dwa kolana 30^0 połączonych odcinkiem prostym o długości min. 200 mm. Połączenia kolanami wykonać o średnicy Dz 200 mm. Dalszy odcinek do budynku projektować min. Dz 160 mm.

c) Bezpośrednio do przewodu kanalizacyjnego głównego wykonać średnicą min. Dz 160 mm.
(od góry i zgodnie z kierunkiem przepływu ścieków):

w trakcie budowy kanału przy pomocy kształtek fabrycznych z PVC jak trójnik, kolano, nasuwka, przyłącza siodłowego z przegubem kulowym *(np. „Funke Gruppe)*,

na istniejącej kanalizacji przy pomocy odgałęzienia nasadowego lub siodłowego.

2.5. Studzienki kontrolne na przyłączach kanalizacyjnych winny być lokalizowane w odległości 2 m od granicy nieruchomości, jednak w wypadkach włączeń przyłączy od góry „na ślepo" w odległości nie większej niż 30 m od ciągu głównego i średnicy min. Dn 600 mm.
Studzienki kontrolne winny mieć możliwość pobrania próbki ścieków.

2.6. Jeżeli połączenie projektuje się od studni na kanale głównym *(Dn 600 mm, Dn 1000 mm i więcej)* studzienki kontrolne projektować o średnicy nie mniejszej niż Dn 425 mm i lokalizować 2 m od granicy nieruchomości nie dalej jednak niż 70 m od kanału głównego. Studzienki kontrolne za studnią rewizyjną na nieruchomości właściciela dopuszcza się o średnicach mniejszych niż Dn 425 mm.

2.7. W jezdniach w obrębie pasa drogowego pod włazy kanałowe studni żelbetowych należy bezwzględnie stosować pierścienie odciążające.

2.8. Włazy kanałowe winny być stosowane wg klasy obciążeń. AQUA S.A. dopuszcza do stosowania włazy kanalizacyjne okrągłe wykonane z żeliwa szarego bez zawiasów, odsuwane, z zabezpieczeniem przeciwkradzieżowym *(np. Stąporków, Meier)*, spełniające wymogi obowiązującej normy. Na sieciach będących własnością Spółki włazy kanalizacyjne powinny posiadać logo AQUA S.A.

3. Przejście przewodami z tworzyw sztucznych przez mury budynków i ściany studzienek uszczelnione winny być tuleją ochronną (przejściem szczelnym).

4. Wprowadzone do kanalizacji miejskiej ścieki nie mogą zawierać ponadnormatywnych stężeń emulsji olejowych, substancji trujących, łatwopalnych i wybuchowych oraz nie mogą zawierać odpadów stałych jak i powstałych w urządzeniach podczyszczających ścieki.
5. Odprowadzane ścieki muszą odpowiadać warunkom określonym w załączonej tabeli nr 1.
6. Minimalne przykrycie przewodów kanalizacyjnych ciśnieniowych – 1,4 m.
7. Obowiązujące odległości poziome przewodów kanalizacyjnych – zgodnie z załączonymi tabelami.
8. Odległości pionowe przewodów kanalizacji sanitarnej od przewodów uzbrojenia podziemnego min. – 0,2 m. W przeciwnym wypadku kanał zabezpieczać rurami ochronnymi.
9. Najmniejsze dopuszczalne spadki dla podłączeń domowych, dla poniższych średnic, nie powinny być mniejsze niż:

100 mm	–	2,5 %
150 mm	–	1,5 %
200 mm	–	1,0 %
250 - 300 mm	–	0,6 %

10. Najmniejsze dopuszczalne spadki dla przewodów liniowych kanalizacyjnych, dla poniższych średnic, nie powinny być niższe niż:

160 mm	–	0,60 %	600 mm	–	0,17 %
200 mm	–	0,50 %	700 mm	–	0,14 %
250 mm	–	0,40 %	800 mm	–	0,12 %
315 mm	–	0,33 %	900 mm	–	0,11 %
400 mm	–	0,25 %	1000 mm	–	0,10 %

11. Największe dopuszczalne spadki na przewodach kanalizacyjnych pomiędzy studniami nie powinny być większe niż 15%.
12. Przy projektowaniu przyłączy kanalizacyjnych tłocznych należy zaprojektować na przelewie tłocznym zawór zwrotny kulowy. Odcinek grawitacyjny od przewodu kanalizacji tłocznej zaprojektować nie krótszy niż 2,0 m i zakończyć studzienką rewizyjną.
13. Na kanale tłocznym przewidzieć studnię kontrolną zabudowując na ciągu kanalizacyjnym trójnik kołnierzowy ze szczelną pokrywą dostępną poprzez zabudowaną na nim studzienką min. 1000 mm *(w odległościach 100 – 120 m)*.
14. Na przyłączach kanalizacji sanitarnej w uzasadnionych wypadkach przewidzieć klapy zwrotne zabezpieczające klienta przed zalaniem *(cofką)* ścieków z kanału głównego.
15. Średnice projektowanej sieci kanalizacyjnej winny uwzględniać potrzeby dostawców ścieków oraz uwzględniać przyszłą rozbudowę.
16. Włazy kanalizacyjne winny być posadowione:
    a) w jezdniach zlicowane z poziomem nawierzchni,
    b) w drogach gruntowych 5 cm nad poziom terenu z obetonowaniem w pasie 30 cm – 45 cm z górną powierzchnią zatartą na gładko z wykonanym spadkiem na zewnątrz, z jednej strony licowanej z górną powierzchnią włazu, a z drugiej strony – z powierzchnią przyległego terenu,
    c) w terenach zielonych 10 – 15 cm z obetonowaniem j.w.
17. Rurociągi kanalizacyjne z zastosowaniem rur z tworzyw sztucznych projektowane być powinny na 20 centymetrowym podłożu z piasku gruboziarnistego oraz posiadać 30 centymetrową warstwę obsypki ponad wierzch przewodów, również z piasku gruboziarnistego, wykonanej na tym samym poziomie na całej szerokości wykopu.
    Wymagane grubości warstw podłoża i obsypki dotyczą wymiarów tych warstw po odpowiednim zagęszczeniu. Dopuszcza się w warunkach szczególnych np. dużego napływu wody gruntowej lub powierzchniowej do wykopu stosowanie do tych celów pospółki sortowanej w zakresie frakcji o wymiarach ziaren od 2 do 20 mm.
18. Na warstwie obsypki w projekcie należy uwzględnić ułożenie taśmy ostrzegawczej na całej długości projektowanej sieci kanalizacyjnej.

Z-ca KIEROWNIKA
Działu Technicznego
mgr inż. Daniela Rylko

ZAŁĄCZNIK

do warunków przyłączenia do sieci wodociągowej i/lub kanalizacyjnej
będącej w posiadaniu AQUA S.A. w Bielsku Białej ul.1 Maja 23 zwanej dalej „AQUA"S.A.

I. Warunki ogólne wykonywania przyłączy wodociągowych i kanalizacyjnych

1. Zaopatrzenie w wodę i odprowadzanie ścieków reguluje ustawa z dnia 07 06 2001r. o zbiorowym zaopatrzeniu w wodę i zbiorowym odprowadzaniu ścieków (na dzień wydania warunków aktualny tekst jednolity Dz.U. z 2017 r. poz.328, z późn.zm.), przepisy wykonawcze do ustawy i „Regulamin dostarczania wody i odprowadzania ścieków" obowiązujący na terenie gminy.
2. „Regulamin dostarczania wody i odprowadzania ścieków" obowiązujący na terenie gminy jest dostępny w siedzibie „AQUA" S.A. w Biurze Obsługi Klienta.
3. Zgodnie z ustawą wymienioną w pkt.1.
   a) realizację budowy przyłączy do sieci oraz studni wodomierzowej lub pomieszczenia przewidzianego do lokalizacji wodomierza głównego i urządzenia pomiarowego zapewnia na własny koszt osoba ubiegająca się o przyłączenie nieruchomości do sieci zwana dalej Inwestorem;
   b) „AQUA"S.A. pokrywa koszty nabycia, zainstalowania i utrzymania wodomierza głównego;
   c) odbiorca usług odpowiada za zapewnienie niezawodnego działania posiadanych instalacji i przyłączy wodociągowych lub instalacji i przyłączy kanalizacyjnych z urządzeniem pomiarowym włącznie.
4. **Okres ważności niniejszych warunków wynosi nie dłużej niż 3 lata od daty wydania.**
   Inwestor może wykonać przyłącze tylko w okresie obowiązywania niniejszych warunków.
   Po upływie tego okresu Inwestor winien wystąpić o ich aktualizację lub uzyskanie nowych warunków przyłączenia do sieci.
5. Należność za przygotowanie „Warunków przyłączenia do sieci wodociągowej i/lub kanalizacyjnej" wnioskujący uiszcza w kasie „AQUA" S.A. przed ich wydaniem.
6. Przyłącza wodociągowe i kanalizacyjne mogą być wykonywane tylko na podstawie projektu wykonawczego opracowanego przez uprawnionego projektanta i uzgodnionego z „AQUA" S.A.
7. Przed przystąpieniem do realizacji inwestycji Inwestor zobowiązany jest podpisać umowę z „AQUA" S.A. o podłączenie do sieci wykonanego przyłącza, w której to umowie Inwestor między innymi potwierdzi, że poznał niniejsze warunki przyłączenia i je zaakceptował.
   Włączenie wykonanego przyłącza do przewodu istniejącego może nastąpić:
   a) wodociągowego:
      - po wykonaniu przyłącza wraz z podejściem pod wodomierz;
      - po dokonaniu przez „AQUA" S.A. przeglądu technicznego w otwartym wykopie – łącznie z zaplombowaniem zaworu głównego przed wodomierzem (patrząc od strony przewodu ulicznego), oraz odbioru potwierdzonego stosownym protokołem (patrz pkt.III warunków);
   b) kanalizacyjnego:
      - po dokonaniu przeglądu technicznego w otwartym wykopie i sprawdzeniu jego szczelności potwierdzonym protokołem(patrz pkt.III warunków).
8. Inwestor na swój koszt i własnym staraniem wykona, a następnie dostarczy do „AQUA" S.A. inwentaryzację geodezyjną wykonanego podłączenia na odcinku od włączenia do sieci do budynku lub studzienki wodomierzowej.
9. Dostarczanie wody lub odprowadzanie ścieków odbywa się na podstawie pisemnej umowy o zaopatrzenie w wodę lub odprowadzanie ścieków zawartej między „AQUA" S.A. a odbiorcą usług w tryble i na zasadach opisanych w art. 6.1. ustawy wymienionej w pkt.1.
10. Pobór wody lub odprowadzanie ścieków bez uprzedniego zawarcia umowy wymienionej w pkt.9 warunków, jak również przy celowo uszkodzonych lub pominiętych wodomierzach traktowany jest jako nielegalny i wiąże się z konsekwencjami przewidzianymi w przepisach art. 8 i art.28 ustawy o zbiorowym zaopatrzeniu w wodę i zbiorowym odprowadzaniu ścieków wymienionej w pkt.1.

II Warunki dotyczące projektowania:

1. Projekt może być opracowany wyłącznie na aktualnych podkładach geodezyjnych w skali 1:500 lub 1:1000.
2. Przyłącze należy zaprojektować i wykonać trasą najkrótszą od przewodu głównego (wodociągowego lub kanalizacyjnego) do budynku.
3. Projekt należy opracować zgodnie z obowiązującymi przepisami oraz zasadami wiedzy technicznej.
4. Uzgodnienia:
   a) trasę projektowanego przewodu należy uzgodnić z dysponentami sieci energetycznych, gazowych, telekomunikacyjnych, ciepłowniczych, szerokopasmowej oraz z właściwym zarządcą drogi i z „AQUA" S.A.;
   b) projekt należy uzgodnić z „AQUA"S.A. oraz właściwym Urzędem Gminy w sytuacji, gdy włączenie następuje do sieci stanowiącej własność Gminy.
5. Projekt powinien zawierać pisemną zgodę właściciela/właścicieli/użytkowników wieczystych obcych nieruchomości, przez które projektowana jest trasa przyłącza wodociągowego i kanalizacyjnego na nieodpłatne posadowienie projektowanego przyłącza na jego/ich nieruchomości oraz na zapewnienie dostępu do przyłącza w pasie jego przebiegu celem prowadzenia jego eksploatacji, konserwacji i napraw.

   Projekt powinien także zawierać aktualną mapę ewidencyjną oraz aktualne wypisy z rejestru gruntów lub wydruk z KW na wszystkie nieruchomości przez, które projektowana jest trasa przewodu.

   Nie dotyczy to tych nieruchomości stanowiących własność Gminy lub Skarbu Państwa, do których mają zastosowanie przepisy odrębne (np. drogi publiczne).

6. Do budowy sieci i przyłączy wodociągowych dopuszcza się stosowanie wyłącznie rur i armatury posiadającej pozytywną ocenę higieniczną Państwowego Zakładu Higieny, z następujących materiałów:
   - rury – PE HD z identyfikatorem (taśma metalowa) lub z żeliwa sferoidalnego, jak również rury PE HD z zewnętrznym płaszczem ochronnym wykonanym na bazie PE HD lub PP, w takim wypadku dopuszcza się możliwość ułożenia przewodów bezpośrednio w gruntach rodzimych, tak sypkich jak i spoistych bez konieczności stosowania obsypki piaskowej (w przypadku, gdy grunt nie zawiera ostrych frakcji),
   - armatura – zasuwy żeliwne zabezpieczone przed korozją tworzywem sztucznym (z uszczelnieniem miękkim), a dla małych średnic z tworzyw sztucznych, zasuwy winny mieć uszczelnienie oringowe trzpieni oraz teleskopowe przedłużenia,

   Do budowy sieci i przyłączy kanalizacyjnych dopuszcza się stosowanie rur z żeliwa szarego lub sferoidalnego z wykładziną z cementu glinowego, z PVC, PP, PE oraz kamionki i kompozytów na bazie włókna szklanego oraz żywic syntetycznych, a dla deszczówki rur PVC, PP, PE oraz rur betonowych i kompozytów na bazie włókna szklanego oraz żywic syntetycznych. Przejścia przewodami przez ściany budynków lub studzienek należy uszczelniać tuleją ochronną.
   Przy rurach z tworzyw sztucznych wyklucza się stosowanie uszczelnień i izolacji środkami ropopochodnymi.
7. Zasady lokalizacji wodomierzy.
   - na przyłączach wodociągowych wodomierze powinny być umiejscowione na granicy posiadania sieci „AQUA" S.A. i przyłącza Inwestora w studzienkach wodomierzowych,
   - jeżeli długość przyłącza nie przekracza 15 m, dopuszcza się umiejscowienie wodomierza w budynku, pomimo że przyłącze pozostanie w posiadaniu i utrzymaniu odbiorcy usług,
   - wodomierze główne zamontowane w budynkach winny znajdować się w piwnicy lub na parterze w łatwo dostępnym miejscu, pomieszczeniu zabezpieczonym przed zalaniem wodą, zamarzaniem oraz dostępem osób niepowołanych, tuż za pierwszą ścianą budynku, na konsolach o rozstawie dostosowanym do wielkości wodomierza zgodnie z obowiązującą normą,
   - wodomierz umieszczony w studni wodomierzowej winien być zabudowany w sposób umożliwiający jego wymianę dla potrzeb remontowych lub legalizacyjnych i ponowną zabudowę bez konieczności przebudowy podejścia pod wodomierz. W przypadku małych wodomierzy ich zabudowa winna być na konsoli dostosowanej do wielkości wodomierza. Dopuszcza się wykonanie podejścia pod wodomierz na przewodzie giętkim umożliwiającym jego wyniesienie na powierzchnię terenu dla potrzeb dokonania wymiany wodomierza lub jego odczytu, takie rozwiązanie zabudowy wodomierza nie wymaga wykonania studni przełazowych,
   - studnie wodomierzowe przełazowe winny mieć średnicę min. 1000 mm i być wyposażone w stopnie złazowe, odwodnienie grawitacyjne lub mieć możliwość odpompowania wody.
8. Za zestawem wodomierzowym na instalacji wewnętrznej należy zainstalować zabezpieczenie uniemożliwiające wtórne zanieczyszczenie wody, zgodnie z wymogami określonymi w PN EN 1717/2003.

   W przypadku łączenia instalacji wodociągowej dostarczającej wodę z sieci „AQUA" SA z instalacją wodociągową dostarczającą wodę z innego źródła (np. studni przydomowej) instalacja wodociągowa zasilana z sieci „AQUA" SA zgodnie z wymogami określonymi w PN EN 1717/2003 pkt. 4.2 powinna być zabezpieczona swobodną przerwą powietrzną.
9. Przy projektowaniu przyłączy kanalizacyjnych tłocznych należy zaprojektować:
   - na przewodzie tłocznym zawór zwrotny kulowy,
   - odcinek grawitacyjny od przewodu kanalizacji tłocznej nie krótszy niż 2 m zakończony studzienką rewizyjną.
10. Wszelkie odstępstwa od uzgodnionego projektu wymagają dodatkowego pisemnego uzgodnienia z „AQUA" S.A.
11. Należność za uzgodnienie projektu Inwestor uiszcza w kasie „AQUA" S.A. przed wydaniem uzgodnionego projektu.

III Warunki odbioru technicznego:

1. Inwestor zgłasza do AQUA S.A. gotowość do odbioru przyłącza, a „AQUA" S.A. uzgadnia jego termin na nie później niż trzy dni robocze po dacie zgłoszenia.
2. Określone w warunkach przyłączenia próby i odbiory częściowe oraz końcowe są przeprowadzane przy udziale upoważnionych przedstawicieli „AQUA" S.A. i Inwestora oraz w obecności wykonawcy robót.
3. Do odbioru należy przygotować:
   a) zmontowane przyłącze w otwartym wykopie celem dokonania przeglądu przez AQUA S.A.
   b) próbę szczelności,
   c) rysunek powykonawczy (poprawiony projekt) z domiarami do punktów stałych,
   d) oświadczenie geodety, który przyjął od inwestora zlecenie wykonania inwentaryzacji geodezyjnej i zarejestrowania jej w ewidencji geodezyjnej sieci uzbrojenia terenu,
   e) oświadczenie wykonawcy robót, w którym to oświadczeniu wykonawca zobowiąże się do udzielenia trzyletniej gwarancji na wykonane przyłącze,
   f) dowód wpłaty do AQUA S.A. należności za dokonanie odbioru.
4. Odbiór zostanie potwierdzony protokołem odbioru technicznego przyłącza wodociągowego lub protokołem przeglądu technicznego przyłącza kanalizacyjnego podpisanym przez przedstawiciela AQUA S.A. i Inwestora.
5. Dokonany odbiór techniczny umożliwi wykonanie włączenia do istniejącej sieci.

Działając zgodnie z przepisami ustawy z dnia 29 08 1997r. o ochronie danych osobowych „AQUA" S.A. informuje, że zawarte w warunkach przyłączenia dane osobowe są zbierane dla celów wynikających z ich realizacji.
Inwestor ma prawo do wglądu oraz poprawiania swoich danych i kontroli ich przetwarzania.

Z-ca KIEROWNIKA
Działu Technicznego
mgr inż. Daniela Ryłko

"AQUA" S.A.
43-300 Bielsko-Biała
ul. 1 Maja 23
DZIAŁ TECHNICZNY
Załącznik do pisma

znak P/01491/2017/S, P/01493/2017/S P/01494/2017/S, P/01495/2017/S P/01496/2017/S P/01497/2017/S, P/01498/2017/S
P/01499/2017/S P/01508/2017/S, P/01510/2017/S, P/01511/2017/S, P/01512/2017/S P/01513/2017/S, P/01514/2017/S,
P/01516/2017/S, P/01517/2017/S, P/01519/2017/S, P/01520/2017/S, P/01522/2017/S, P/01523/2017/S,
z dnia P/01524/2017/S, P/01525/2017/S, P/01526/2017/S, P/01527/2017/S, P/01528/2017/S,
P/01529/2017/S, P/01530/2017/S, P/01601/2017/S, P/01602/2017/S, P/01603/2017/S,
P/01604/2017/S, P/01605/2017/S, P/01606/2017/S, P/01607/2017/S, P/01608/2017/S,
P/01609/2017/S, P/01610/2017/S, P/01611/2017/S, P/01613/2017/S, P/01616/2017/S,
P/01618/2017/S, P/01620/2017/S, P/01622/2017/S, P/01623/2017/S,

Z-ca KIEROWNIKA
Działu Technicznego
mgr inż. Daniela Rylko

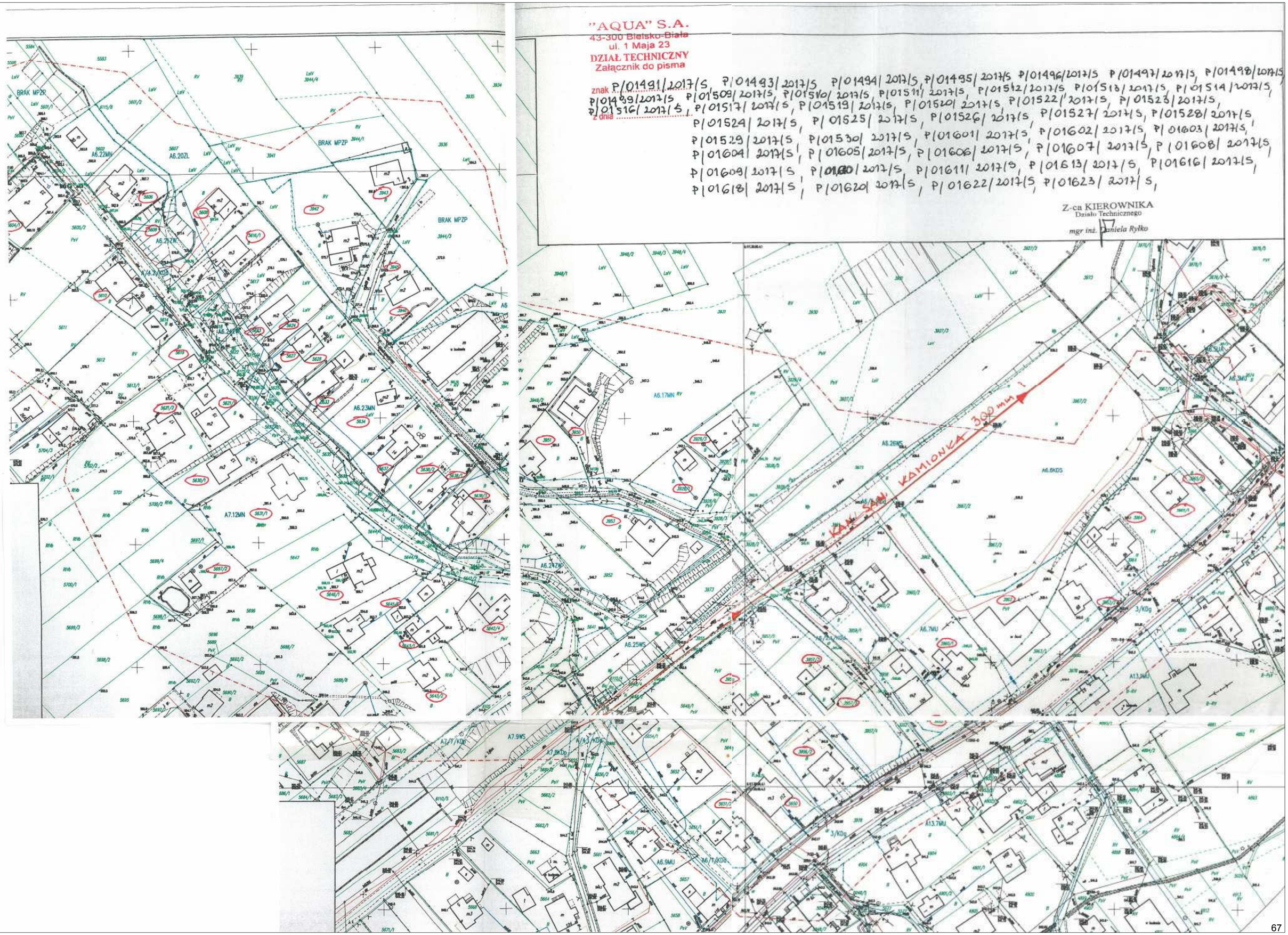

Inwestor:

URZĄD MIASTA SZCZYRK
ul. Beskidzka 4, 43-370 Szczyrk

Jednostka Projektowa:

EKOTOM TOMASZ NAWIEŚNIAK, ul. Gen. St. Maczka 9/15, 43-300 Bielsko - Biała

Zadanie (nazwa obiektu budowlanego):

Projekt budowlany sieci kanalizacji sanitarnej wraz z przyłączami w rejonie ul. Świerkowej i Modrzewiowej w Szczyrku.

Nazwa opracowania:

Projekt budowlany sieci kanalizacji sanitarnej wraz z przyłączami do budynków przy ul. Świerkowej w Szczyrku - część 3

Nr projektu: **P1738**

tom:

Działki inwestycyjne:

5681/1, 6110/5, 5682, 6106, 5642/4, 5642/2, 5636, 6115/1, 5637, 5631/1, 5632/1, 5630/1, 5633, 5621/1, 5619, 5609, 6115/8, 5608, 5606, 5600, 5594, 5593, 6105, 5643/2, 5643/1, 5645/1, 5646/1, 5647, 5697/2, 5697/1, 5699/4, 5700/2, 5701, 5621/2

Stadium:	Branża:	Nr egzemplarza:
PROJEKT BUDOWLANO - WYKONAWCZY	INSTALACYJNA WOD. - KAN.	

Autor projektu:	Nr upr:	Podpis:
mgr inż. Tomasz Nawieśniak	**Upr. proj. – wyk. SLK/0660/PWOS/04** w specjalności instalacyjnej w zakresie sieci, instalacji i urządzeń cieplnych, wentylacyjnych gazowych, wodociągowych i kanalizacyjnych **Izba: SLK/IS/2770/04**	
Opracował: **mgr inż. Dominika Fleszar**		Podpis:
mgr inż. Monika Dziędziel		Podpis:

GRUDZIEŃ 2017

Załączone materiały stanowią własność firmy EKOTOM i strzeżone są prawami autorskimi. Ani umyslowe prawa własnościowe, ani dane, ani know-how, ani tajemnice interesu oraz licencja dotycząca ich używania nie jest odstąpiona, zarówno pośrednio jak i bezpośrednio. Wszystkie dane dotyczą wyłącznie adresata, przekazane w celu ich oceny, których to informacji nie wolno reprodukować, przekazać osobom trzecim, oprócz tego nie można ich wykorzystywać do produkcji lub innych celów albo też upoważnić kogoś do tego, bez jednoznacznego, pisemnego zezwolenia firmy EKOTOM. Przyjęcie tego dokumentu należy rozumieć jako przyjęcie powyżej wymienionych warunków.

"AQUA"
SPÓŁKA AKCYJNA
ul. 1 Maja 23 - Bielsko-Biała
DZIAŁ TECHNICZNY

"AQUA" S.A. 43-300 BIELSKO-BIAŁA ul. 1 Maja 23 DZIAŁ TECHNICZNY	uzgodnienie ważne do dnia
Projekt nr PT/00491/2018	04.03
z dnia 27.07.2018	2019r.
uzgodniono ~~bez uwag~~, z uwagami	

1..Projekt należy uzupełnić o obliczenia konstrukcyjne dla podpór i przejść kanałem w rurach ochronnych nad rzeką i potokami
2. Przy realizacji kanału zachować wymagane odległości oraz zastosować się do warunków zawartych w uzgodnieniach i w protokole z narady koordynacyjnej.
3. Zaprojektowana Izolacja termiczna rur dotycząca rozwiązania łupin styropianowych (poza rura ochronnymi) winna być z zabezpieczeniem przed zawilgoceniem tj np. odpowiednia folia tworzywowa..
4. Termoizolację stosować dla przykrycia kanałów mniejszego niż 1,2m
5. Zrezygnować należy z kaskadowych obejść bocznych przy włączeniach przyłączy
6.Stosować materiały i rozwiązania akceptowane przez AQUA S.A.

Starszy Specjalista
d/s Technicznych
mgr inż. Jolanta Kozłowska

(13)

Starostwo Powiatowe w Bielsku-Białej
Wydział Geodezyjno-Kartograficzny
43-300 Bielsko-Biała
ul. Piastowska 40

Bielsko-Biała, dnia 15.11.2017 r.

PROTOKÓŁ Z NARADY KOORDYNACYJNEJ

przeprowadzonej w dniu 15.11.2017 r. w Wydziale Geodezyjno-Kartograficznym Starostwa Powiatowego w Bielsku-Białej przy ul. Piastowskiej 40
(Bez użycia środków komunikacji elektronicznej.)

Naradę przeprowadzono zgodnie z art. 28b ust. 1 Ustawy z dnia 17 maja 1989 r. – Prawo geodezyjne i kartograficzne (t. j. Dz. U. z 2016 r. poz. 1629), uwzględniając mapy na których sporządzono projekt, materiały państwowego zasobu geodezyjnego i kartograficznego, uzgodnienia jednostek zarządzających sieciami oraz stanowiska zainteresowanych stron.

znak sprawy: **GK.6630.428.2017.SD**

przedmiot narady:
propozycja usytuowania projektowanych sieci uzbrojenia terenu dla obiektu:
budowa kanalizacji sanitarnej z przyłączami w Szczyrku w rejonie ul. Świerkowej i Modrzewiowej

Wnioskodawca: Ekotom Tomasz Nawieśniak
43-310 Bielsko-Biała ul. Gen. St. Maczka 9/15

Przewodniczący narady: Danuta Skrzypiec - Główny Specjalista

Uczestnicy narady koordynacyjnej:

Lp.	Nazwa Podmiotu	Uzgodniono (niepotrzebne skreślić)	Imię i nazwisko uczestnika narady	Podpis
1.	Starostwo Powiatowe – Wydział Budownictwa	z uwagami /~~bez uwag/~~ ~~nie dotyczy~~	Jacek Sawlewicz	
2.	Zarząd Dróg Powiatowych	~~z uwagami / bez uwag/~~ nie dotyczy	Lucyna Faber	
3.	AQUA S.A. w Bielsku-Białej	z uwagami /~~bez uwag/~~ ~~nie dotyczy~~	Michał Fiy	
4.	TAURON Dystrybucja S.A. RD w Żywcu	z uwagami /~~bez uwag/~~ ~~nie dotyczy~~	Sławomir Brodyn	
5.	TAURON Obsługa Klienta Centrum Telekomunikacji (TT O6)	~~z uwagami~~ / bez uwag/ ~~nie dotyczy.~~	Mariusz Lasoda	
6.	PSG Sp. z o.o. Gazownia w Żywcu	z uwagami ~~/ bez uwag/~~ ~~nie dotyczy~~	Stanisław Kaliś	
7.	OGP GAZ-SYSTEM S.A. TJE Bielsko-Biała	~~z uwagami / bez uwag/~~ nie dotyczy	Andrzej Kominek	
8.	Orange Polska S.A.	z uwagami / bez uwag/ nie dotyczy	nieobecny	
9.	Netia S.A.; DIALOG	z ~~uwagami~~ / bez uwag/ nie ~~dotyczy~~	Tadeusz Banas	

10.	Urząd Miejski w Szczyrku	z uwagami / ~~bez uwag/ nie dotyczy~~	Mariusz Pindel	
11.	ŚZMiUW w Katowicach O/B-B z siedzibą w Żywcu / ~~Biuro Terenowe Pszczyna~~	z ~~uwagami~~ / bez uwag/ nie dotyczy	Mirosława Zaroma	
12.	Rej. Związek Spółek Wodnych w B-B	~~z uwagami~~ / ~~bez uwag~~/ nie dotyczy	Dorota Góra	Góra
13.	ZPKWŚ O/Żywiec	z uwagami / bez uwag/ nie dotyczy	nieobecny	
14.		z uwagami / bez uwag/ nie dotyczy		

Stanowiska uczestników narady:

Starostwo Powiatowe – WB
Zgodnie z § 6 pkt. 3 Rozporządzenia Ministra Gospodarki Przestrzennej i Budownictwa – „W sprawie rodzaju i zakresu opracowań geodezyjno-kartograficznych oraz czynności geodezyjnych obowiązujących w budownictwie" (Dz. U. Nr 25 poz. 133 z 1995 r.) wyrażam zgodę na zmniejszenie 30 metrowego zakresu mapy do celów projektowych.

AQUA S.A.

Należy zachować min. odległości lokalizacji proj. kan. san. zgodnie z „Tabelą min. odległości przewodów i sieci wod.-kan." obowiązującą w AQUA S.A.

W miejscach zmiany kierunku projektowanej kanalizacji należy zaprojektować studzienki rewizyjne pod kątem wyższym bądź równym 90°

W odległości do 10 m od granicy nieruchomości należy zaprojektować studzienki rewizyjne

TAURON Dystrybucja S.A.

Uzgadnia się pod warunkiem zachowania uwag zawartych w piśmie
Znak ID/063/0019/2017-10-17/0000025
z dnia 17-10-2017

UM Szczyrk
Uzgadnia się na warunkach określonych w doc. GGiUiR.7230.112.2017 z dn. 10.11.2017 r.

Sosnowa z Żywca.
Należy zachować odległości poziome od gazociągów i sieci.
Należy stosować odbudowę izolacji gazociągu
- klasa C 30 wg PN. Zabezpieczyć na czas realizacji
- miejsca skrzyżowań - kanał należy prowadzić

Mimo wezwania w naradzie nie uczestniczyli przedstawiciele:

według listy „ Uczestnicy narady koordynacyjnej „

Stwierdza się
zgodność z oryginałem

2017 -11- 15

Z up. STAROSTY
Danuta Skrzypiec
Główny Specjalista

Z up. STAROSTY
Danuta Skrzypiec
Główny Specjalista
.....
(podpis przewodniczącego narady)

Załącznikiem do niniejszego protokołu jest część graficzna zawierająca propozycję usytuowania projektowanych sieci uzbrojenia terenu.

Dodatkowe uwagi i zalecenia:
1. Nie wyklucza się istnienia w terenie innych – nie wykazanych na mapie urządzeń podziemnych, które nie były zgłoszone do inwentaryzacji lub o których brak jest informacji w instytucjach zarządzających sieciami.
2. Uzgodnione usytuowanie sieci uzbrojenia terenu podlega wytyczeniu i geodezyjnej inwentaryzacji powykonawczej przez jednostki uprawnione do wykonywania prac geodezyjnych.
3. Wszelkie prace należy wykonać zgodnie z przepisami bhp.
4. Zlecić uprawnionej jednostce wykonawstwa geodezyjnego przeniesienie punktów geodezyjnych prawnie chronionych, narażonych na zniszczenie przy realizacji inwestycji.

STAROSTWO POWIATOWE w Bielsku-Białej Wydział Geodezyjno- Kartograficzny
43-300 Bielsko-Biała ul. Piastowska 40
tel. (33) 813-68-45, fax. +48 (33) 813-69-08, e- mail: danuta.skrzypiec@powiat.bielsko.pl

GEODETA
mgr inż. Anna Szczygłowska
43-365 WILKOWICE, ul. Zielona 1
tel. 501 219 819
nr ODGiK 070039758, NIP 921 141 06 41

MAPA DO CELÓW PROJEKTOWYCH

OBIEKT : Szczyrk ul. Świerkowa, Modrzewiowa

Układ współrzędnych płaskich : PUWG 2000 Układ wysokościowy : Kronsztadt Skala 1:500

s. 6.117.30.06.1.4, 30.06.3.2, 30.06.3.4, 30.06.4.1 i 30.06.4.3 *GK.6640.2085.2017.FB*

Jednostka ewidencyjna : 240201_1 Szczyrk Obręb : 0001 Szczyrk

Legenda : Zakres Granice ewidencyjne działek

Linie MPZP Użytki gruntowe

Granice wrysowane na mapie mogą nie spełniać standardów dokładnościowych.

GEODETA mgr inż. Anna Szczygłowska 43-365 WILKOWICE, ul. Zielona 1 nr ODGiK 070039758, NIP 921 141 06 41

Sporządził :

Dnia : 11.07.2017r.

Starosta Bielski

Potwierdza się, że niniejszy dokument został opracowany, w wyniku prac geodezyjnych i kartograficznych, których rezultaty zawarto oprócz inclusion wyżej do zasobu(-ów) materiałów państwowego zasobu geodezyjnego i kartograficznego

za nr P.2402.2017.2553 z dnia 20.07.2017

decyzję, zaświadczenie o projekcie, umowie o rozgraniczeniu, projekcie

z up. STAROSTY
Katarzyna Dubryt
Inspektor

LEGENDA:

uzbrojenie istniejące:
- kanalizacja sanitarna
- kanalizacja deszczowa
- wodociąg
- gazociąg
- kabel energetyczny
- słup energetyczny
- kabel telekomunikacyjny
- słup telekomunikacyjny
- istniejąca krotka ściekowa

elementy projektowane:
- projektowana kanalizacja sanitarna – rel.
- proj. studnia na kanalizacji sanitarnej
- proj. przyłącze sanitarne
- proj. studnia kanalizacyjna
- rejon. do granicy działki
- proj. rury ochronne
- zakres geodezyjny

inne:
- granica działki
- 4/43 numer działki

EKOTOM
TOMASZ NAWEŚNIAK
www.ekotom.com.pl, e-mail: ekotom@ekotom.com.pl
43-310 Bielsko - Biała ul. Gen. Br. Maczka 9/15
telefax. 033/495-64-64, kom.0601-659-720

Wykonawca:

URZĄD MIASTA SZCZYRK
ul. Beskidzka 4
43-370 Szczyrk

Obiekt: ul. Świerkowa, 43-370 Szczyrk

Zadanie: „Budowa sieci kanalizacji sanitarnej wraz z przyłączami w rejonie ul.Świerkowej i Modrzewiowej w Szczyrku"

Nazwa rysunku: PLAN SYTUACYJNY

branża:	wod.-kan.	
fazy:	PB	
nr proj.:	P1738	
data:	11.2017	
skala:	1:500	
format:	891*1260	
arkusz:	02.1	

projektował: mgr inż. Tomasz Nawieśniak (SLK/0660/PWOS/04) podpis
sprawdził: mgr inż. Dominika Fleszar podpis
zweryfikował: mgr inż. Monika Dolędzisel podpis

mgr inż. Tomasz Nawieśniak
Uprawnienia budowlane do projektowania i kierowania robotami budowlanymi bez ograniczeń w specjalności instalacyjnej w zakresie sieci, instalacji i urządzeń cieplnych, wentylacyjnych, gazowych, wodociągowych i kanalizacyjnych
Nr ewidencyjny: SLK/0660/PWOS/04

ZA ZGODNOŚĆ Z ORYGINAŁEM

Zgłoszono robotę budowlaną dnia 2017 -11- 15
Zgłoszenie to (NIE) wymaga decyzji o pozwoleniu na budowę
Decyzja o pozwoleniu na budowę została wydana dnia
Decyzja o pozwoleniu na budowę stała się ostateczna dnia
Nie wniesiono sprzeciwu w terminie 30 dni od dnia zgłoszenia robót budowlanych
Sprzeciw wniesiono dnia
Starosta Bielski
z up. STAROSTY
Katarzyna Dubryt
Inspektor
Budowa została zakończona dnia 2017 -11- 15

Zespół Parków Krajobrazowych Województwa Śląskiego
w Katowicach

ul. Krasickiego 25, 42-500 Będzin, tel. 322674482, fax - 322670422, e-mail: biurozpk@zpk.com.pl

Oddział Biura Parków w Żywcu
ul. Łączki 44a, 34-300 Żywiec, tel. 338617825, fax - 338616177, e-mail: zpkzywiec@zpk.com.pl

Żywiec, dn. 04.10.2017 r.

OKiDK-Ż.4021.54.2017.MG
L.dz.296.2017

EKOTOM
Tomasz Nawieśniak
ul. Gen. St. Maczka 9/15
43-310 Bielsko-Biała

Dotyczy: *zaopiniowania projektu budowy sieci kanalizacji sanitarnej wraz z przyłączami w rejonie ul. Świerkowej i Modrzewiowej w Szczyrku.*

W odpowiedzi na pismo z dnia 21.09.2017 roku (data wpływu do ZPKWŚ O/Żywiec 26.09.2017 r.), działając na podstawie art. 105 ust. 4 pkt. 1, art. 107 ust. 2 pkt. 2 i 7 ustawy o ochronie przyrody z dnia 16 kwietnia 2004 roku oraz Rozporządzenia nr 10/98 Wojewody Bielskiego z dnia 16 czerwca 1998 roku w sprawie utworzenia Parku Krajobrazowego Beskidu Śląskiego, w oparciu o posiadaną dokumentację:

Opiniuję wymienione wyżej przedsięwzięcie pozytywnie.

1. Planowane przedsięwzięcie znajduje się w otulinie Parku Krajobrazowego Beskidu Śląskiego;
2. Nie zagraża celom ochrony określonym w Rozporządzeniu nr 10/98 Wojewody Bielskiego z dnia 16 czerwca 1998 r.;
3. Nie narusza zakazów obowiązujących na terenie Parku Krajobrazowego Beskidu Śląskiego, określonych w Rozporządzeniu nr 10/98 Wojewody Bielskiego z dnia 16 czerwca 1998 r.;
4. Przedsięwzięcie nie naruszy zasad ochrony walorów krajobrazowych oraz wartości kulturowych i przyrodniczych objętych ochroną prawną.

Z poważaniem

ZPKWŚ
KIEROWNIK ODDZIAŁU
w Żywcu
Angelika Piecuch-Woźniak
Angelika Piecuch-Woźniak

Otrzymują:
1. Adresat
2. ZPKWŚ – Oddział w Żywcu - a/a.
3. Biuro ZPKWŚ w Będzinie - do wiadomości..

BURMISTRZ MIASTA
SZCZYRK

Szczyrk, dnia 10.11.2017r.

GKUHiR 7230.112.2017

DECYZJA

Na podstawie art. 39 ust. 3 i 5 Ustawy z dnia 21 marca 1985r. o drogach publicznych (Dz. U. z 2016r., poz. 1440 ze zm.) oraz art. 104 kodeksu postępowania administracyjnego.

Po rozpatrzeniu wniosku: EKOTOM Tomasz Nawieśniak ulica Gen. St. Maczka 9/15, 43-300 Bielsko-Biała w sprawie: **wydania zezwolenia na lokalizację urządzenia niezwiązanego z funkcjonowaniem drogi – sieci kanalizacji sanitarnej wraz z przyłączami w pasie drogowym ulicy Świerkowej, Wierzbowej, Modrzewiowej oraz Akacjowej w Szczyrku.**

z e z w a l a m

na lokalizację w pasie drogowym drogi gminnej – ulicy Świerkowej (działka nr 6106), Wierzbowej (działka nr 6105), ulicy Modrzewiowej (działka nr 3992 oraz w części działka 3961 zajęta pod drogę) oraz ulicy Akacjowej w Szczyrku urządzenia niezwiązanego z funkcjonowaniem drogi – sieci kanalizacji sanitarnej wraz z przyłączami pod następującymi warunkami:

1. Wejście w pas drogowy ulicy Świerkowej **(działka nr 6106)** należy wykonać metodą przekopu otwartego – po wykonaniu robót instalacyjnych należy wykonać podbudowę i nawierzchnię drogi na całej szerokości dla kategorii ruchu co najmniej KR 2.
2. Wejście w pas drogowy ulicy Wierzbowej **(działka nr 6105)** należy wykonać metodą przekopu otwartego – po wykonaniu robót instalacyjnych należy wykonać podbudowę i nawierzchnię drogi na całej szerokości dla kategorii ruchu co najmniej KR 2.
3. Wejście w pas drogowy Modrzewiowej na odcinku drogi o nawierzchni asfaltowej **(działka nr 3992)** należy wykonać metodą przekopu otwartego – po wykonaniu robót instalacyjnych należy wykonać podbudowę dla kategorii ruchu co najmniej KR 2.
4. Wejście w pas drogowy Modrzewiowej na odcinku drogi o nawierzchni z betonowych płyt ażurowych **(działka nr 3993)** należy wykonać metodą przekopu otwartego. Po ułożeniu kanalizacji sanitarnej należycie zabezpieczonej przed uszkodzeniem, wykop należy zasypać materiałem kamiennym warstwami, odpowiednio zagęszczając i wykonując podbudowę drogi. Na tak przygotowanym podłożu na podsypce cementowo - piaskowej ponownie ułożyć zdemontowane betonowe płyty ażurowe. W przypadku uszkodzenia płyt Inwestor zobowiązany jest wymienić je na nowe.
5. Wejście w pas drogowy ulicy Akacjowej **(działka nr 5648/2 oraz działki nr 5648/4, 3955 w części zajęte pod drogę)** można wykonać metodą przekopu otwartego. Po wykonaniu robót instalacyjnych Inwestor zobowiązany jest do przywrócenia zajętego odcinka drogi oraz poboczy do stanu pierwotnego. Miejsce przekopu wyciąć piłą do cięcia asfaltu. Po ułożeniu kanalizacji sanitarnej należycie zabezpieczonej przed uszkodzeniem, wykop należy zasypać materiałem kamiennym warstwami, odpowiednio zagęszczając i wykonując podbudowę drogi. Na tak przygotowanym podłożu ułożyć dwie warstwy betonu asfaltowego uzyskując istniejącą niwelatę nawierzchni. Połączenie przekopu z istniejącą nawierzchnią należy uszczelnić emulsją asfaltową.
6. Miejsce robót należy oznakować zgodnie z zasadami określonymi w przepisach Prawo o ruchu drogowym oraz Rozporządzeniu Ministra Spraw Wewnętrznych o oznakowaniu robót w pasie drogowym. Roboty należy prowadzić odcinkami, w czasie prowadzenia robót należy zapewnić dojazd i dojście do posesji. Wykonawca zobowiązany jest do odtworzenia codziennie zajętego odcinka drogi do podbudowy celem zapewnienia jej przejezdności. Za szkody lub wypadki w czasie prowadzenia robót jak i w okresie późniejszym odpowiada karnie i finansowo inwestor wraz z wykonawcą robót. Zwraca się ponadto uwagę na możliwość istnienia w korpusie drogowym obcych urządzeń instalacyjnych za uszkodzenie, których całkowitą winę ponosić będzie inwestor wraz z wykonawcą.

7. Sieć kanalizacji sanitarnej wraz z przyłączami w korpusie w/w dróg należy zabezpieczyć przed uszkodzeniami mogącymi powstać wskutek obciążeń związanych z ruchem drogowym,
8. Inwestor zobowiązany jest do przywrócenia zajętych odcinków dróg oraz poboczy do stanu pierwotnego. Po ułożeniu sieci kanalizacji sanitarnej wraz z przyłączami:
- na odcinkach prowadzenia robót w poboczach – bez naruszenia nawierzchni asfaltowej wykop należy zasypać materiałem kamiennym warstwami, odpowiednio zagęszczając i przywracając istniejącą podbudowę drogi (pobocza).
- na odcinkach ingerencji w nawierzchnię asfaltową lub w przypadku jej uszkodzenia Inwestor zobowiązany jest do odtworzenia nawierzchni na całej szerokości drogi, a pobocza przywrócić do stanu pierwotnego. Po ułożeniu kanalizacji sanitarnej wraz z przyłączami wykop należy zasypać materiałem kamiennym warstwami, odpowiednio zagęszczając i wykonując podbudowę drogi. Konstrukcję przedmiotowych dróg należy wykonać dla obciążenia ruchu, o najmniej KR2, z nawierzchnią bitumiczną minimum dwuwarstwową. Warstwę wiążącą należy wykonać z betonu asfaltowego AC 16W o grubości 7cm natomiast warstwę ścieralną z betonu asfaltowego AC 8,3 S o grubości 5 cm (przed położeniem warstwy ścieralnej należy skropić warstwę wiążącą emulsją asfaltową). Odtworzone odcinki dróg winny zachować istniejącą niwelatę nawierzchni, połączenie odtworzenia z istniejącą nawierzchnią należy uszczelnić emulsją asfaltową.
9. Udzielenia 3 letniej gwarancji na wykonane odtworzenie miejsca po prowadzonych robotach.
10. Inwestor przed wejściem w teren nie będący własnością Miasta Szczyrk zobowiązany jest do uzyskania zgody właścicieli tych gruntów. Inwestor zobowiązany jest także do przywrócenia zajętego terenu do stanu pierwotnego.
11. Niniejsze uzgodnienie nie jest pozwoleniem na rozpoczęcie robót w pasie drogowym, o które Inwestor winien wystąpić do tut. Urzędu.
12. Inwestor przed rozpoczęciem inwestycji zobowiązany jest powiadomić Urząd Miejski o terminie rozpoczęcia robót.

Jednocześnie informuję, że działki nr 5681/1, 3959/1, 3961, 5636 nie stanowią własności Gminy Szczyrk w związku z powyższym o zgodę na wejście w ich teren należy wystąpić do ich właściciela lub zarządcy.

U Z A S A D N I E N I E

Decyzja w całości uwzględnia żądanie strony, wobec tego odstąpiono od jej uzasadnienia
W związku z powyższym orzeczono jak w sentencji.

Pouczenie:

1. Od niniejszej decyzji służy stronom wniesienia odwołania do Samorządowego Kolegium Odwoławczego w Bielsku - Białej za pośrednictwem Burmistrza Miasta Szczyrk w terminie 14 dni od daty jej otrzymania.
2. Przed planowanym rozpoczęciem prac należy poinformować o tym fakcie tut. Urząd z uwagi na konieczność wydania zezwolenia na zajęcia pasa drogowego, z którym jest związana oplata wysokości odpowiadającej iloczynowi zajętej powierzchni 1 m^2 stawki opłaty za 1 m^2 i liczby dni zajęcia pasa drogowego.

URZĄD MIEJSKI W SZCZYRKU

BURMISTRZ MIASTA
SZCZYRK
Antoni Byrdy

Załącznik:
1. Projekt zagospodarowania terenu.

Otrzymują:
1. Adresat,
2. A/a.

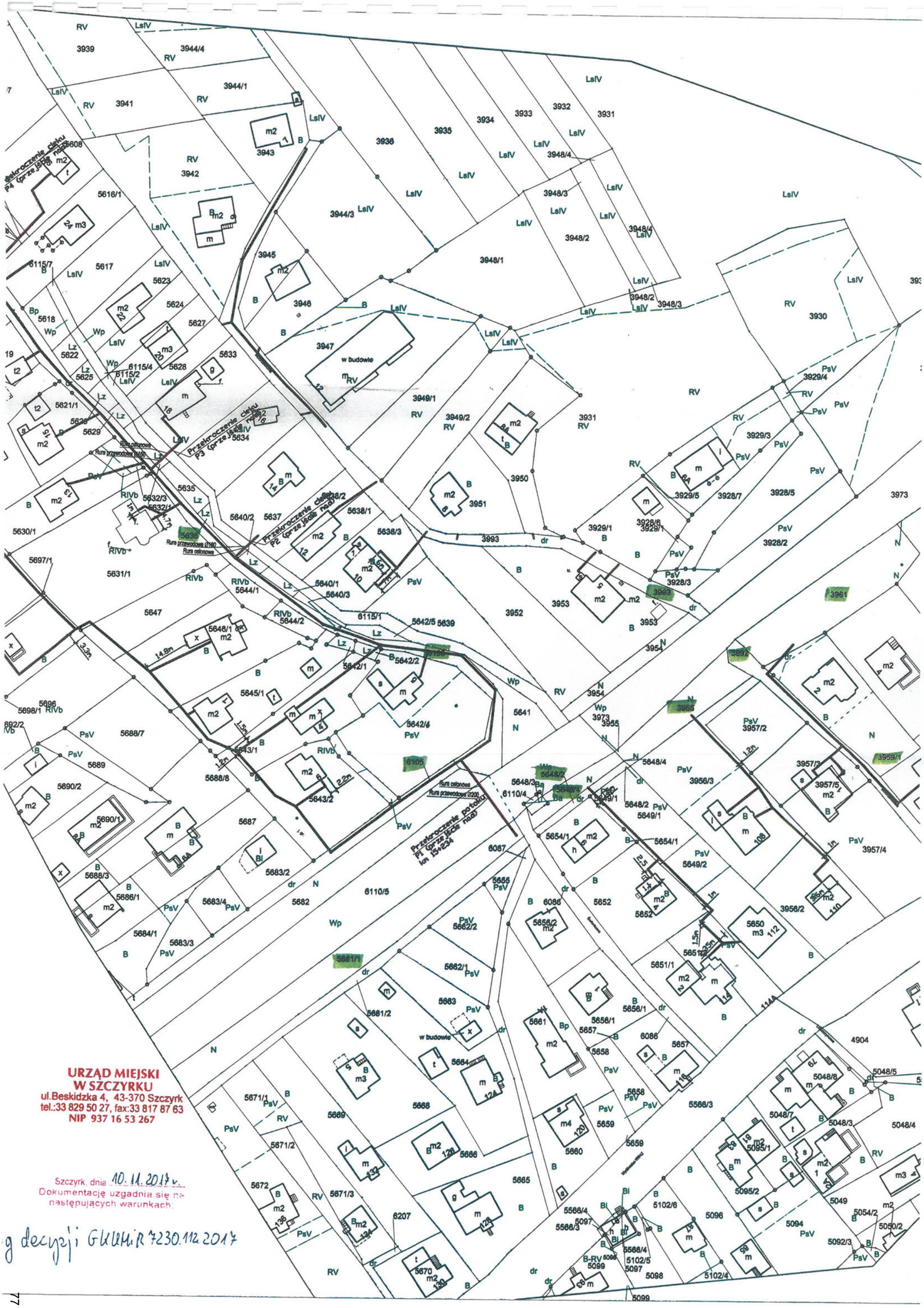

URZĄD MIEJSKI W SZCZYRKU
ul.Beskidzka 4, 43-370 Szczyrk
tel.:33 829 50 27, fax:33 817 87 63
NIP 937 16 53 267

Szczyrk, dnia 10.11.2017 r.
Dokumentację uzgadnia się na następujących warunkach:

g decyzji GKUMiR 7230.112.2017

URZĄD MIEJSKI
W SZCZYRKU
ul. Beskidzka 4, 43-370 Szczyrk
tel.33 829 50 27, fax:33 817 87 63
NIP 937 15 33 367

GKUHiR.6724.2.**10.2018**

Szczyrk, dnia 21.06.2018r.

EKOTOM Tomasz Nawieśniak
ul. Gen. St. Maczka 9/15
43-310 Bielsko-Biała

Dotyczy: *opinii, czy będzie oddziaływać inwestycja budowa kanalizacji sanitarnej wraz z przyłączami do budynków przy* ***ul. Świerkowej*** *na teren planowanych* ***użytków ekologicznych UE oraz strefę potencjalnych użytków ekologicznych UE*** *w obowiązującym mpzp .*

W odpowiedzi na pismo wpływ dn. 13.06.2018r., ldz. 5628/2018 w sprawie jw., uprzejmie wyjaśniam, że realizacja inwestycji: **budowa sieci kanalizacji sanitarnej wraz z przyłączami w rejonie ul. Świerkowej w Szczyrku–część 3, nie będzie kolidować z zapisami** obowiązującego miejscowego planu zagospodarowania przestrzennego miasta Szczyrk uchwalonego uchwałą nr XXXIX/226/2006 Rady Miejskiej w Szczyrku z dnia 5 kwietnia 2006r. (Dz. Urz. Woj. Śląskiego Nr 66, poz. 1772), gdyż teren ten zlokalizowany jest w strefie **UE**, gdzie zapis planu dla tej strefy brzmią:
§ 92 1. W planie, z uwagi na wymogi ochrony środowiska przyrodniczego i krajobrazu kulturowego wyznacza się strefy o symbolach PP, PO, PKA, PKB i UE oraz pomniki form przyrody ożywionej PP i nieożywionej PO.
8. Wyznacza się potencjalne strefy **UE – ochrony użytków ekologicznych** - nie będących terenem wg § 32 (**ZN- tereny zieleni – planowane użytki ekologiczne**), w granicach których zlokalizowane są istniejące obiekty i budowle oraz fragmenty dróg publicznych oraz infrastruktura techniczna. Są to:
1) UE2 – Szczyrk Centrum – dolina potoku – rejon ulicy Świerkowej;
2) UE3 – Szczyrk Centrum – dolina potoku – rejon **ulicy Jodłowej**;
3) UE4 – Czyrna – dolina potoku Czyrna ;
4) UE6A – Biła – dolina potoku w rejonie Łączyska,
5) UE6B – Biła – dolina potoku w rejonie Sułkowianki;
6) UE8 – Dunacie – dolina potoku Dunacie;
7) UE9 – Szczyrk Górny – rejon górnej Żylicy;
8) UE10– Szczyrk Centrum – rejon środkowej Żylicy ;
9) UE11- Osiedle Migdalskie- w terenie **A8.3 ZW.**
9. W zasięgu **strefy UE** obowiązują ustalenia:
1) utworzenie wewnątrz strefy UE użytku ekologicznego oraz jego rozgraniczanie w dostosowaniu do aktualnego sposobu zagospodarowania i użytkowania terenów;
2) w przypadku ustanowienia użytku ekologicznego zakaz jakiejkolwiek ingerencji człowieka, innej niż gwarantująca naturalne zachowanie użytku, z dopuszczeniem pozostawienia istniejącego zainwestowania w tym budowli i budynków, bez możliwości ich rozbudowy;
3) utrzymanie różnorodności biologicznej i równowagi przyrodniczej oraz naturalnego charakteru;
4) ograniczenie swobodnego dostępu;
5) zakaz zmiany istniejącej topografii, nie dotyczy działań zabezpieczających czy rekultywacyjnych;
6) zakaz melioracji,
7) dopuszcza się odstąpienie od utworzenia użytku ekologicznego, w wyniku przeprowadzenia wymaganych postępowań w trybie przepisów odrębnych, z jednoczesnym użytkowaniem tych terenów jak **ZI** oraz utrzymaniem istniejącego zagospodarowania,
8)dopuszcza się realizację ścieżek pieszych w tym szlaków turystycznych, pod warunkiem, iż na etapie ich projektu zagospodarowania zostaną wytyczone w sposób gwarantujący zachowane pozostałych ustaleń planu zdefiniowanych dla strefy **UE**;

9) dopuszcza się lokalizację nowych budowli związanych z regulacją wód powierzchniowych i ochroną terenów zagrożonych osuwiskami.

Z uwagi na powyższe informuję , że w zapisach w/w obowiązującego planu jest **mowa o ustanowieniu planowanych / potencjalnych użytków ekologicznych i stref użytku ekologicznego**.

Zgodnie z zapisami art. 44 ustawy z dnia 16 kwietnia 2004 r. o ochronie przyrody ustanowienie pomnika przyrody, stanowiska dokumentacyjnego, ***użytku ekologicznego*** lub zespołu przyrodniczo-krajobrazowego następuje w drodze uchwały rady gminy.

Rada Miejska w Szczyrku nie podjęła uchwały o ustanowieniu użytku ekologicznego w rejonie przedmiotowej inwestycji.

Z-ca BURMISTRZA MIASTA SZCZYRK
mgr inż. Wojciech Kufel

Otrzymują:

1. Adresat
2. GKUHiR a/a

Państwowe
Gospodarstwo Wodne
Wody Polskie

Żywiec, 11 czerwca 2018 r.

KR.Z.Z.5.436.3609.2018

EKOTOM Tomasz Nawieśniak
43-310 Bielsko – Biała
ul. Gen. St. Maczka 9/15

Dotyczy: wyrażenia zgody na lokalizację projektowanej sieci sanitarnej wraz z przyłączami przy ul. Świerkowej w Szczyrku na terenie ochrony wód powierzchniowych dla inwestycji pn. „Budowa sieci kanalizacji sanitarnej wraz z przyłączami w rejonie ul. Świerkowe w Szczyrku – część 3".

PGW Wody Polskie Zarząd Zlewni w Żywcu wyraża zgodę na lokalizację projektowanej sieci sanitarnej wraz z przyłączami przy ul. Świerkowej w Szczyrku na terenie ochrony wód powierzchniowych dla inwestycji pn. „Budowa sieci kanalizacji sanitarnej wraz z przyłączami w rejonie ul. Świerkowe w Szczyrku – część 3".

DYREKTOR
Paweł Nabielec

Do wiadomości:
1. Adresat
2. Nadzór Wodny Żywiec
3. a/a

Państwowe Gospodarstwo Wodne Wody Polskie
Zarząd Zlewni wŻywcu
ul. Bracka 30, 34-300 Żywiec
tel.: +48 (33) 86 10 331 do 333 | faks: +48 (33) 86 10 334 | e-mail: zzzywiec@wody.gov.pl
www.wody.gov.pl

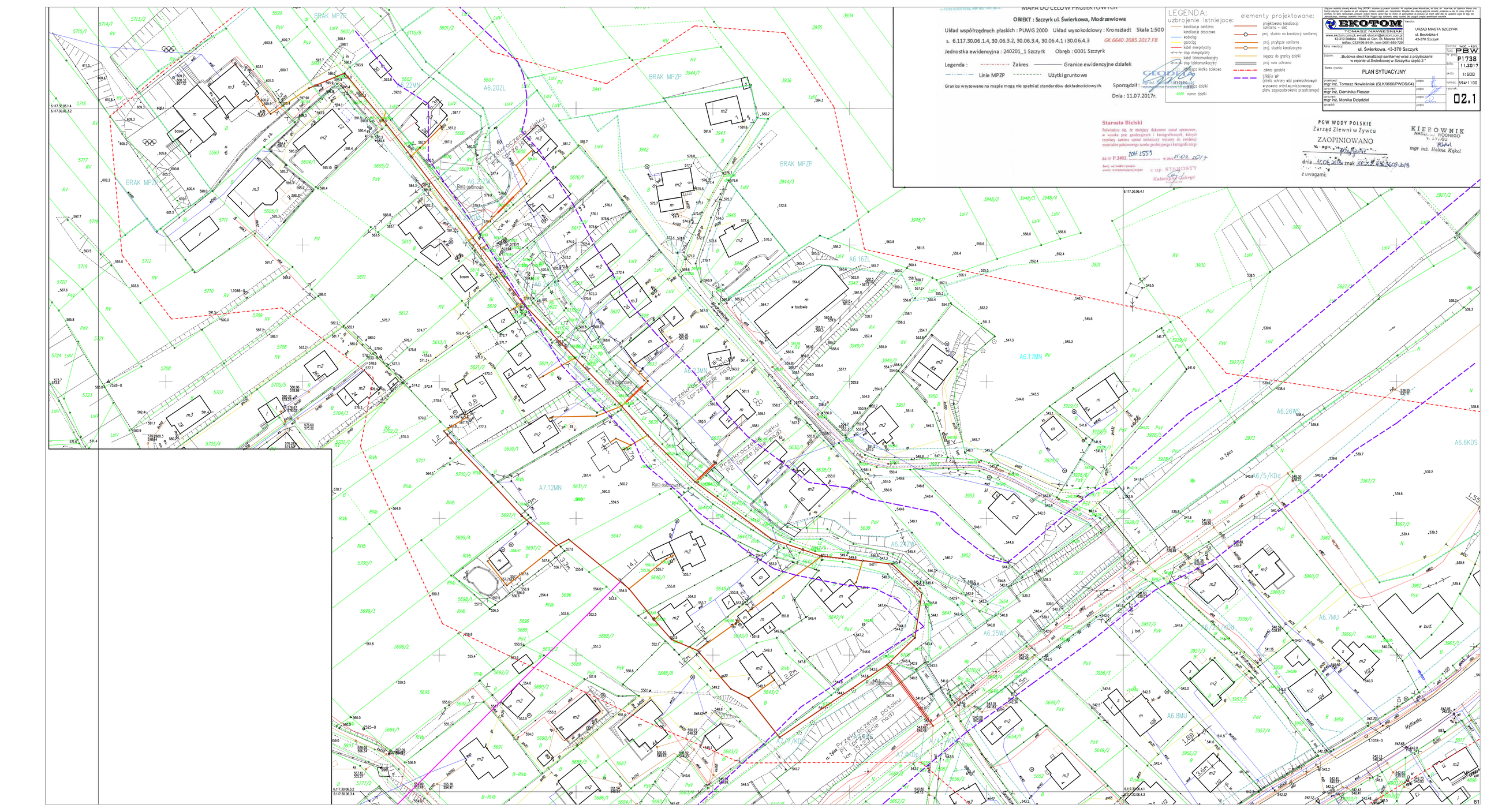
MAPA DO CELÓW PROJEKTOWYCH
OBIEKT : Szczyrk ul. Świerkowa, Modrzewiowa
Układ współrzędnych płaskich : PUWG 2000 Układ wysokościowy : Kronsztadt Skala 1:500
s. 6.117.30.06.1.4, 30.06.3.2, 30.06.3.4, 30.06.4.1 i 30.06.4.3 GK.6640.2085.2017.FB
Jednostka ewidencyjna : 240201_1 Szczyrk Obręb : 0001 Szczyrk
Legenda : Zakres Granice ewidencyjne działek
Linie MPZP Użytki gruntowe
Granice wrysowane na mapie mogą nie spełniać standardów dokładnościowych.
Sporządził : mgr inż. Tomasz Nawleniak (SLK/0560/PWOS/04)
Dnia : 11.07.2017r.
LEGENDA:
uzbrojenie istniejące:
kanalizacja sanitarna
kanalizacja deszczowa
wodociąg
gazociąg
kabel energetyczny
słup energetyczny
kabel telekomunikacyjny
słup telekomunikacyjny
elementy projektowane:
projektowana kanalizacja sanitarna – sieć
proj. studnia na kanalizacji sanitarnej
proj. przyłącze sanitarne
proj. studnia kanalizacyjna
sklepacz do granicy działki
proj. rura ochronna
zakres geodezji
STREFA WP
(strefa ochrony wód powierzchniowych wrysowano orient.wg.miejscowego planu zagospodarowania przestrzennego)
4048 numer działki
EKOTOM
TOMASZ NAWLENIAK
www.ekotom.com.pl, e-mail: ekotom@ekotom.com.pl
43-310 Bielsko - Biała ul. Gen. St. Maczka 9/15
telfax: 033/496-84-94, kom. 0601-659-729
URZĄD MIASTA SZCZYRK
ul. Beskidzka 4
43-370 Szczyrk
Adres inwestycji: ul. Świerkowa, 43-370 Szczyrk
branża: wod. - kan.
fazy: PBW
nr zlec.: P1738
data: 11.2017
skala: 1:500
format: 594*1100
arkusz: 02.1
Zadanie: „Budowa sieci kanalizacji sanitarnej wraz z przyłączami w rejonie ul.Świerkowej w Szczyrku część 3 "
Nazwa rysunku: PLAN SYTUACYJNY
projektował: mgr inż. Tomasz Nawleniak (SLK/0560/PWOS/04)
sprawdził: mgr inż. Dominika Fleszar
uprawnił: mgr inż. Monika Dziędziel
podpis
Starosta Bielski
Potwierdza się, że niniejszy dokument został opracowany w wyniku prac geodezyjnych i kartograficznych, których rezultaty zawiera operat techniczny wpisany do ewidencji materiałów państwowego zasobu geodezyjnego i kartograficznego
za nr P.2402 z dnia 20.07.2017 w dniu
Znak sprawy: GK.6640.2085.2017.FB
z up. STAROSTY
Katarzyna Gubary
PGW WODY POLSKI
Zarząd Zlewni w Żywcu
ZAOPINIOWANO
dnia 11.08.2017 znak WZ.7.434.3609.2.18
z uwagami:
KIEROWNIK
NADZORU WODNEGO
w ŻYWCU
mgr inż. Halina Kąkol
BRAK MPZP
A6.22MN
A6.20ZL
A6.16ZL
A6.17MN
A6.26WS
A6.6KDS
A7.12MN
A7.13MN
A6.27ZW
A6.25WS
A6.5/KDd
A6.7MU
A6.8MU
A7.8KDp
A7.10KDp
Przekroczenie cieku P3 (przejście nad)
Przekroczenie cieku P2 (przejście nad)
Przekroczenie potoku P1 (przejście nad)
Rura osłonowa
w budowie
w bud.
basen
Wodociągowa
Myśliwska
81

Żywiec, dnia 04.06.2018r.

Państwowe
Gospodarstwo Wodne
Wody Polskie
Dyrektor Zarządu Zlewni
w Żywcu

KR.ZUZ.5.421.1.21.2018.DW

D E C Y Z J A

Na podstawie art. 104 ustawy z dnia 14 czerwca 1960 r. *Kodeks postępowania administracyjnego* (tekst jedn. Dz. U. z 2017r. poz. 1257 ze zm.), art. 388 ust. 1 pkt 1, art. 389 pkt 6 i 9, art. 397 ust. 3 pkt 2 oraz art. 390 ust. 1 pkt 1b ustawy z dnia 20 lipca 2017 r. *Prawo wodne* (tekst jedn. Dz. U. z 2017r. poz. 1566 ze zm.), po rozpatrzeniu wniosku z dnia 02.02.2018r., złożonego przez Gminę Szczyrk, 43-370 Szczyrk, ul. Beskidzka 4, działającej poprzez Pełnomocnika Panią Monikę Dziędziel, w sprawie udzielenia pozwolenia wodnoprawnego na prowadzanie sieci kanalizacji sanitarnej w Szczyrku, w rejonie ul. Świerkowej: nad potokiem Żylica w km 15+243, nad ciekiem „bez nazwy" (lewobrzeżnym dopływie potoku Żylica) w km 0+122, w km 0+155 i w km 0+242, oraz na lokalizację na obszarach szczególnego zagrożenia powodzią od potoku Żylica nowych obiektów budowlanych,

Dyrektor Zarządu Zlewni w Żywcu

orzeka:

I. Udzielam **Gminie Szczyrk, 43-370 Szczyrk, ul. Beskidzka 4** pozwolenia wodnoprawnego na prowadzenie sieci kanalizacji sanitarnej w Szczyrku, gmina Szczyrk w rejonie ul. Świerkowej:

1. nad potokiem Żylica w km 15+243, na działkach nr 5681/1, 5682, 6110/5 i 6106 (obręb ewid. Szczyrk), w stalowej rurze ochronnej DN 355,6x8,0 mm (spód rury osłonowej na wysokości min. 0,50 m powyżej wystąpienia Q1%), o długości L=24 m, umieszczonej na konstrukcji wsporczej opartej na płozach betonowych, na rzędnej spodu konstrukcji równej minimum 542,80 m n.p.m., - Przekroczenie P1.

   Współrzędne geograficzne - N 49^{0}42'24,48", E 19^{0}0'29,57";

2. nad ciekiem „bez nazwy" (lewobrzeżny dopływ potoku Żylica) w km 0+122, na działkach nr 6106, 5636, 6115/1 i 5637 (obręb ewid. Szczyrk), w stalowej rurze ochronnej DN 273x5,0 mm, o długości L=9,0 m, umieszczonej na płozach dystansowych, na rzędnej spodu konstrukcji równej minimum 558,25 m n.p.m., - Przekroczenie P2.

   Współrzędne geograficzne - N 49^{0}42'26,76", E 19^{0}0'25,94";

3. nad ciekiem „bez nazwy" (lewobrzeżny dopływ potoku Żylica) w km 0+155, na działkach nr 6115/1, 5632/1 i 5633 (obręb Szczyrk, działki ewid. nr), w stalowej rurze ochronnej DN 273x5,0 mm, o długości L=7,0 m, umieszczonej na płozach dystansowych, na rzędnej spodu konstrukcji równej minimum 563,72 m n.p.m., - Przekroczenie P3

   Współrzędne geograficzne - N 49^{0}42'27,68", E 19^{0}0'24,86"

4. nad ciekiem „bez nazwy" (lewobrzeżny dopływ potoku Żylica) w km 0+242, na działkach 5609, 6115/8 i 5608 (obręb ewid. Szczyrk), w stalowej rurze ochronnej DN 273x5,0 mm, o długości L=8,0 m, umieszczonej na płozach dystansowych, na rzędnej spodu konstrukcji równej minimum 578,20 m n.p.m.,tj. 0.65 m nad istniejącym przepustem Ø1000 - Przekroczenie P4

   Współrzędne geograficzne - N 49^{0}42'30,12", E 19^{0}0'22,31",

II. Udzielam **Gminie Szczyrk, 43-370 Szczyrk, ul. Beskidzka 4,** pozwolenia wodnoprawnego na lokalizację na obszarach szczególnego zagrożenia powodzią od potoku Żylica w km 15+243 nowych obiektów budowlanych na działkach ewid. nr: 5681/1, 5682, 6106 i 6110/5 (obręb ewid. Szczyrk), gmina Szczyrk, tj.:
   a) studni kanalizacyjnych betonowych S1 i S2 o średnicy Ø1000,
   b) kanału sanitarnego Dz200 PCV w rurze ochronnej stalowej DN 355,6x8,0 mm,
   c) trzech podpór betonowych na których zostanie umieszczona w/w rura ochronna.

III. Warunki wykonywania, uprawnienia oraz obowiązki Uprawnionego w związku z udzielonymi pozwoleniami wodnoprawnymi w pkt. I i II:

1. O terminie przystąpienia do robót (z 14-dniowym wyprzedzeniem) oraz ich zakończeniu należy powiadomić Państwowe Gospodarstwo Wodne Wody Polskie Nadzór Wodny w Żywcu.
2. Studnie kanalizacyjne S1 i S2 posiadać będą szczelne zamknięcia
3. Miejsce przekroczenia potoku należy trwale oznakować.
4. Roboty należy wykonać pod nadzorem osób posiadających wymagane kwalifikacje oraz zgodnie z załączonym do wniosku operatem wodnoprawnym, opracowanym przez Panią mgr inż. Dominikę Fleszar oraz mgr inż. Monikę Dziędziel w listopadzie 2017r.
5. Prowadzenie prac poza okresem szczególnego zagrożenia powodzią.
6. Po zakończeniu prac teren robót należy uporządkować.

IV. Pozwolenie wodnoprawne wygaśnie, jeżeli uprawniony nie rozpocznie wykonywania urządzeń wodnych wymienionych w pkt I i II niniejszej decyzji, w terminie 3 lat od dnia w którym niniejsze pozwolenie stanie się ostateczne.

V. **Pozwolenie wodnoprawne nie rodzi praw do nieruchomości i urządzeń wodnych koniecznych do jego realizacji oraz nie narusza prawa własności i uprawnień osób trzecich przysługujących wobec tych nieruchomości i urządzeń.**

VI. Niniejsze pozwolenie nie reguluje obowiązków wynikających z przepisów ustawy *Prawo budowlane.*

U z a s a d n i e n i e

Do PGW Wody Polskie Zarządu Zlewni w Żywcu w dniu 02.02.2018r. wpłynął wniosek Gminy Szczyrk, 43-370 Szczyrk, ul. Beskidzka 4, działającej poprzez Pełnomocnika Panią Monikę Dziędziel, w sprawie udzielenia pozwolenia wodnoprawnego na prowadzanie sieci kanalizacji sanitarnej w Szczyrku, w rejonie ul. Świerkowej: nad potokiem Żylica w km 15+243, nad ciekiem „bez nazwy" (lewobrzeżnym dopływie potoku Żylica) w km 0+122, w km 0+155 i w km 0+242, oraz na lokalizację na obszarach szczególnego zagrożenia powodzią od potoku Żylica nowych obiektów budowlanych.
Do wniosku dołączono wymagany operat wodnoprawny sporządzony przez firmę EKOTOM Tomasz Nawieśniak, ul. Gen. St. Maczka 9/15, 43-300 Bielsko-Biała, wraz z opisem prowadzenia zamierzonej działalności niezawierającym określeń specjalistycznych oraz wypisem i wyrysem z miejscowego planu zagospodarowania przestrzennego Gminy Szczyrk.

Po zbadaniu formalnym i merytorycznym wniosku, zgodnie z treścią art. 61 *Kodeksu postępowania administracyjnego,* pismem z dnia 24 kwietnia 2018r. Dyrektor Zarządu Zlewni w Żywcu zawiadomił strony

o wszczęciu przedmiotowego postępowania oraz możliwości złożenia wniosków i uwag w sprawie. Informację o wszczęciu postępowania, w myśl art. 400 ust. 7 ustawy *Prawo wodne*, podano również do publicznej wiadomości w sposób zwyczajowo przyjęty w miejscowości Szczyrk. W wyznaczonym terminie nie zgłoszono żadnych uwag i wniosków.

Według przedstawionych materiałów projektowane przedsięwzięcie obejmuje budowę sieci kanalizacji sanitarnej w Szczyrku przy ul. Świerkowej. Inwestycja zawierać będzie cztery przekroczenia: P1 - nad potokiem Żylica w km 15+243, oraz P2, P3, P4 nad ciekiem „bez nazwy" (lewobrzeżnym dopływie potoku Żylica) w km: 0+122, 0+155, 0+242. Obejmować będzie swym zasięgiem nieruchomości o następujących nr ewid: 5681/1, 5682, 6110/5, 6106, 5636, 5115/1, 5637, 5632/1, 5633, 5609, 6115/8, 5608, obręb Szczyrk.

Z uwagi na to, iż przekroczenie P1 nad potokiem Żylica w km 16+243 zlokalizowane jest na obszarze szczególnego zagrożenia powodzią Inwestor wystąpił również z wnioskiem o wydanie pozwolenia wodnoprawnego na lokalizację na obszarach szczególnego zagrożenia powodzią od potoku Żylica nowych obiektów budowlanych na działkach ewid. nr: 5681/1, 5682, 6106/5, obręb Szczyrk, tj.: studni betonowych S1 i S2 o średnicy Ø1000, kanału sanitarnego Dz200PCV w rurze ochronnej stalowej DN 355,6x8,0 mm na stalowej konstrukcji wsporczej oraz trzech podpór betonowych.

Zawarte w operacie wodnoprawnym obliczenia hydrologiczno-hydrauliczne wskazują, iż posadowienie obiektu (konstrukcji przejścia) zapewniają bezkolizyjny przepływ wody w korycie potoku. Kolektor wraz z konstrukcją wsporczą zaprojektowany został na poziomie 0,5 m powyżej wystąpienia przepływów maksymalnych rocznych o prawdopodobieństwie przewyższenia $Q_{1\%}$. Rzędna $Q_{1\%}$ ustalona została na podstawie wykonanego w latach 2013-2015 projektu pn.: *Analiza Programu inwestycyjnego w zlewni Soły*, którego wyniki wykorzystane zostały przy opracowywaniu *Planu Zarządzenia Ryzykiem Powodziowym* przyjętym na mocy rozporządzenia Rady Ministrów z dnia 18 października 2016 r. *w sprawie przyjęcia Planu zarządzania ryzykiem powodziowym dla obszaru dorzecza Wisły* (Dz.U. z 2016 r. poz. 1841). Planowana inwestycja znajduje się częściowo na obszarze szczególnego zagrożenia powodzią od potoku Żylica. Obszar taki został wyznaczony na podstawie *Studium określającego granice obszarów bezpośredniego zagrożenia powodzią dla terenów nieobwałowanych w zlewni Soły* - stanowiącego I etap studium ochrony przeciwpowodziowej. Zgodnie z treścią art. 549 *studia ochrony przeciwpowodziowej opracowane dla rzek lub ich odcinków zachowują ważność do czasu przekazania organom (...), map zagrożenia powodziowego i map ryzyka powodziowego dla tych odcinków rzek.* Realizacja przedmiotowej inwestycji wymaga lokalizacji odcinka kanalizacji sanitarnej na obszarze szczególnego zagrożenia powodzią.
Lokalizacja studni betonowych S1 i S2 o średnicy Ø1000, kanału sanitarnego Dz200PCV w rurze ochronnej stalowej DN 355,6x8,0 mm na stalowej konstrukcji wsporczej oraz trzech podpór betonowych, nie utrudni zarzadzania ryzykiem powodziowym.

Wobec powyższego stwierdza się co następuje:

W myśl art. 389 pkt 6 i 9 ustawy *Prawo wodne*, jeżeli ustawa nie stanowi inaczej pozwolenie wodnoprawne jest wymagane na wykonanie urządzeń wodnych oraz prowadzenie przez wody powierzchniowe płynące w granicach linii brzegu oraz przez wały przeciwpowodziowe obiektów mostowych, rurociągów, przewodów w rurociągach osłonowych lub przepustów. Przepisy ustawy dotyczące wykonania urządzeń wodnych stosuje się odpowiednio do odbudowy, rozbudowy, nadbudowy, przebudowy, rozbiórki lub likwidacji tych urządzeń, z wyłączeniem robót związanych z utrzymywaniem urządzeń wodnych w celu zachowania ich funkcji (art. 17 ust. 1 pkt 4).

Ponadto zgodnie z art. 390 ust. 1 pkt. 1b pozwolenie wodnoprawne wymagane jest na lokalizowanie na obszarach szczególnego zagrożenia powodzią nowych obiektów budowlanych.

Wobec powyższego, zgodnie z art. 388 ust. 1 pkt 1 ustawy *Prawo wodne* wykonanie urządzenia wodnego wymaga uzyskania zgody wodnoprawnej przez wydanie pozwolenia wodnoprawnego.

Na podstawie zebranych materiałów stwierdzono, iż wykonanie planowanych urządzeń wodnych nie narusza ustaleń Planu gospodarowania wodami na obszarze dorzecza Wisły (M.P. z 2011 r. Nr 49, poz. 549) oraz warunków korzystania z wód regionu wodnego Górnej Wisły, określonych w rozporządzeniu

nr 4/2014 Dyrektora Regionalnego Zarządu Gospodarki Wodnej w Krakowie z dnia 16 stycznia 2014 r., zmienionego rozporządzeniem z dnia 10 października 2017r.
Wykonanie tych urządzeń nie narusza również ustaleń Miejscowego PlanuZagospodarowania Przestrzennego Miasta Szczyrk, uchwalonego przez Radę Miejską w Szczyrku w dniu 5 kwietnia 2006r. nr XXXIX/226/2006. Ponadto, zgodnie z dyspozycją zawartą w art. 396 ust.1 ustawy *Prawo wodne*, wykonanie przedmiotowych urządzeń wodnych oraz ich lokalizowanie na obszarach szczególnego zagrożenia powodzią nie narusza ustaleń: planów ochrony i planów zadań ochronnych dla obszarów chronionych, planu zarządzania ryzykiem powodziowym, planu przeciwdziałania skutkom suszy, krajowego programu oczyszczania ścieków komunalnych oraz miejscowego planu zagospodarowania przestrzennego, a także wymagań ochrony zdrowia ludzi, środowiska, ochrony przyrody i dóbr kultury wpisanych do rejestru zabytków oraz wynikających z przepisów ustawy oraz przepisów odrębnych.

Wobec powyższego nie stwierdzono przeszkód do udzielenia wnioskowanych pozwoleń wodnoprawnych i dlatego orzeczono jak w sentencji.

Pouczenie

Od niniejszej decyzji służy Stronom prawo wniesienia odwołania do Dyrektora Regionalnego Zarządu Gospodarki Wodnej w Krakowie, za pośrednictwem Dyrektora Zarządu Zlewni w Żywcu, w terminie 14 dni od daty jej otrzymania.

W trakcie biegu terminu do wniesienia odwołania Strony mogą zrzec się prawa do wniesienia odwołania poprzez złożenie oświadczenia do Dyrektora Zarządu Zlewni w Żywcu. Z dniem doręczenia oświadczenia o zrzeczeniu się prawa do wniesienia odwołania przez ostatnią ze stron postępowania, decyzja staje się ostateczna i prawomocna, co oznacza, iż decyzja podlega natychmiastowemu wykonaniu i brak jest możliwości zaskarżenia decyzji do Wojewódzkiego Sadu Administracyjnego. Nie jest możliwe skuteczne cofnięcie oświadczenia o zrzeczeniu się prawa do wniesienia odwołania.

DYREKTOR
Paweł Nabielec

Decyzja stała się ostateczna w dniu
04-07-2018

DYREKTOR
Paweł Nabielec

Otrzymują:

1. P. Monika Dziędziel - Pełnomocnik Gminy Szczyrk, 43-370 Szczyrk, ul. Beskidzka 4,
   Adres do korespondencji; „EKOTOM" Tomasz Nawieśniak, ul. Gen. St. Maczka 9/15, 43-310 Bielsko-Biała,
2. Regionalny Zarząd Gospodarki Wodnej w Krakowie Państwowe Gospodarstwo Wodne Wody Polskie 31-109 Kraków, ul. Marszałka J. Piłsudskiego 22,
3. Gmina Szczyrk, 43-370 Szczyrk, ul. Beskidzka 4,
4. Polski Związek Wędkarski Zarząd Okręgu Bielsko-Biała, 43-300 Bielsko-Biała ul. Żywiecka 11,
5. P. Słodczyk Ewa,
6. P. Wiądzkowicz Mariusz,
7. P. Wiądzkowicz Anna,
8. P. Knapik Piotr,
9. P. Knapik Małgorzata,
10. ZUZ-a/a

Decyzję ostateczną otrzymują:

1. Nadzór Wodny PGW Wody Polskie w Żywcu
2. PGW Wody Polskie Regionalny Zarząd Gospodarki Wodnej w Krakowie
   Wydział Systemu Informacyjnego Gospodarowania Wodami
   31-109 Kraków, ul. Marszałka J. Piłsudskiego 22

GEOTECHNIKA
GEOLOGIA, HYDROGEOLOGIA, GEOLOGIA INŻYNIERSKA
WIERCENIA, BADANIA ZAGĘSZCZENIA I NOŚNOŚCI, SONDOWANIA CPT(U), DPL, DPM, DPH

43-340 KOZY, ul. Legionska 14
Tel (033) 828 98 80
Tel kom 608 432 404, 604 718 745
http://geotechnika.bielsko.pl
magda.nizynska@bb.onet.pl

OPINIA GEOTECHNICZNA PODŁOŻA GRUNTOWEGO

„Budowa sieci kanalizacji sanitarnej wraz z przyłączami w rejonie ul. Świerkowej i Modrzewiowej w Szczyrku"

OBIEKT: Sieć kanalizacji sanitarnej

MIEJSCOWOŚĆ: Szczyrk

WOJEWÓDZTWO: śląskie

INWESTOR: Urząd Miasta Szczyrk
ul. Beskidzka 4, 43-370 Szczyrk

OPRACOWAŁ: mgr Magdalena Niżyńska
upr. geolog. V-1812, VII-1664

„GEOTECHNIKA"
Magdalena Niżyńska
43-340 Kozy, ul. Legionska 14
tel. 608 432 404
NIP 937-242-45-34 REGON: 241197378

mgr Władysław Niżyński
upr. CUG - 070887

Kozy, marzec 2018

W celu rozpoznania warunków gruntowo-wodnych budowę sieci kanalizacji sanitarnej wraz z przyłączami w rejonie ul. Świerkowej i Modrzewiowej w Szczyrku, 21 marca 2018 roku wykonano 3 otwory badawcze do głębokości 4,0 – 5,0 m ppt.

W budowie geologicznej przedmiotowego terenu udział biorą nasypy oraz wietrzeliny kredowe.

Na podstawie badań terenowych (wiercenia, badania polowe), wydzieleń stratygraficznych, litologicznych oraz własności fizyko-mechanicznych wyróżniono następujące warstwy geotechniczne (zał. 3 – 5):

Nasyp zbudowane są z mieszaniny kamieni i gliny. Grunty budujące nasypy są w stanie luźnym. Nasypy nawiercono w otworach w strefie głębokości:

- nr 1 0,0 – 0,7 m ppt
- nr 2 0,0 – 0,5 m ppt
- nr 3 0,0 – 0,5 m ppt

Warstwa I to wietrzeliny gliniaste – glina pylasta zwięzła z okruchami piaskowca w stanie twardoplastycznym $\mathbf{I_L = 0,05}$. Warstwa ta występuje w otworach w strefie głębokości:

- nr 1 0,7 – 5,0 m ppt
- nr 2 0,5 – 2,7 m ppt
- nr 3 0,5 – 2,6 m ppt

$w_n = 24,2\%$, $\rho = 1,8\ T/m^3$, $Cu = 22,5$ kPa, $\phi_n = 15,3^0$, $M_0 = 42$ MPa, $E_0 = 29$ MPa

$$\mathbf{q_f = 0,30\ MPa}$$

Warstwa II to wietrzelina kamienista łupka i piaskowca w stanie zagęszczonym $\mathbf{I_D > 0,80}$. Warstwa ta występuje w otworach w strefie głębokości:

- nr 2 2,7 – 4,0 m ppt
- nr 3 2,6 – 5,0 m ppt

Wykonanymi otworami badawczymi warstwy tej nie przewiercono.

$$\mathbf{q_f = 0,45\ MPa}$$

Podziału nawierconych gruntów na warstwy geotechniczne dokonano zgodnie z normą PN-86/B-03020. Ze względu na stopień konsolidacji, występujące w podłożu grunty spoiste zaliczono do grupy C. Parametry fizyko-mechaniczne oznaczono metodą B (korelacyjną) zgodnie z normą PN-86/B-03020 na podstawie własnych parametrów wiodących.

W podłożu badanego terenu do głębokości wykonanych otworów badawczych poziomu wód gruntowych nie stwierdzono.

Strefa przemarzania wynosi 1,2 m ppt.

W strefie aktywnego oddziaływania budowli występują wietrzeliny gliniaste – gliny pylaste zwięzłe z okruchami piaskowca w stanie twardoplastycznym.

Projektowaną sieć można posadowić w gruncie rodzimym w warstwie I zbudowanej z gliny pylastej zwięzłej, dla której można przyjąć:

$$q_f = 0{,}30 \text{ MPa}$$

W trakcie wykonywania prac ziemnych należy bezwzględnie wyeliminować kontakt gruntu z wodą, aby nie doprowadzić do uplastycznienia się podłoża, co z kolei pogorszy parametry fizyko-mechaniczne gruntów.

Przedmiotowy teren charakteryzuję się występowaniem prostych warunków gruntowych. W trakcie prowadzenia prac nie zaobserwowano żadnych oznak procesów geodynamicznych takich jak: deformacji filtracyjnych, pełzania, pęcznienia, osiadania zapadowego.

Obiekt zaliczono do I kategorii geotechnicznej.

Z uwagi na znaczne odległości pomiędzy otworami badawczymi przekrojów geologicznych nie wykonano.

Szczegółową lokalizację otworów oraz profile geotechniczne zawierają zał. 1 – 5.

Kozy, marzec 2018

GEOTECHNIKA
mgr Magdalena Niżyńska
upr. geolog. V-1812
VII-1664

Rura przewodowa Ø160

Rura osłonowa

Przekroczenie cieku P2 (przejście nad)

Rura przewodowa Ø200

Przekroczenie potoku P1 (przejście nad) km 15+234

A6.24ZW

A6.25WS

OBJAŚNIENIA:

- nr i głębokość otworu badawczego

- przekrój geologiczno-inżynierski

Zał. 1	GEOTECHNIKA ul. Spacerowa 27 43-340 Kozy
OPINIA GEOTECHNICZNA PODŁOŻA GRUNTOWEGO „Budowa sieci kanalizacji sanitarnej wraz z przyłączami w rejonie ul. Świerkowej i Modrzewiowej w Szczyrku"	
Plan sytuacyjny	
SKALA: 1 : 500	

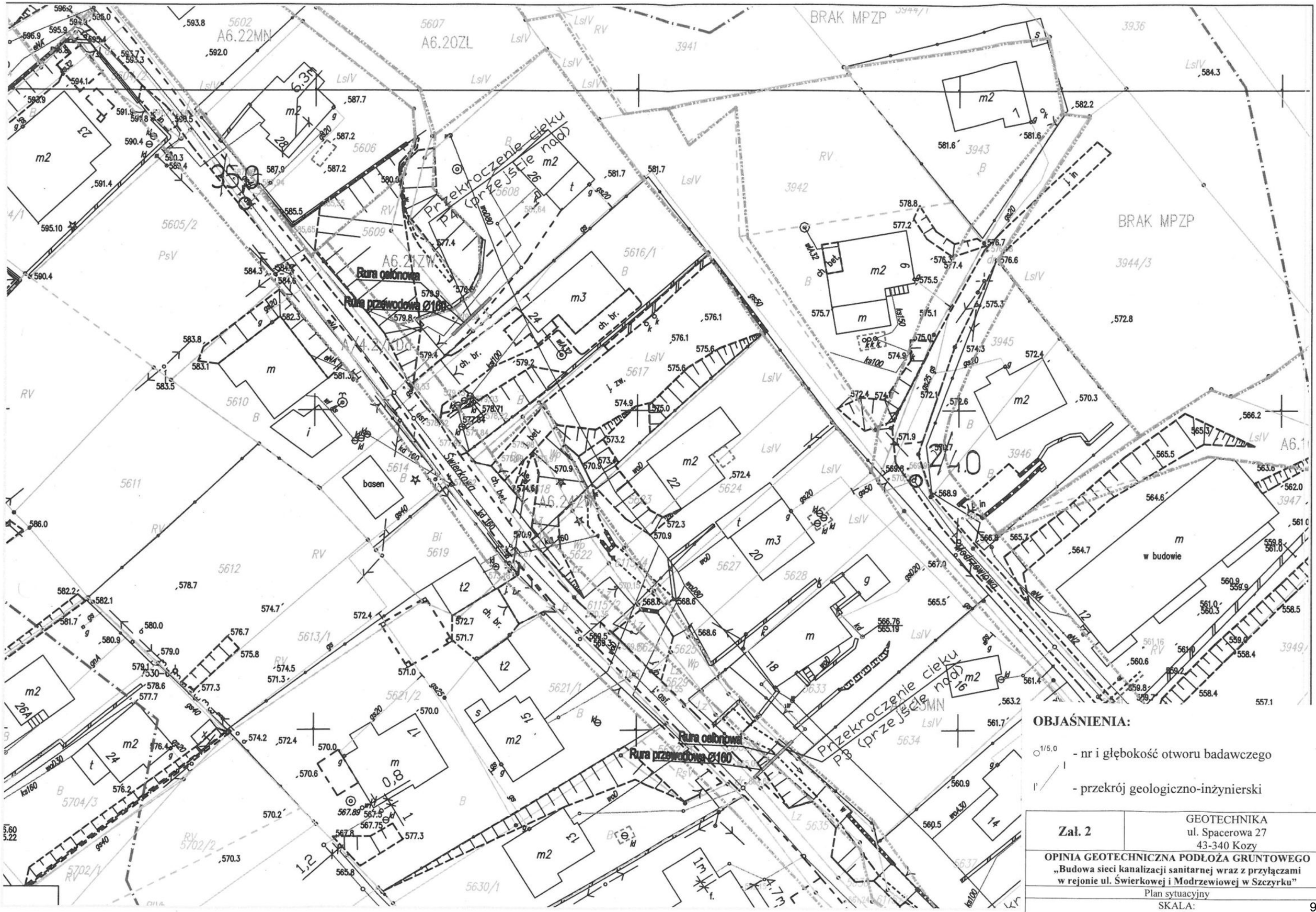

OBJAŚNIENIA:

- nr i głębokość otworu badawczego

- przekrój geologiczno-inżynierski

Zał. 2	GEOTECHNIKA ul. Spacerowa 27 43-340 Kozy
OPINIA GEOTECHNICZNA PODŁOŻA GRUNTOWEGO „Budowa sieci kanalizacji sanitarnej wraz z przyłączami w rejonie ul. Świerkowej i Modrzewiowej w Szczyrku”	
Plan sytuacyjny	
SKALA: 1 : 500	

Geotechnika Legionska 14, 43-340 Kozy	**KARTA OTWORU GEOTECHNICZNEGO** **Profil numer 1**	Zał.nr: 3 Wiertnica:

Miejscowość: Szczyrk Gmina: Powiat: Województwo: śląskie	Obiekt: Sieć kanalizacji sanitarnej Inwestor: Urząd Miasta Szczyrk Wiercenie: Geotechnika Nadzór geologiczny:	System wiercenia: rdzeniowy, udarowy Rzędna: 546.50 m n.p.m. Skala 1 : 50 — Data wiercenia: 2015-03-21

Wiercenie	Głębokość zwierciadła wody [m.p.p.t]	Stratygrafia	Profil. litologiczny [m]		Przelot [m]	Opis litologiczny	Stan gruntu	Wilgotność	Stopień zagęszczenia	Ilość wałeczkowań	Stopień plastyczności	Warstwa geotechniczna
1	2	3	4	5	6	7	8	9	10	11	12	13
		Nasypy / Nasyp				nasyp (kamienie + glina)	In					
		Kreda / Kreda	1.0 2.0 3.0 4.0 5.0		0.70 5.00	wietrzelina gliniasta - glina pylasta zwięzła z okruchami piaskowca, brązowo-żółta	tpl	mw		0/1	0.05	I

Rysunek wykonano programem "GeoStar"

Kartę opracował: mgr M. Niżyńska

Geotechnika Legionska 14, 43-340 Kozy	**KARTA OTWORU GEOTECHNICZNEGO** **Profil numer 2**	Zał.nr: 4 Wiertnica:

Miejscowość: Szczyrk Gmina: Powiat: Województwo: śląskie	Obiekt: Sieć kanalizacji sanitarnej Inwestor: Urząd Miasta Szczyrk Wiercenie: Geotechnika Nadzór geologiczny:	System wiercenia: rdzeniowy, udarowy Rzędna: 570.00 m n.p.m. Skala 1 : 50	Data wiercenia: 2015-03-21

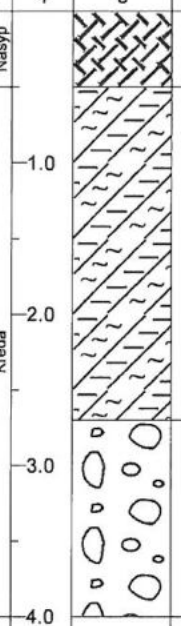

Wiercenie	Głębokość zwierciadła wody [m.p.p.t]	Stratygrafia	Profil litologiczny [m]	Przelot [m]	Opis litologiczny	Stan gruntu	Wilgotność	Stopień zagęszczenia	Ilość wałeczkowań	Stopień plastyczności	Warstwa geotechniczna
1	2	3	4 5	6	7	8	9	10	11	12	13
		Nasypy			nasyp (kamienie + glina)	ln					
		Kreda	1.0	0.50	wietrzelina gliniasta - glina pylasta zwięzła z okruchami piaskowca, brązowo-żółta	tpl	mw		0/1	0.05	I
		Kreda	2.0								
			3.0	2.70	wietrzelina kamienista piaskowca i łupka, ciemno-szara	zg		0.80			II
			4.0	4.00							

Rysunek wykonano programem "GeoStar"

Kartę opracował: mgr M. Niżyńska

Geotechnika Legionska 14, 43-340 Kozy	**KARTA OTWORU GEOTECHNICZNEGO** **Profil numer 3**	Zał.nr: 5 Wiertnica:

Miejscowość: Szczyrk Gmina: Powiat: Województwo: śląskie	Obiekt: Sieć kanalizacji sanitarnej Inwestor: Urząd Miasta Szczyrk Wiercenie: Geotechnika Nadzór geologiczny:	System wiercenia: rdzeniowy, udarowy Rzędna: 587.80 m n.p.m. Skala 1 : 50 | Data wiercenia: 2015-03-21

Wiercenie	Głębokość zwierciadła wody [m.p.p.t]	Stratygrafia	Profil litologiczny [m]		Przelot [m]	Opis litologiczny	Stan gruntu	Wilgotność	Stopień zagęszczenia	Ilość wałeczkowań	Stopień plastyczności	Warstwa geotechniczna
1	2	3	4	5	6	7	8	9	10	11	12	13
		Nasypy				nasyp (kamienie + glina)	ln					
		Nasyp			0.50	wietrzelina gliniasta - glina pylasta zwięzła z okruchami piaskowca, brązowo-żółta	tpl			0/1	0.05	I
		Kreda	1.0									
		Kreda	2.0									
			3.0		2.60	wietrzelina kamienista piaskowca i łupka, ciemno-szara	zg	mw	0.80			II
			4.0									
			5.0		5.00							

Rysunek wykonano programem "GeoStar"

Kartę opracował: mgr M. Niżyńska

Orange Polska S.A.
Infrastruktura i Serwis Usług
Zarządzania Zasobami Infrastruktury i Obsługi Klienta
ul. Żelazna 2, 40-851 Katowice

Nr uzgodnienia 15141/1296/22/OPL z dnia 07.04.2022

1. Przy skrzyżowaniach i zbliżeniach do 1 m osi istniejącej infrastruktury telekomunikacyjnej prace prowadzić ręcznie z zachowaniem szczególnej ostrożności z godnie z obowiązującymi normami i przepasamy techniczno-budowlanymi pod nadzorem włościańskim przedstawiciela Orange Polska
2. Przed planowanym rozpoczęciem robót należy wystąpić z wnioskiem o realizację nadzoru właścicielskiego wg zasad pracy na infrastrukturze Orange Polska podanych na stronie internetowej www.orange.pl\wniosekonadzor
3. Każde wejście na infrastrukturę własności Orange Polska bez złożonego w/w wniosku, będzie traktowane jako nielegalne i zgłaszane do organów ścigania oraz Państwowego Inspektoratu Nadzoru Budowlanego z wszelkimi tego konsekwencjami
4. W przypadku nie zastosowania się do w/w uwag całość kosztów związanych z usunięciem ewentualnych awarii oraz zabezpieczeniem istniejących urządzeń telekomunikacyjnych poniesie Inwestor (Wykonawca)
5. W razie kolizji z linią słupową napowietrzną należy w/w linię przebudować kosztem i staraniem Inwestora

sieć teletechniczna

Uzgodnienie ważne 1 rok

Wiesław Tomaszewski

Zarządzania Zasobami
Infrastruktury i Obsługi Klienta

LEGENDA:

elementy projektowane:

- proj. kanalizacja sanitarna
- proj. studnia na kanalizacji sanitarnej

elementy istniejace:

- istniejący kabel energetyczny
- istniejący słup energetyczny
- istniejący kabel teletechniczny
- istniejący słup teletechniczny
- istniejąca kanalizacja sanitarna
- istniejąca kanalizacja deszczowa
- istniejący wodociąg
- istniejący gazociąg
- 557/8 granice i numery działek

Załączone materiały stanowią własność firmy EKOTOM i strzeżone są prawami autorskimi. Ani umysłowe prawa własnościowe, ani dane, ani know-how, ani tajemnice interesu oraz licencja dotycząca ich używania nie jest odstąpiona, zarówno pośrednio jak i bezpośrednio. Wszystkie dane dotyczą wyłącznie adresata, przekazane w celu ich oceny, których to informacji nie wolno reprodukować, przekazać osobom trzecim, oprócz tego nie można ich wykorzystywać do produkcji lub innych celów albo też upoważnić kogos do tego, bez jednoznacznego, pisemnego zezwolenia firmy EKOTOM. Przyjęcie tego dokumentu należy rozumieć jako przyjęcie powyżej wymienionych warunków.

EKOTOM
TOMASZ NAWIEŚNIAK
www.ekotom.com.pl, e-mail: ekotom@ekotom.com.pl
43-300 Bielsko - Biała ul. Gen. St. Maczka 9/15
tel/fax: 033/496-84-94, kom 0601-859-729

Inwestor: GMINA SZCZYRK, ul. Beskidzka 4, 43-370 Szczyrk	branża:	wod.-kan.
	faza:	PB
	nr proj.:	P1738
Adres inwestycji: ul. Świerkowa, 43-370 Szczyrk	data:	05.04.2022
Zadanie: Budowa sieci kanalizacji sanitarnej wraz z przyłączami w rejonie ul. Świerkowej i Modrzewiowej w Szczyrku.	skala:	1:1000
Nazwa rysunku: PLAN ZAGOSPODAROWANIA TERENU	format:	297x420
projektował: mgr inż. Tomasz Nawieśniak (SLK/0660/PWOS/04) podpis	rysunek:	02.1
sprawdził: inż. Daniel Godziszka (SLK/4729/PWOS/13) podpis		

POLSKA
SPÓŁKA GAZOWNICTWA

Polska Spółka Gazownictwa sp. z o.o.
Oddział Zakład Gazowniczy w Zabrzu
ul. Szczęść Boże 11, 41-800 Zabrze
tel. 32 398 50 00, faks 32 271 78 01

Gazownia w Żywcu
ul. Tetmajera 89 b, 34 – 300 Żywiec
tel. 33 813 76 42
gazownia.zywiec@psgaz.pl

EKOTOM Tomasz Nawieśniak
ul. Gen. St. Maczka 9/15
43-310 Bielsko-Biała

Wasz znak:
Nasz znak: PSGZA.0172.763.388.22

Żywiec, 13.04.2022 r.

Dot.: uzgodnienia w związku z wykonanym projektem trasy sieci kanalizacji sanitarnej wraz z przyłączami w rejonie.ul. Świerkowej w Szczyrku.

Szanowni Państwo,

w załączeniu przesyłamy projekt zagospodarowania terenu jw., uzgodniony w zakresie sieci gazowej rozdzielczej pod następującymi warunkami:

1. Przy pracach projektowych w obrębie naszych urządzeń, należy zachować przepisowe odległości od gazociągu, zgodnie z Rozporządzeniem Ministra Gospodarki z dnia 26 kwietnia 2013 r. *w* sprawie warunków technicznych, jakim powinny odpowiadać sieci gazowe (Dz. U. poz.640 z dnia 4 czerwca 2013 r.)
2. Przy przebiegu równoległym przewody usytuować w odległości co najmniej 1,5 m od istniejącej sieci gazowej. W przypadku niespełnienia w/w odległości Gazownia w Żywcu zażąda od inwestora przełożenia gazociągu na wymaganą odległość.
3. Skrzyżowanie projektowanego uzbrojenia z gazociągiem wykonać zgodnie z Rozporządzeniem Ministra Gospodarki z dnia 26 kwietnia 2013 r. *w* sprawie warunków technicznych, jakim powinny odpowiadać sieci gazowe (Dz. U. poz.640 z dnia 4 czerwca 2013 r.).
4. Prace w bezpośrednim sąsiedztwie sieci gazowej należy prowadzić ręcznie, pod płatnym nadzorem pracownika Gazowni w Żywcu .
5. Wszelkie uszkodzenia gazociągu będą usuwane na koszt inwestora.

W przypadku odkrycia gazociągu fakt ten zgłosić do Gazowni w Żywcu w celu sprawdzenia stanu technicznego

Uzgodnienie ważne jest przez okres 2 lat od daty wystawienia niniejszego pisma.
Za wykonaną usługę uzgodnienia zostanie wystawiona faktura i przesłana pocztą w późniejszym terminie.

Z poważaniem

Starszy Mistrz
Sieci i Instalacji Gazowych
Marcin Wątroba

Opracował/a: Dorota Marek

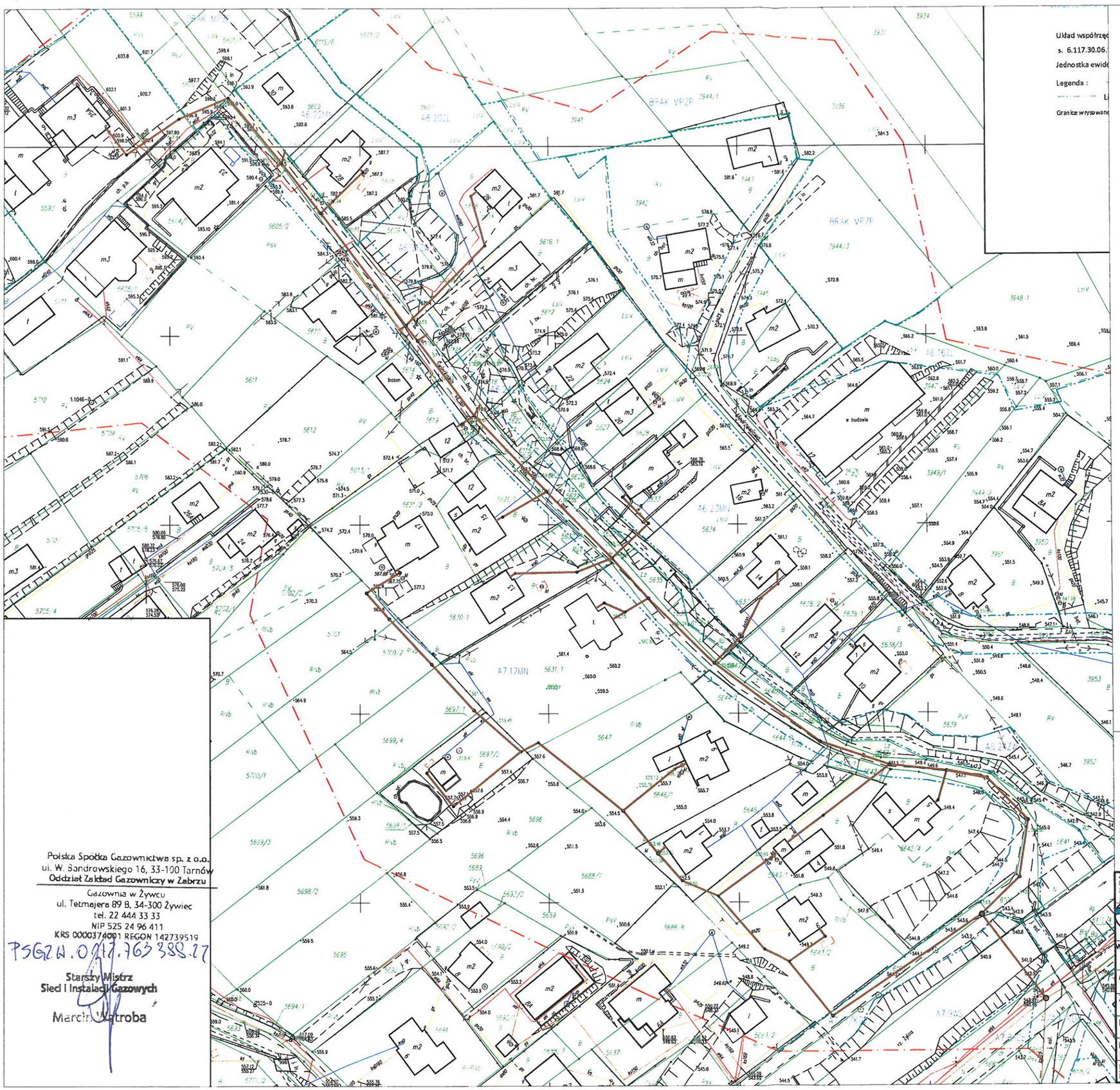

Układ współrzęd
s. 6.117.30.06.
Jednostka ewid
Legenda :
Granice wrysowane

Polska Spółka Gazownictwa sp. z o.o.
ul. W. Bandrowskiego 16, 33-100 Tarnów
Oddział Zakład Gazowniczy w Zabrzu

Gazownia w Żywcu
ul. Tetmajera 89 B, 34-300 Żywiec
tel. 22 444 33 33
NIP 525 24 96 411
KRS 0000374001 REGON 142739519
PSGZW.0917.763388.27

Starszy Mistrz
Sieci i Instalacji Gazowych
Marcin Wątroba

LEGENDA:

elementy projektowane:

- proj. kanalizacja sanitarna
- proj. studnia na kanalizacji sanitarnej

elementy istniejace:

- eNN, eVN — istniejący kabel energetyczny
- istniejący słup energetyczny
- istniejący kabel teletechniczny
- istniejący słup teletechniczny
- ks — istniejąca kanalizacja sanitarna
- kd — istniejąca kanalizacja deszczowa
- istniejący wodociąg
- istniejący gazociąg
- 557/8 — granice i numery działek

Załączone materiały stanowią własność firmy EKOTOM i skrzętnie są prawami autorskimi. Ani umysłowe prawa własnościowe, ani dane, ani know-how, ani tajemnice interesu oraz licencja dotycząca ich używania nie jest odstąpiona, zarówno pośrednio jak i bezpośrednio. Wszystkie dane dotyczą wyłącznie adresata, przekazane w celu ich oceny, których to informacji nie wolno reprodukować, przekazać osobom trzecim, oprócz tego nie można ich wykorzystywać do produkcji lub innych celów albo też upoważnić kogoś do tego, bez jednoznacznego, pisemnego zezwolenia firmy EKOTOM. Przyjęcie tego dokumentu należy rozumieć jako przyjęcie powyżej wymienionych warunków.

EKOTOM
TOMASZ NAWIEŚNIAK
www.ekotom.com.pl, e-mail: ekotom@ekotom.com.pl
43-300 Bielsko - Biała ul. Gen. St. Maczka 9/15
tel/fax: 033/496-84-94, kom 0601-859-729

Inwestor: GMINA SZCZYRK, ul. Beskidzka 4, 43-370 Szczyrk		branża:	wod.-kan.
		faza:	PB
		nr proj.:	P1738
Adres inwestycji:	ul. Świerkowa, 43-370 Szczyrk	data:	05.04.2022
Zadanie:	Budowa sieci kanalizacji sanitarnej wraz z przyłączami w rejonie ul. Świerkowej i Modrzewiowej w Szczyrku.	skala:	1:1000
Nazwa rysunku:	PLAN ZAGOSPODAROWANIA TERENU	format:	297x420
projektował: mgr inż. Tomasz Nawieśniak (SLK/0660/PWOS/04)	podpis	rysunek:	02.1
sprawdził: inż. Daniel Godziszka (SLK/4729/PWOS/13)	podpis		

TAURON Dystrybucja S.A.
Oddział w Bielsku-Białej
ul. Batorego 17A, 43-300 Bielsko-Biała

Adres do korespondencji:
ul. Filarowa 18, 43-300 Bielsko-Biała

info@tauron-dystrybucja.pl
Infolinia: +48 32 606 0 616

Bielsko-Biała, 25.04.2022r.

EKOTOM
Tomasz Nawieśniak
ul. Gen. Maczka 9/15
43-310 Bielsko-Biała

TD/OBB/OMD/2022-04-25/0000040
Nr uzgodnienia: TD/OBB/OMD/UB/PF/1841/2022
MAIL/2022-04-05/0002417

Dotyczy: uzgodnienie kanalizacji sanitarnej wraz z przyłączami – Szczyrk przy ul. Świerkowa.

Odpowiadając na wniosek z dnia 05.04.2022r. (data wpływu do TAURON Dystrybucja S.A. 05.04.2022r.) informujemy, że na załączonych planach naniesiono orientacyjne przebiegi linii napowietrznych nN oraz linii kablowej nN i SN i linii światłowodowej. Dokładne położenie naniesionych kabli (w miejscach skrzyżowań i zbliżeń) należy ustalić za pomocą przekopów kontrolnych, wykonanych ręcznie (bez użycia sprzętu mechanicznego). Przebiegi przewodów linii napowietrznej należy zinwentaryzować we własnym zakresie.

Wszelkie zbliżenia i skrzyżowania projektowanej inwestycji z urządzeniami TAURON Dystrybucja S.A. należy wykonać zgodnie z ogólnie obowiązującymi przepisami i normami. Prace przy urządzeniach energetycznych powinny być wykonywane z zachowaniem szczególnych środków ostrożności przez pracowników posiadających odpowiednie kwalifikacje. Odpowiedzialność za stosowanie bezpiecznych metod pracy, oraz ewentualne uszkodzenia naszych urządzeń ponosi kierujący pracami tj. osoba z uprawnieniami do robót elektrycznych, względnie kierownik budowy lub właściciel obiektu.

Przed przystąpieniem do prac w odległości mniejszej niż 3 m od skrajnych przewodów linii napowietrznej nN, należy uzgodnić bezpieczne metody pracy ze Spółką eksploatującą sieć. Odległości powyższe dotyczą również użycia maszyn budowlanych, licząc odległość od najdalej wysuniętej części maszyny do skrajnego przewodu.

W przypadku prac w pobliżu podziemnych urządzeń TAURON Dystrybucja S.A. należy uzyskać zgodę na wymagane odpłatne wyłączenia odpowiednich urządzeń energetycznych, oraz wystąpić o nadzór nad prowadzonymi robotami do Spółki TAURON Dystrybucja S.A. Oddział w Bielsku Białej.

Kable elektroenergetyczne krzyżujące projektowaną inwestycję, oraz będące w kolizji poprzecznej z projektowanym obniżeniem terenu sieciami uzbrojenia technicznego należy zabezpieczyć dzielonymi rurami osłonowymi przepustów wychodzących po 0,5 m poza obiekty. Wykonane prace zgłosić w TAURON Dystrybucja S.A. celem dokonania odbioru robót zanikowych. Zachować należy odległość sieci od trasy równoległej kabli elektroenergetycznych minimum 0,5 m.
Należy zastosować rury ochronnych dla kabli SN o średnicy minimum 160 mm koloru czerwonego, a dla kabli nN rury ochronne o średnicy 110 mm koloru niebieskiego.

W przypadku skrzyżowania projektowanych sieci z istniejącymi kablami SN, należy przedłożyć do uzgodnienia w TAURON Dystrybucja S.A. – Wydział Eksploatacji, projekt techniczny (stanowiący element dokumentacji projektowej projektowanej inwestycji) z zaznaczeniem sposobu (typu i długości rur ochronnych) oraz miejsca zabezpieczenia kabli elektroenergetycznych.

W przypadku wystąpienia niewystarczającej głębokości położenia istniejących kabli energetycznych – zgodnie z wymogami obowiązujących przepisów i norm – oraz innych utrudnień technicznych uniemożliwiających zabudowę rur osłonowych (np. mufy, zmiany kierunku trasy) należy przewidzieć możliwość przełożenia kabli energetycznych poprzez wykonanie wstawek kablowych. W takim przypadku należy wystąpić z wnioskiem o określenie warunków technicznych usunięcia kolizji sieci elektroenergetycznej.

Ponadto informujemy, że na danym terenie mogą znajdować się urządzenia elektroenergetyczne i teletechniczne niebędące własnością TAURON Dystrybucja S.A. Oddział w Bielsku Białej.

Ważność uzgodnienia ustala się na okres dwóch lat, licząc od daty niniejszego pisma.

Łączymy wyrazy szacunku

TAURON Dystrybucja S.A.
Oddział w Bielsku-Białej
Wydział Dokumentacji
Starszy Specjalista ds. Uzgodnień Branżowych
Piotr Filar

Załączniki: mapa szt. 1
Wytyczne zabezpieczenia kabli 1x
Kopia: OMD6/PF

TAURON
DYSTRYBUCJA

WYTYCZNE DO ZABEZPIECZENIA KABLI
(dotyczy Uzgodnienia branżowego nr TD/OBB/OMD/UB/PF/1841/2022)

1. Kable elektroenergetyczne będące w kolizji poprzecznej z planowaną inwestycją należy zabezpieczyć dzieloną rurą osłonową przepustu wychodzącego po 0,5 m poza jezdnię / wjazd / chodnik / oś obiektu liniowego.
2. Należy stosować następujące średnice rur ochronnych:
   a) Dla kabli 1 kV rury o średnicy minimum 110mm koloru niebieskiego.
   b) Dla kabli SN rury minimum 160mm koloru czerwonego.
3. W przypadku występowania kabli elektroenergetycznych zabrania się prowadzenia robót ziemnych sprzętem mechanicznym w odległości mniejszej niż 2 m od kabla zlokalizowanego przekopem kontrolnym. Kable można odkopać tylko do strefy ochronnej tj. folii lub cegły – zabrania się odkrywania czynnych kabli energetycznych.
4. Należy uzyskać zgodę na wymagane odpłatne wyłączenia odpowiednich urządzeń energetycznych oraz ustalić nadzór służb energetycznych.
5. Wszelkie prace na istniejących urządzeniach energetycznych będących własnością TAURON Dystrybucja S.A. należy wykonywać z zachowaniem szczególnych środków ostrożności pod nadzorem służb energetycznych Oddziału Bielsko-Biała TAURON Dystrybucja S.A., Region Żywiec ul. Wesoła 69, a następnie zgłosić celem dokonania odbioru robót zanikowych.
6. Prace przy urządzeniach energetycznych powinny być wykonywane przez pracowników posiadających odpowiednie kwalifikacje, zgodnie z obowiązującymi normami i przepisami.
7. W przypadku wystąpienia niewystarczającej głębokości położenia istniejących kabli energetycznych – zgodnie z wymogami obowiązujących przepisów i norm – oraz innych utrudnień technicznych (np. mufy) należy przewidzieć możliwość przełożenia kabla/kabli energetycznych poprzez wykonanie wstawek kablowych. W takim przypadku należy wystąpić z wnioskiem o określenie nowych warunków technicznych usunięcia kolizji sieci elektroenergetycznej.
8. W przypadku skrzyżowania projektowanych sieci (gazowej, wodociągowej, ciepłowniczej itp.) z istniejącymi kablami SN, należy przedłożyć do uzgodnienia w TAURON Dystrybucja S.A. (Wydział Eksploatacji) projekt techniczny (stanowiący elelemnt dokumentacji projektowej projektowanej inwestycji) z zaznaczeniem sposobu (typu i długości rur ochronnych) oraz miejsca zabezpieczenia kabli elektroenergetycznych.

Z Łączymy wyrazy szacunku

TAURON Dystrybucja S.A.
Oddział w Bielsku-Białej
Wydział Dokumentacji
Starszy Specjalista ds. Uzgodnień Branżowych
Piotr Filar

GEODETA
mgr inż. Anna Szczygłowska
43-365 WILKOWICE, ul. Zielona 1
tel. 501 218 819
NIP 6733787556, NIP 937 141 99 4.

MAPA DO CELÓW PROJEKTOWYCH

OBIEKT : Szczyrk ul. Świerkowa, Modrzewiowa

Układ współrzędnych płaskich : PUWG 2000 Układ wysokościowy : Kronsztadt Skala 1:500

s. 6.117.30.06.1.4, 30.06.3.2, 30.06.3.4, 30.06.4.1 i 30.06.4.3 GK.6640.2085.2017.FB

Jednostka ewidencyjna : 240201_1 Szczyrk Obręb : 0001 Szczyrk

Legenda : Zakres Granice ewidencyjne działek Linie MPZP Użytki gruntowe

Granice wrysowane na mapie mogą nie spełniać standardów dokładnościowych.

Sporządził : GEODETA mgr inż. Anna Szczygłowska

Dnia : 11.07.2017r.

Nałożenie trasy urządzeń energetycznych i telekomunikacyjnych są orientacyjne i nie oznaczają wyrażenia zgody na wykonywanie robót ziemnych. Ze względu na bezpieczeństwo osób i mienia, w przypadku kolizji lub strzyżowań z istniejącą siecią elektroenergetyczną, w terminie 14 dni przed przystąpieniem do robót wskazane jest wystąpić do Spółki eksploatującej sieć o odbiór nadzór branżowy oraz wykonać ręcznie próbkowy kontrolne celem ustalenia dokładnej klasy kabli. Sieć napowietrzną nN należy zinwentaryzować w terenie w zakresie. Uzgodnienie jest ważne 2 lata od daty wystawienia.

Uzgadnia się z uwagą, że prace w pobliżu urządzeń podziemnych TAURON Dystrybucja S.A. należy wykonać ręcznie, zgodnie z obowiązującymi normami. Kable elektroenergetyczne będące w kolizji poprzecznej z planowaną inwestycją należy zaprojektować jako przejście w rurze osłonowej przepustu z uwzględnieniem zapasowego, wolnego przepustu rurowego wychodzącego 0,5m poza jezdnię/wjazd/ chodnik. Należy stosować następujące średnice rur ochronnych:
- dla kabli i kV rury o średnicy min. 110 mm koloru niebieskiego
- dla kabli SN rury o średnicy min. 160 mm koloru czerwonego
Zabezpieczenie kabli wykonać zgodnie z wytycznymi stanowiącymi załącznik do uzgodnienia.

Starosta Bielski

Poświadcza się, że niniejszy dokument został opracowany, w wyniku prac geodezyjnych i kartograficznych, których rezultaty zawiera operat techniczny wpisany do ewidencji materiałów państwowego zasobu geodezyjnego i kartograficznego

za nr P.2402.2017/2553 w dniu 25.04.2017

imię, nazwisko i podpis osoby reprezentującej organ

z up STAROSTY
Katarzyna Gabryś

Przed przystąpieniem do prac w odległości mniejszej niż:
3m od skrajnych przewodów linii napowietrznych nN,
10m od skrajnych przewodów linii napowietrznych SN,
15m od skrajnych przewodów linii napowietrznych WN,
należy uzgodnić bezpieczne metody pracy ze Spółką eksploatującą sieć. Odległości powyższe dotyczą również użycia dźwignic, licząc odległość od najdalej wysuniętej części maszyny do skrajnego przewodu. Prace ziemne należy prowadzić w ten sposób, aby nie naruszać ustawy słupów linii pr., inaczej będą musiały być odbudowane kosztem i staraniem winowajcy ich uszkodzenia.

Kategorycznie zabraniamy prowadzenia robót ziemnych sprzętem mechanicznym bez nadzoru w odległości mniejszej niż 2m od zlokalizowanego przekopem kontrolnym kabla.

Należy zachować minimalne odległość projektowanych sieci podziemnych od istniejących fundamentów słupów linii energetycznych:
- linii nN - 1m
- linii SN - 2m
- linii WN - 5m

Legenda:
- Linie kablowe WN
- Linie napowietrzne WN
- Linie kablowe SN
- Linie napowietrzne SN
- Linie kablowe nN
- Linie napowietrzne nN
- Linie kablowe oświetleniowe
- Linie napowietrzne oświetleniowe
- Linie kablowe elektryczne
- Linie napowietrzne elektryczne
- Przebieg linii naniesiono orientacyjnie

Uzgodnienie nr TD/0088/ZOOD/UE/PEF/1871/2022
Data: 25.04.2022
W oznaczonym terenie wskazano przebieg/ istnienie urządzeń podziemnych własności: Oddział w Bielsku-Białej
Linia napowietrzna widoczna w terenie
* niepotrzebne skreślić
podpis
TAURON Dystrybucja S.A.
Oddział w Bielsku-Białej
Starszy Specjalista

LEGENDA:

uzbrojenie istniejace:
- kanalizacja sanitarna
- kanalizacja deszczowa
- wodociąg
- gazociąg
- kabel energetyczny
- słup energetyczny
- kabel telekomunikacyjny
- słup telekomunikacyjny
- istniejąca kratka ściekowa

elementy projektowane:
- projektowana kanalizacja sanitarna – sieć
- proj. studnia na kanalizacji sanitarnej
- sięgacz do granicy działki
- proj. przyłącze sanitarne
- proj. studnia kanalizacyjna
- proj. rura ochronna

elementy poza projektem:
- instalacja wewnętrzna
- zakres geodeta

inne:
- granica działki
- 4048 numer działki

UWAGA!: Istniejące osadniki na ścieki sanitarne należy przeznaczyć do likwidacji

Wszystkie materiały stanowią własność firmy EKOTOM i stanowią tej przesłane przedmiotowe dla celów, dla których zostały przekazane. Wszelkie dane dotyczące tych materiałów, ich zakres, ani żadne informacje zawarte w nich nie mogą być udostępniane, sprzedawane ani przekazywane osobom trzecim, bez zgody firmy EKOTOM. Projekt nie może być wykorzystywany do innych celów niż te, dla których został on sporządzony. Projektant nie ponosi odpowiedzialności za jakiekolwiek szkody wynikłe z użytkowania projektu niezgodnie z jego przeznaczeniem.

EKOTOM TOMASZ NAWIEŚNIAK www.ekotom.com.pl, e-mail: ekotom@ekotom.com.pl 43-300 Bielsko - Biała ul. Gen. St. Maczka 9/15 tel/fax: 033/496-84-94, kom 0601-859-729	Inwestor: GMINA SZCZYRK ul. Beskidzka 4 43-370 Szczyrk	branża:	wod.-kan.
		faza:	PW
		nr proj.:	P2216
Adres inwestycji:	ul. Świerkowa, 43-370 Szczyrk	data:	19.04.2022
Zadanie:	Budowa sieci kanalizacji sanitarnej wraz z przyłączami w rejonie ul. Świerkowej i Modrzewiowej w Szczyrku.	skala:	1:500
Nazwa rysunku:	PLAN ZAGOSPODAROWANIA TERENU	format:	594x800
projektował: mgr inż. Tomasz Nawieśniak (SLK/0660/PWOS/04)	podpis	rysunek:	02.1
sprawdził: inż. Daniel Godziszka (SLK/4729/PWOS/13)	podpis		