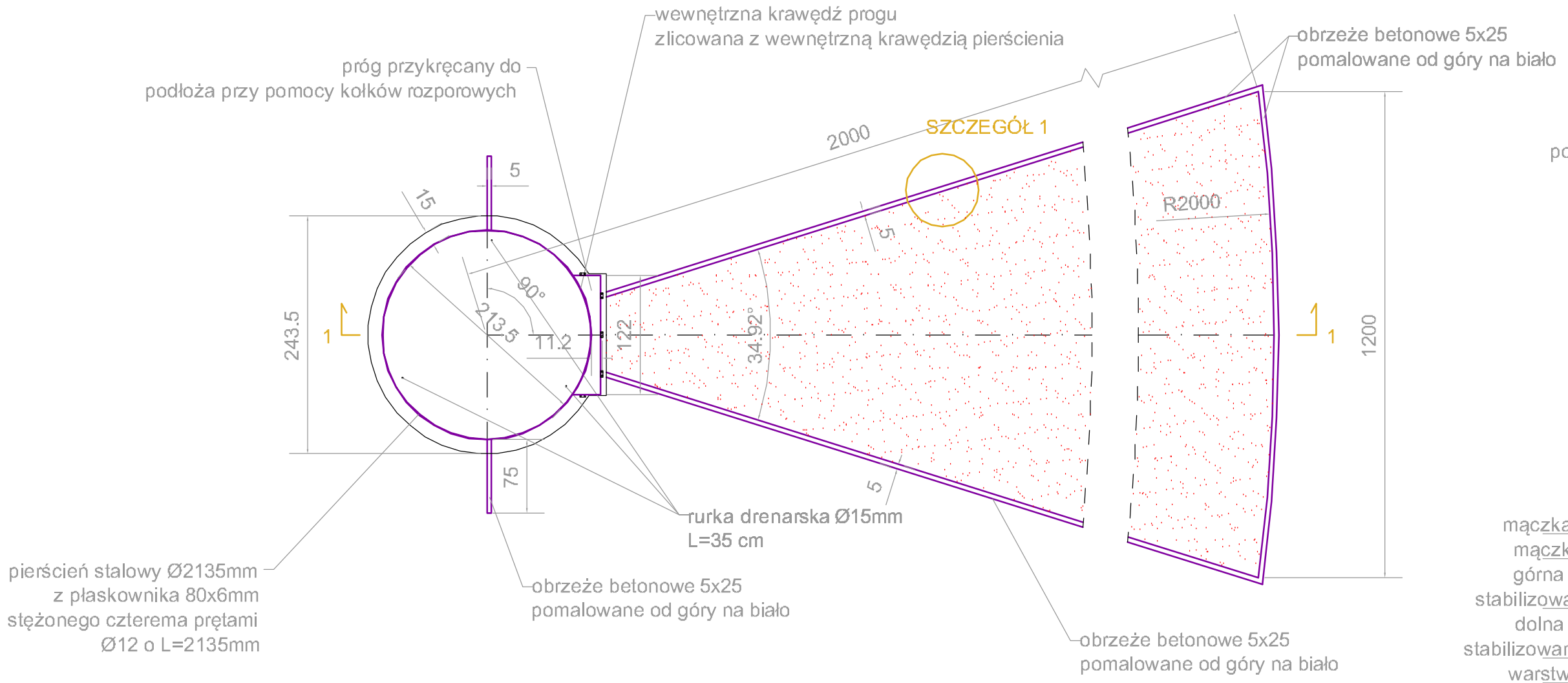

PRZEKRÓJ 1-1
skala 1:25

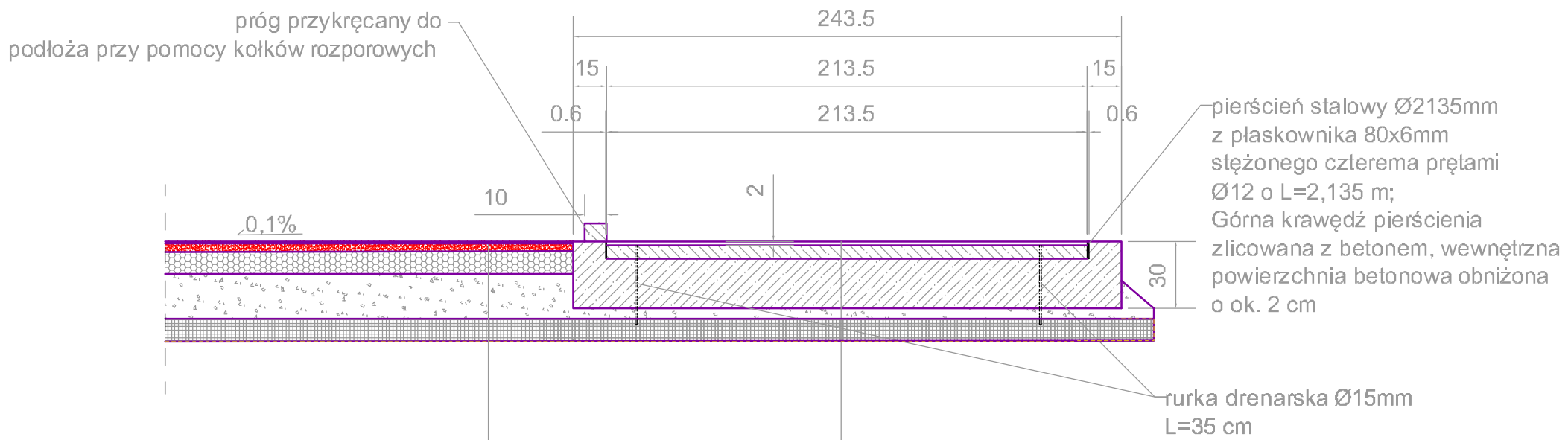

mączka ceglana drobna z dodatkiem gliny mielonej	1 cm
mączka ceglana gruba z dodatkiem gliny mielonej	3,5 cm
górna warstwa podbudowy z tłucznia kamiennego stabilizowanego mechanicznie o granulacji 4-31,5 mm	10 cm
dolna warstwa podbudowy z tłucznia kamiennego stabilizowanego mechanicznie o granulacji 31,5-63 mm	20 cm
warstwa mrozoodporna z pospółki rzecznej - żwiru	10 cm
geowłóknina	

6 cm	powierzchnia betonowa zatarta na ostro
22 cm	podbudowa betonowa C20/25 zbrojona siatką stalową Ø10 oczko 15 cm
5 cm	dolna warstwa podbudowy z tłucznia kamiennego stabilizowanego mechanicznie o granulacji 31,5-63 mm
10 cm	warstwa mrozoodporna z pospółki rzecznej - żwiru
	geowłóknina

SZCZEGÓŁ 1
skala 1:10

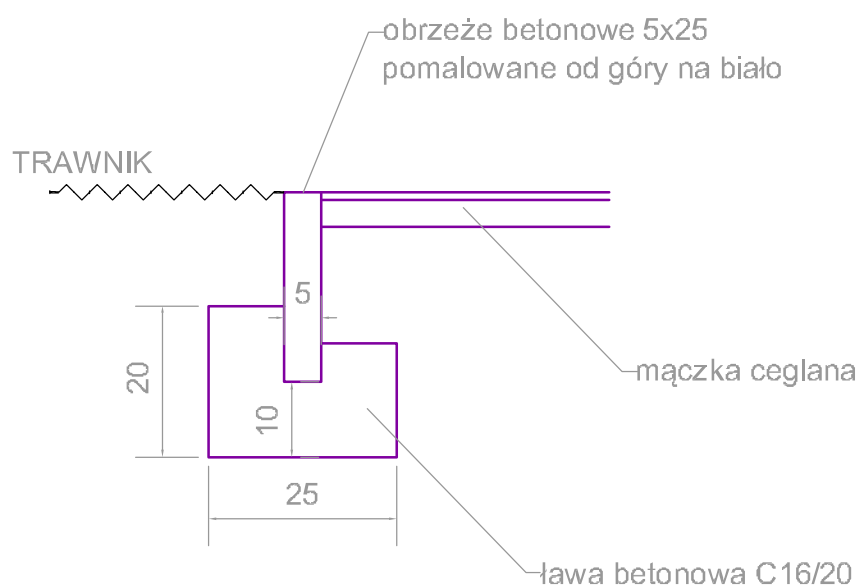

Biuro projektowe: „NORDA" Przedsiębiorstwo Obsługi Inwestycji Drogowych i Inżynierii Środowiska		Inwestor: URZĄD MIEJSKI W SZCZYRKU ul. Beskidzka 4, 43-370 Szczyrk	
Rodzaj projektu: PROJEKT WYKONAWCZY		Data: 12.2016	
Obiekt: PRZEBUDOWA KOMPLEKSU SPORTOWEGO PRZY UL. SOSNOWEJ W SZCZYRKU			
Tytuł rysunku: SZCZEGÓŁY RZUTNI DO PCHNIĘCIA KULĄ		Nr rys.: 15	Skala: 1:50
Funkcja:	Tytuł imię i nazwisko:	Specjalność:	Nr uprawnień: / Podpis:
Opracował:	mgr inż. Katarzyna Wilczyk		
	mgr inż. Błażej Marek		
Projektował:	mgr inż. Rafał Klatt	konstr.-bud.	430/01
		instalacyjna	SLK/2358/PWOS/09